Lindr®
chladicí a výčepní technika
CZ

CZECH UP YOUR BEER
COOLING AND DISPENSING SYSTEMS

Number 060-2025 REV06

Valid 2025-11-01

NÁVOD K POUŽITÍ
INSTRUCTION MANUAL
GEBRAUCHSANWEISUNG
MODE D'EMPLOI
NÁVOD NA POUŽITIE
HASZNÁLATI ÚTMUTATÓ
NAPUTAK ZA UPORABU
INSTRUKCJA UŻYTKOWANIA
NAVODILA ZA UPORABO
INSTRUCCIONES DE USO
ISTRUZIONI PER L'USO
BRUKSANVISNING
РУКОВОДСТВО ПО ЭКСПЛУАТАЦИИ

CZ
EN
DE
FR
SK
HU
HR
PL
SL
ES
IT
NO
RU

VÝROBNÍKY SODOVÉ VODY LINDR

LINDR.CZ s.r.o.
CHLADICÍ A VÝČEPNÍ TECHNIKA

DŮLEŽITÉ

Tato příručka obsahuje pokyny pro instalaci, používání a obsluhu zařízení. Tato příručka je nedílnou součástí přístroje. Musí být uložena u zařízení po celou dobu životnosti a poskytnuta uživateli, kdykoli je zařízení instalováno, přemístěno, používáno nebo udržováno.
Před instalací a užíváním zařízení si pečlivě přečtěte tuto příručku, obsahuje důležité informace, které vedou ke správnému a bezpečnému užívání přístroje. Vzhledem k neustálému zlepšování výrobků jsou obrázky umístěné v návodu pouze ilustrativní a mohou se lišit od zakoupeného zboží.

Původní návod.

LINDR.CZ s.r.o.

Sadová 132
503 15 Nechanice, Czech Republic

mob.: **+ 420 775 715 494**
tel. : +420 495 447 239

e-mail: info@lindr.cz
web: www.lindr.cz, www.lindr.eu

SYMBOLY A ZNAČKY POUŽÍVANÉ V NÁVODU K POUŽITÍ:

POZOR:
Nedodržení pokynů může být příčinou úrazu, nebo poškození přístroje.

NEBEZPEČÍ:
Nebezpečí úrazu elektrickým proudem.

POZNÁMKA:
Tento symbol značí informace a doporučené rady pro uživatele.

POZOR:
Chladicí systém obsahuje hořlavé chladivo R290 (propan)!

R290

Obsah:

1.	Úvod	4
2.	Popis zařízení	4
3.	Výrobní štítek	4
4.	Všeobecné instrukce, opatření a bezpečnostní pokyny	4
5.	Instalace a umístění	5
6.	Elektrická přípojka	6
7.	Testování	6
8.	Záruka	6
9.	Propojení a tlakování	6
10.	Plnění tanku kapalinou	8
11.	Teplota a seřízení	8
12.	Jak pracovat s rychlospojkami	8
13.	Montáž výčepního kohoutu	9
14.	Vodní redukční ventil	9
15.	Sestrojení naražeče	9
16.	Naražení a odražení sudu	9
17.	Uvedení do provozu	10
18.	Doporučené příslušenství	10
19.	Tabulka závad	11
20.	Náhradní díly	12
21.	Čištění kondenzátoru	12
22.	Sanitace	12
23.	Kontrola před každým použitím	13
24.	Periodické kontroly	13
25.	Údržba	13
26.	Ochrana životního prostředí	13

1. ÚVOD:

Děkujeme Vám, že jste se rozhodli zakoupit produkt LINDR.

2. POPIS ZAŘÍZENÍ:

Výrobníky sodové vody jsou profesionální zařízení určená k výrobě chlazené sodové vody mísením H_2O a CO_2. Tato praktická zařízení jsou vhodná do domácností, kanceláří a výrobních provozů. Zařízení nejsou určena k plnění sudů.

Tento návod je určen pro modely:

SODA PYGMY Green Line new
SODA PYGMY 25 Green Line new
SODA AS-45 Green Line new
SODA AS-110 Green Line new
Výrobník perlivé vody - externí 40l new
SODA Exclusive Green Line new
CW COMPACT Green Line new
Soda Kontakt 70 Green Line
Soda Kontakt 70 Green line 2x koh.
Výrobník perlivé vody - externí 200l new
Soda AS-40 Green Line

3. VÝROBNÍ ŠTÍTEK:

4. VŠEOBECNÉ INSTRUKCE, OPATŘENÍ A BEZPEČNOSTNÍ POKYNY:

Při použití dbejte na dodržování základních bezpečnostních pokynů daných výrobcem zařízení. Jakékoliv jiné použití je pokládáno za nepřípustné, a tedy nebezpečné. Dodavatel neručí za škody způsobené nesprávným používáním.

ZAŘÍZENÍ NEPOUŽÍVEJTE K JINÝM ÚČELŮM, NEŽ JE URČENO VÝROBCEM!

Všeobecná bezpečnostní pravidla. Dodržujte tyto následující bezpečnostní pokyny.

Zařízení splňují bezpečnostní krytí IP21.

Dodavatel neručí za škody způsobené činností prováděnou na tomto zařízení bez dodržování následujících instrukcí!

⚠ ***POZOR:*** Tento spotřebič mohou používat děti ve věku 15 let a starší a osoby se sníženými fyzickými, smyslovými nebo mentálními schopnostmi nebo nedostatkem zkušeností a znalostí, pokud jsou pod dozorem, nebo byly poučeny o používání spotřebiče bezpečným způsobem a rozumí případným nebezpečím.

⚠ ***POZOR:*** Děti si nesmějí se spotřebičem hrát. Uložte veškerý obalový materiál mimo dosah dětí *(obsahuje igelitový obal - možné udušení dítěte)*.

⚠ ***POZOR:*** Čištění a údržbu spotřebiče prováděnou uživatelem nesmějí provádět děti bez dozoru.

⚠ ***POZOR:*** Před připojením hlavního elektrického přívodu zkontrolujte, zda napětí a kmitočet odpovídá údajům uvedeným na zařízení.

⚠ ***POZOR:*** Vždy se ujistěte, že zásuvka elektrického proudu, do které chladič připojujete, odpovídá specifikaci na výrobním štítku (napětí, frekvence, příkon).

⚠ ***POZOR:*** Před jakýmkoli zásahem do zařízení, např. čištěním a údržbou přístroje, VŽDY odpojte přístroj od přívodu elektrické energie: termostat uveďte do polohy „O“ a vytáhněte zástrčku.

⚠ ***POZOR:*** Nikdy nevkládejte nářadí nebo jiné předměty do vrtule ventilátoru.

⚠ ***POZOR:*** Nikdy se nedotýkejte elektrických částí mokrýma nebo vlhkýma rukama.

⚠ ***POZOR:*** Pro zajištění výkonu chladicí jednotky nikdy neblokujte přívod vzduchu.

⚠ ***POZOR:*** Při sanitování nesmí být teplota vody vyšší než 25 °C!

⚠ ***POZOR:*** Vždy se ujistěte, zda je zásuvka elektrického proudu, do které budete chladič připojovat, volně přístupná, aby se v případě nutnosti zástrčka dala ihned vytáhnout.

⚠ ***POZOR:*** Při vytahování zástrčky ze zásuvky uchopte zástrčku a vytáhněte. V žádném případě netahejte za přívodní kabel, hrozí poškození.

⚠ ***POZOR***: Pro úplné vypnutí zařízení vytáhněte zástrčku ze zásuvky elektrické energie.

⚠ ***POZOR:*** V případě poškození elektrické instalace výrobku musí být přivolán vyškolený servisní technik. V žádném případě neopravujte sami.

⚠ ***POZOR: Chladicí systém obsahuje hořlavé chladivo R290 (propan)!***

⚠ ***POZOR:*** Mimořádná údržba a servis chladicího systému musí být prováděn vyškolenými, pověřenými techniky, kteří jsou obeznámeni s chladicími a elektrickými systémy. Pro servis chladičů s R290 musejí být technici speciálně vyškoleni a kvalifikováni pro manipulaci s hořlavými látkami. Dodržujte základní právní předpisy a bezpečnostní opatření týkající se servisu a oprav!

⚠ ***POZOR:*** Nepoužívejte otevřený plamen a potenciální zdroj jisker v blízkosti zařízení s použitým chladivem ***R290***!

⚠ ***POZOR:*** Po vybalení zařízení umístěte tak, aby teplo vytvářené chladicí jednotkou mohlo být dostatečně odvětrávané.

⚠ ***POZOR:*** Na zařízení se nesmí pokládat předměty, které by zabránily cirkulaci vzduchu.

5. INSTALACE A UMÍSTĚNÍ:

Zařízení postavte na pevnou podložku do vodorovné polohy (maximální povolený sklon 2 stupně). Kolem zařízení je nutná volná cirkulace vzduchu.

- *Zajistěte dostatečně volný prostor pro cirkulaci vzduch a odvod tepla.*
- *Zajistěte dostatečné množstvím čerstvého vzduchu.*
- *Zařízení nesmí být umístěno v uzavřeném prostoru.*
- *Zařízení nesmí být umístěno v blízkosti zdrojů tepla, nebo vystaveno přímému slunečnímu záření.*

Minimální vzdálenost překážky od větracích otvorů musí být 200 mm a od kondenzátoru 500 mm. V místě, kde nejsou žádné větrací otvory je minimální vzdálenost 70 mm. Zařízení používejte nejlépe v chladné a dobře větrané místnosti. Zařízení je určeno k používání při okolní teplotě min. 16 °C a max. 32 °C.

⚠ ***POZOR:*** V případě, že je zařízení instalováno do částečně uzavřeného prostoru (např. skříň, barový pult apod.), musí být zajištěno dostatečné odvětrání — zejména v místech s větracími otvory a kondenzátorem. Doporučuje se zřídit větrací otvory nebo mřížky pro přívod a odvod vzduchu (minimálně stejně velké jako je plocha kondenzátoru daného zařízení) tak, aby teplý vzduch mohl volně unikat a nedocházelo k přehřívání.

⚠ ***POZOR: Zařízení se NESMÍ používat ani skladovat při okolní teplotě nižší než 0 °C.*** Zařízení je určeno pro používání v normálním prostředí, použití pouze pod střechou chráněné proti dešti a před slunečními paprsky. Klimatická třída N.

⚠ ***NEBEZPEČÍ:*** Chraňte zařízení a elektrickou přípojku před deštěm a stříkající vodou!

⚠ ***POZOR:*** Zařízení v žádném případě nepokládejte na bok, a to ani při přepravě.

ℹ ***POZNÁMKA:*** Pro správný chod a maximální výkon zařízení je důležité nezakrývat žádný z větracích otvorů a zajistit dostatečnou cirkulaci vzduchu.

6. ELEKTRICKÁ PŘÍPOJKA:

Zařízení připojte do elektrické přípojky dle specifikace na výrobním štítku daného zařízení. Elektroinstalace podléhá místním předpisům. Jestliže je napájecí přívod (kabel) poškozen, musí být nahrazen výrobcem, jeho servisním technikem nebo podobně kvalifikovanou osobou, aby se zabránilo vzniku nebezpečné situace.

⚠ ***NEBEZPEČÍ: Pokud je poškozený přívodní (kabel), zařízení nepoužívejte ani nezapínejte!***

7. TESTOVÁNÍ:

Výrobek je dodáván tak, že je připraven k okamžitému použití.

8. ZÁRUKA:

Na zařízení je poskytnuta záruka dle obecných právních nařízení České republiky, nebo dle obchodní dohody. Během záruční doby zdarma odstraníme vzniklé vady výrobku, které nebyly způsobeny nadměrným opotřebením, nevhodným zacházením, manipulací, nevhodným uskladněním, nebo použitím výrobku v rozporu s návodem a jeho konstrukcí určenou pro daný účel výrobcem. Materiály vyměněné během záruky jsou naším majetkem. O oprávněnosti záruky vždy rozhoduje autorizovaný servis. Záruka poskytnutá prodejcem mimo území České republiky se řídí dohodou mezi prodejcem a kupujícím v jejich vzájemném vztahu, která není přímým vztahem k výrobci. Kupujícímu tímto nevzniká nárok na uplatnění záruky u výrobce. Doprava, nebo jiné náklady nejsou předmětem záruky.

UPOZORNĚNÍ:
Elektrické zařízení a spotřebiče se musí revidovat-kontrolovat v termínu dle platné legislativy státu, kde je zařízení provozováno. Revize elektroinstalace může provádět pouze osoba s platným oprávněním pro tuto činnost. Servis, náhradní díly a kontroly provádí výrobce, nebo autorizovaný servis.

9. PROPOJENÍ A TLAKOVÁNÍ (viz obr. 9.):

9.1 Propojení a tlakování *SODA PYGMY Green Line new*

1. Vstup CO_2 (Ø 8mm)
2. Vstup vody (Ø 9,5mm)
3. Redukční ventil CO_2
4. Tlaková lahev CO_2
5. Vodní redukční ventil
6. Vodní filtr
7. Aqua Stop (doporučeno)
8. Vodovodní přípojka (pitná voda)

9.2 Propojení a tlakování *SODA PYGMY 25 Green Line new*

1. Redukční ventil CO_2
2. Tlaková lahev CO_2
3. Vodovodní přípojka (pitná voda)
4. Aqua Stop (doporučeno)
5. Vodní filtr
6. Výstup chlazené sody (Ø 8mm)
7. Výstup chlazené vody (Ø 8mm)
8. Vstup vody(Ø 8mm)
9. Vstup CO_2 (Ø 8mm)
10. Rychlospojka 8 x 8 mm

9.3 Propojení a tlakování *SODA Exclusive Green Line new*

1. Vodovodní přípojka (pitná voda)
2. Aqua Stop (doporučeno)
3. Vodní filtr
4. Vodní redukční ventil
5. Vstup CO_2 (Ø 8mm)
6. Vstup vody(Ø 9,5mm)
7. Redukční ventil CO_2
8. Tlaková lahev

9.4 Propojení a tlakování *CW COMPACT Green Line new*

1. Vodovodní přípojka (pitná voda)
2. Aqua Stop (doporučeno)
3. Vodní filtr
4. Vstup vody (Ø 8mm) (min. 3, max. 8 bar)
5. Láhev CO2

9.5 Propojení a tlakování *SODA AS-45 Green Line new*

Varianta A: SODA / CHLAZENÁ VODA

1. Vodovodní přípojka (pitná voda)
2. Aqua Stop (doporučeno)
3. Vodní redukční ventil
4. Vodní filtr
5. Redukční ventil CO2
6. Tlaková lahev
7. Rychlospojka Y 8 x 8 x 8 mm
8. Vstup CO2 (Ø 8mm)
9. Vstup vody k vychlazení (Ø 9,5mm)
10. Vstup vody pro výrobu sody (Ø 9,5mm)

9.6 Propojení a tlakování *SODA AS-45 Green Line new*

Varianta B: SODA / NÁPOJ

1. Vodovodní přípojka (pitná voda)
2. Aqua Stop (doporučeno)
3. Vodní filtr
4. Vodní redukční ventil
5. Vstup nápoje k vychlazení (Ø 9,5mm)
6. Vstup vody pro výrobu sody (Ø 9,5mm)
7. Vstup CO2 (Ø 8mm)
8. Redukční ventil 2 st. CO2
9. Tlaková lahev
10. Nápoj

9.7 Propojení a tlakování *SODA AS-110 Green Line new, Soda AS-40 Green Line*

1. Redukční ventil
2. Tlaková lahev
3. Nápoj
4. Rychlospojka Y 8 x 8 x 8 mm
5. Naražeč
6. Vodní fitr
7. Aqua Stop (doporučeno)
8. Vodovodní přípojka (pitná voda)
9. Vodní redukční ventil
10. Výstup soda (Ø 9,5mm)
11. Nápoj 1, 2 - výstup (Ø 9,5mm)
12. Dochlazování (vstup/ výstup) (Ø 9,5mm)
13. Vstup nápoje k vychlazení (Ø 9,5mm)
14. Vstup vody (Ø 9,5mm)
15. Vstup CO2 (Ø 8mm)
16. Rychlospojka 9,5 x 8 mm (3x)
17. Rychlospojka 9,5 x 8 mm (2x)

⚠ **POZOR:** 1x měsíčně kontrolujte čistotu vody v zařízení, případně vyměňte (SODA AS-45 Green Line new a SODA AS-110 Green Line new, Soda AS-40 Green Line).

9.8 Propojení a tlakování *Výrobník perlivé vody - externí 40l new*

1. Vodovodní přípojka (pitná voda)
2. Aqua Stop (doporučeno)
3. Vodní filtr
4. Vodní redukční ventil
5. Redukční ventil CO2
6. Tlaková lahev
7. Chlazení
8. Výstup SODA (Ø 9,5mm)
9. Vypínač
10. Vstup CO2 (Ø 8mm)
11. Vstup vody (Ø 9,5mm)

9.9 Propojení a tlakování *Soda Kontakt 70 Green Line, Soda Kontakt 70 Green Line 2x koh.*

1. Vstup CO_2 (Ø 8mm)
2. Vstup nápoj (Ø 9,5mm)
3. Vstup vody (Ø 9,5mm)
4. Vodovodní přípojka (pitná voda)
5. Aqua Stop (doporučeno)
6. Vodní filtr
7. Redukční ventil CO_2
8. Tlaková lahev
9. Naražeč (bajonet, plochý, kombi)
10. Nápoj

10. PLNĚNÍ TANKU KAPALINOU (viz obr. 10.)*:*

Modelová řada SODA AS-45 Green Line new, SODA AS-110 Green Line new, Soda AS-40 Green Line

Plastový tank naplňte čistou vodou bez chemické úpravy až po označení MAX.

⚠ ***POZOR:*** Před spuštěním naplňte nádrž čistou vodou až po označení MAX. Nepoužívejte žádné chemické přípravky, mohlo by dojít k poškození chladícího systému. Pro chlazení na teploty pod bodem mrazu je možné použít ekologickou nemrznoucí směs na bázi propylen-glykolu.

⚠ ***POZOR:*** Zkontrolujte zapojení výstupu z čerpadla, pokud nebude zapojeno, bude po zapnutí zařízení z výstupu čerpadla stříkat voda.

⚠ ***POZOR:*** Při zapojení dochlazovací smyčky může klesnout hladina vody v plastovém tanku, proto hladinu znovu zkontrolujte a případně vodu doplňte.

11. TEPLOTA A SEŘÍZENÍ (viz obr. 11.)*:*

Teplota ochlazovaného nápoje (sody) je řízena mechanickým termostatem. Na termostatu je číselná stupnice 1-7. Doporučené nastavení je 5 - 7 stupeň na termostatu.

i ***POZNÁMKA:*** Nastavením teploty na termostatu přímo ovlivníte kvalitu sodové vody - nižší teplota (doporučená teplota 2°C až 3°C) = kvalitnější sodová voda.

12. JAK PRACOVAT S RYCHLOSPOJKAMI (viz obr. 12.)*:*

12.1 Montáž rychlospojek:

Uchopte rychlospojku a zasuňte hadici směrem do těla rychlospojky až na doraz (cca 20 mm). Hadice musí být rovně seříznutá, aby došlo k dokonalému spojení. V případě, že nejde hadice zasunout, je potřeba konec navlhčit.

12.2 Demontáž rychlospojek:

Podržte šedý kroužek směrem k tělu rychlospojky a hadici vytáhněte.

⚠ ***POZOR:*** Když nepřidržíte šedý kroužek a budete tahat za hadici, rychlospojka se ještě více zařízne do hadice.

⚠ ***POZOR:*** Při demontáži nesmějí být hadice pod tlakem.

13. MONTÁŽ VÝČEPNÍHO KOHOUTU (viz obr. 13.)*:*

1. Páčkou kompenzátoru (1.) otočte tak, aby směřovala směrem dolů (viz obrázek). Páčkou kompenzátoru na kohoutu nastavíte optimální a vámi požadovaný průtok.
2. Kohout nasaďte v kolmé pozici na tisícihran.
3. Zajistěte převlečnou maticí a točte směrem doleva. (Povolujte směrem doprava).
4. Dotáhněte přiloženým klíčem.

14. VODNÍ REDUKČNÍ VENTIL (viz obr. 14.)*:*

Regulátor MRA 1/4-8 m je doporučen pro spravný chod zařízení.

(u SODA PYGMY 25 Green Line new je součastí zařízení)

1. regulator
2. rychlospojka JG M 1/4 x 9,5 mm
3. manometr

15. SESTROJENÍ NARAŽEČE (viz obr. 15.)*:*

15.1 Vývod pro tlakování sudu:

Varianta zapojení s vývodkou, hadice se nasazuje na vývodku a fixuje sponou.

⚠ ***POZOR:*** Než našroubujete rychlospojku na závit 5/8“, ujistěte se, že na naražeči (vstup vzduchu tlačného média) je vložen retní ventil (zpětný ventil 15.A).

15.2 Vývod pro nápoj:

Na naražeč našroubujte rychlospojku F 5/8“ x 3/8“ (9,5 mm).

16. NARAŽENÍ A ODRAŽENÍ SUDU (viz obr. 16.)*:*

16.1 Naražení sudu:

Postup naražení BAJONETOVÉHO naražeče na sud.

16.2 Odražení sudu:

Postup odražení BAJONETOVÉHO naražeče na sud.

16.3 Naražení sudu:

Postup naražení PLOCHÉHO naražeče na sud.

16.4 Odražení sudu:

Postup odražení PLOCHÉHO naražeče na sud.

⚠ ***POZOR:*** Před naražením sudu se ujistěte, že naražeč a hrdlo sudu je čisté!

17. UVEDENÍ DO PROVOZU:

1. Propojte zařízení s CO_2.
2. Propojte zařízení s přívodem vody, nebo nápoje.
3. Zkontrolujte, zdali jsou všechny spoje dostatečně těsné.
4. U zařízení SODA AS-45 Green Line new, Soda AS-40 Green Line a SODA AS-110 Green Line new naplňte chladicí nádobu čistou vodou až po označení MAX.
5. Připojte zařízení do elektrické sítě.
6. Systém až k výčepnímu kohoutu naplňte CO_2 (z kohoutu syčí CO_2), poté otevřete přívod vody a zapněte zařízení hlavním vypínačem(termostatem u modelu SODA PYGMY Green Line new).
7. Nastavte teplotu dle bodu 11.
8. Pomocí výčepního kohoutu můžete čepovat nápoj.

CO_2 musí být puštěno do zařízení dříve než voda (nápoj).

Pro správnou tvorbu sodové vody je doporučená teplota vstupní vody 11°- 15°C.

Minimální vstupní průtok vody pro výrobníky sodové vody je 6 l/min.
U zařízení Výrobník perlivé vody - externí 200l new je minimální vstupní průtok vody 8 l/min.

⚠ ***POZOR:*** Pokud se objeví netěsnost, zařízení vypněte. Případnou netěsnost na vedení opravte. Pokud se netěsnost projeví uvnitř zařízení nebo si nevíte rady, kontaktujte servis.

18. DOPORUČENÉ PŘÍSLUŠENSTVÍ:

- Aqua Stop
- Vodní filtr (je zapotřebí pro správný chod zařízení)
- Vodní redukční ventil (je zapotřebí pro správný chod zařízení)
- Hadice a rychlospojky

POZNÁMKA: Doporučené příslušenství není součástí balení. Dodavatel neručí za škody způsobené při nepoužití tohoto doporučeného příslušenství.

19. TABULKA ZÁVAD:

Závada	Příčina	Odstranění
Neteče sodová voda.	Uzavřený přívod vody na vodovodní přípojce. Není otevřený přívod tlaku CO_2. Zanesený vodní filtr. Pumpa běží déle než 240 vteřin v kuse (dostane se do režimu poruchy).	Otevřete kohout na vodovodní přípojce. Otevřete a zkontrolujte přívod tlaku CO_2 na tlakové lahvi a nastavte tlak CO_2 min. na 4,5 bar - max. 5,5 bar. Zkontrolovat případně vyměnit vodní filtr. Přístroj se musí restartovat odpojením od el. sítě.
Nápoj málo vychlazen.	Špatně nastaven termostat. Špatná cirkulace vzduchu. Zařízení se přehřívá.	Pootočte kolečkem termostatu směrem doprava k číslu 7. Zkontrolujte lamely kondenzátoru zda nejsou zaneseny. Umístěte zařízení do chladnějšího prostředí.
Netěsní rychlospojky.	Špatně zasunutá hadice. Vrypy na hadici.	Vytáhněte hadici z rychlospojky a zkontrolujte zda na ní není ostrá hrana, případně zkráťte nožem.
Slabá perlivost sody po výměně CO_2 lahve.	Zavodněná saturační nádoba.	Vypněte zařízení, uzavřete přívod vody. Systém až k výčepnímu kohoutu naplňte CO_2 (z kohoutu syčí CO_2), poté otevřete přívod vody a zapněte zařízení.

POZNÁMKA: Při připojení zařízení na stojan s kohouty, záleží na délce a průměru vedení. Čím je délka vedení kratší a průměr hadic menší, tím je sodová voda kvalitnější. Dochlazování kohoutů a dobrá izolace vedení se také pozitivně projeví na kvalitě sodové vody.

POZNÁMKA: Pokud po výše doporučených kontrolách závada přetrvává, kontaktujte servisní službu.

Nezapomeňte specifikovat následující:

- druh závady
- typ výrobku
- rok výroby
- výrobní číslo výrobku (uvedeno na štítku)

Objednávání součástek:

POUŽÍVEJTE VŽDY ORIGINÁLNÍ SOUČÁSTKY. Za součástky, které nejsou originální, nebo doporučeny výrobcem, nenese výrobce ani dodavatel žádnou odpovědnost.

20. NÁHRADNÍ DÍLY:

Při objednání náhradních dílů je vždy nutné uvést :

- typ výrobku
- rok výroby
- výrobní číslo

21. ČIŠTĚNÍ KONDENZÁTORU (viz obr. 21.)*:*

Kondenzátor je nutné profouknout 1x za měsíc tlakem vzduchu. Popřípadě omést z vnějšku štětcem.

22. SANITACE (viz obr. 22.)*:*

22.1 Sanitace vodou: pouze pro nápojové vedení ***(sanitační adaptér)***

Sanitační adaptér (není součástí balení) připojte k vodovodnímu řádu pomocí hadice.

⚠ ***POZOR:*** Sanitaci pomocí sanitačních kuliček nikdy neprovádějte u vedení, které vyrábí sodu!

⚠ ***POZOR:*** Maximální teplota vody nesmí být vyšší než 25 °C.

Postup sanitace:

Naražte narážeč do sanitačního adaptéru stejným způsobem, jako byste naráželi sud. Po naražení otevřete páku výčepního kohoutu a držte ji otevřenou, dokud z kohoutu nepoteče čistá voda (vypláchnou se všechny zbytky nápoje a částečně usazeniny).
Pro lepší provedení sanitace chladicího zařízení použijte sanitační kuličky, které vsadíte do hadice za narážeč a tlakem vody je protlačíte vedením nápoje.

i ***POZNÁMKA:*** Sanitační adaptér není součástí balení. Lze zakoupit jako příslušenství chladiče.

i ***POZNÁMKA:*** Nezapomeňte demontovat výčepní kohout a vyjmout sanitační kuličku.

22.2 Chemická sanitace:

Chemická sanitace se doporučuje u zařízení, která byla v odstávce, nebo u zařízení provozovaných po delší dobu bez sanitace.

Návod pro chemickou sanitaci vedení sodové vody.

Návod pro chemickou sanitaci nápojového vedení.

23. KONTROLA PŘED KAŽDÝM POUŽITÍM:

1. Vizuální kontrola.
2. Kontrola přívodu kabelu.
3. Zanešení kondenzátoru (v případě nadměrného zanešení čistěte častěji než 1x měsíčně).

⚠ ***POZOR:*** Při zjištění závady zařízení nepoužívejte.

24. PERIODICKÉ KONTROLY:

✔ 1x denně kontrolujte hladinu vody v nádrži

✔ 1x týdně kontrolujte, zda přívodní kabel není poškozen a el. zástrčka je pevně zasunuta v zásuvce.

✔ 1x týdně kontrolujte, že neni zařízení vystaveno sálavému teplu.

✔ 1x týdně kontrolujte, že nic nebrání cirkulaci vzduchu

✔ 1x měsíčně kontrolujte kondenzátor chladicí jednotky a pravidelně čistěte.

✔ 1x měsíčně kontrolujte čistotu vody v zařízení, případně vyměňte.

✔ 1x ročně zajistěte kontrolu elektrické bezpečnosti revizním technikem.

25. ÚDRŽBA:

Každý měsíc je potřeba kontrolovat čistotu kondenzátoru, případné nečistoty ofouknout tlakem vzduchu, nebo vyčistit ometením, v opačném případě hrozí snížení chladicího výkonu, nebo poškození chladiče.

Přístroj otírejte pouze měkkým, případně lehce navlhčeným hadříkem.

26. OCHRANA ŽIVOTNÍHO PROSTŘEDÍ:

Třídění odpadu:

Tento výrobek nesmí být likvidován spolu s běžným komunálním odpadem. V České republice je Elektroodpad řešen v rámci Rema Systému (www.remasystem.cz).

V jiných státech než v České republice podléhá třídění odpadů místním předpisům.

Tříděný odpad umožňuje recyklaci a opětovné využití použitých výrobků a obalových materiálů. Opětovné použití recyklovaných materiálů pomáhá chránit životni prostředí před znečištěním a snižuje spotřebu surovin. Místní předpisy mohou upravovat způsob likvidace domácích spotřebičů v místních sběrnách nebo v místě nákupu výrobku.

PRODUKTOVÝ MODEL	CHLADÍCÍ VÝKON KOMPRESORU (HP)	CHLADÍCÍ VÝKON KOMPRESORU (W)	MAXIMÁLNÍ CHLADÍCÍ VÝKON (L/HOD)TO 0°C/TK 45°C	PRŮB. VÝKON (L/HOD)	TEPELNÝ SPÁD Δt (°C)	NAPĚTÍ	PŘÍKON (W)	JMENOVITÝ PROUD (A)	TYP CHLADIVA	PARAMETRY PŘIPOJENÍ	
										TEPLOTA VSTUPNÍ VODY (°C)	PRŮTOK VSTUPNÍ VODY (L/MIN)
SODA PYGMY Green Line new	1/8	310	25	20	10	220-240V 50Hz~1	391	1,70	R290	11 - 15	6
SODA PYGMY 25 Green Line new	1/8	310	25	20	10	220-240V 50Hz~1	391	1,70	R290	11 - 15	6
SODA AS-45 Green Line new	1/8	310	45	25	10	220-240V 50Hz~1	310	1,50	R290	11 - 15	6
SODA AS-110 Green Line new	1/3	890	110	60	10	220-240V 50Hz~1	943	4,10	R290	11 - 15	6
Výrobník perlivé vody - externí 40l new	-	-	40	-	-	220-240V 50Hz~1	368	1,60	-	11 - 15	6
SODA Exclusive Green Line new	1/8	310	25	20	10	220-240V 50Hz~1	391	1,7	R290	11 - 15	6
CW COMPACT Green Line new	1/8	310	25	20	10	220-240V 50Hz~1	460	2	R290	11 - 15	6
Soda Kontakt 70 Green Line	1/3	860	70	65	10	220-240V 50Hz~1	828	3,60	R290	11 - 15	6
Soda Kontakt 70 Green Line 2x koh.	1/3	860	70	65	10	220-240V 50Hz~1	828	3,60	R290	11 - 15	6
Výrobník perlivé vody - externí 200l new	-	-	200	-	-	220-240V 50Hz~1	322	1,40	-	11 - 15	8
Soda AS-40 Green Line	1/8	310	45	25	10	220-240V 50Hz~1	644	2,80	R290	11 - 15	6

IMPORTANT

This manual contains instructions for installation, use and operation of the appliance. This manual is an integral part of the device. It must be stored in the vicinity of the device for the entirety of its service life and must be made available to the user any time the device is installed, moved, used or maintained. Read this manual carefully before installing and using the device. It contains important information necessary to ensure that all operations are done properly and safely.
Due to the continuous improvement of the products, the pictures are located in the manual illustrative only and may differ from the purchased goods.

This manual is a translation of the original Czech manual.

LINDR.CZ s.r.o.

Sadová 132
503 15 Nechanice, Czech Republic

mobile: **+ 420 775 715 494**
tel.:+420 495 447 239

e-mail: info@lindr.cz
web: www.lindr.cz,www.lindr.eu

SYMBOLS AND MARKINGS USED IN THE MANUAL:

WARNING:
Not following instructions may cause injury or damage the device.

NOTE:
This symbol indicates information and recommendations for the user.

DANGER:
Risk of injury by electrical current.

WARNING:
The cooling system contains flammable coolant R290 (propane)!

Contents:

1.	Introduction	17
2.	Description of the device	17
3.	Machine plate	17
4.	General instructions, measures and safety instructions	17
5.	Installation and placement	18
6.	Electrical connection	19
7.	Testing	19
8.	Warranty	19
9.	Connection and pressuration	19
10.	Pouring fluid into the tank	21
11.	Temperature and adjustment	21
12.	How to work with speed fittings	21
13.	Tap installation	22
14.	Water pressure reducer	22
15.	Keg coupler assembly	22
16.	Keg tapping and untapping	22
17.	Putting into operation	23
18.	Recommended accessories	23
19.	Table of malfunctions	24
20.	Spare parts	25
21.	Cleaning the condenser	25
22.	Sanitation	25
23.	Inspection before every use	26
24.	Periodic checks	26
25.	Maintenance	26
26.	Environmental protection	26

1. INTRODUCTION:

Thank you for purchasing this LINDR product.

2. DESCRIPTION OF THE DEVICE:

Soda Water Makers:

Soda Water Makers are the professional devices designed for producing chilled soda water by mixing H_2O and CO_2.
These practical devices can be used in households, offices, restaurants, production facilities and more.
The devices are not intended for filling barrels.

This manual is intended for models:

SODA PYGMY Green Line new
SODA PYGMY 25 Green Line new
SODA AS-45 Green Line new
SODA AS-110 Green Line new
External carbonator 40l new
SODA Exclusive Green Line new
CW COMPACT Green Line new
Soda Kontakt 70 Green Line
Soda Kontakt 70 Green line 2x koh.
External carbonator 200l new
Soda AS-40 Green Line

3. MACHINE PLATE:

4. GENERAL INSTRUCTIONS, MEASURES AND SAFETY INSTRUCTIONS:

When using the device, follow basic safety instructions stated by the manufacturer. The cooling device is designed for flow-through cooling of beverages. Any other use is considered impermissible and therefore dangerous. The supplier is not liable for damage caused by incorrect use.

DO NOT USE THE DEVICE FOR PURPOSES OTHER THAN THOSE STATED BY THE MANUFACTURER!

The devices meet safety protection IP21.

General safety principles. Observe the following safety instructions.

The supplier is not liable for damage caused by activities carried out on this device without observing the following instructions!

⚠ ***WARNING:*** Children aged 15 or more and persons with reduced physical, sensory or mental capabilities or insufficient experience and knowledge may only use the device when supervised or instructed in safe use of the appliance and familiarised with potential dangers.

⚠***WARNING:*** Children must not be allowed to play with the appliance. Store all packaging material out of reach of children *(comes with a plastic bag – suffocation hazard)*.

⚠ ***WARNING:*** Cleaning and maintenance of the appliance on the part of the user must not be done by unsupervised children.

⚠***WARNING:*** Before connecting to main electrical supply, check that the voltage and frequency in the mains corresponds to the data stated on the device.

⚠***WARNING:*** Always make sure that the socket you intend to plug the cooler into meets the specifications on the machine plate (voltage, frequency, input power).

⚠***WARNING:*** Before performing operations on the device such as cleaning or maintenance, ALWAYS disconnect the device from power supply: set the thermostat to "O" position and unplug the appliance from the socket.

⚠***WARNING:*** Never place tools or other object into the fan.

⚠***WARNING:*** Never touch electrical components with wet or damp hands.

⚠***WARNING:*** To ensure the cooling unit works properly and at full capacity, make sure air supply to the unit is not obstructed.

⚠***WARNING:*** Water temperature during sanitation must not be higher than 25 °C!

⚠***WARNING:*** Always make sure the power socket you intend to plug the cooler into is accessible, so that the appliance can be immediately unplugged in case of emergency.

⚠***WARNING:*** When unplugging the device from the socket, grab the plug and pull it out. Do not under any circumstances pull at the cable; risk of damage.

⚠***WARNING***: To turn the device off completely, unplug the appliance from the power socket.

⚠ ***WARNING:*** In the event the electrical wiring of the product becomes damaged, summon a trained service technician. Do not under any circumstances repair the device yourself.

⚠***WARNING: The cooling system contains flammable coolant R290 (propane)!***

⚠***WARNING:*** Emergency maintenance and repair of the cooling system must be done by trained, authorised technicians familiar with cooling and electrical systems. The technicians should have special training and qualification for handling flammable substances in order to perform service on coolers containing R290. Follow basic regulations and safety measures regarding service and repair!

⚠ ***WARNING:*** Do not use open flame or potential sources of sparks in the vicinity of a cooler using ***R290*** coolant!
⚠***WARNING:*** After unpacking, place the cooler so that heat created by the cooling unit can be vented sufficiently.

⚠***WARNING:*** Do not place objects that could prevent air circulation on top of the cooler.

5. INSTALLATION AND PLACEMENT:

Place the cooler onto a stable, level surface (maximum permitted inclination: 2 degrees). The appliance requires unobstructed air circulation.

- *Ensure sufficient free space for air circulation and heat dissipation.*
- *Ensure sufficient supply of fresh air.*
- *The device must not be placed in an enclosed space.*
- *The device must not be placed in the vicinity of heat sources or exposed to direct sunlight.*

Minimum distance of vents from an obstacle that would limit air circulation must be 200 mm and from the capacitor 500 mm. Minimum distance for sections with no air vents is 70 mm. Ideally, use the device in a cool and well-ventilated room. The device is designed for use at ambient temperature of at least 16 °C and at most 32 °C.

⚠ ***WARNING:*** If the device is installed in a partially enclosed space (e.g., a cabinet, bar counter, etc.), sufficient ventilation must be ensured — especially around the ventilation openings and the condenser. It is recommended to create air inlet and outlet openings or grilles (at least as large as the surface area of the device's condenser) so that warm air can escape freely and overheating is prevented.

⚠***WARNING: The device MUST NOT be used or stored at ambient temperature lower than 0 °C.*** The device is designed for use in a normal environment, always under a roof, protected from rain or sunlight. Climate class N.

⚠ ***DANGER:*** Protect the cooler and electrical connection from rain and spraying water!

⚠***WARNING:*** Do not under any circumstances lay the cooler on its side, not even during transport.

NOTE: In order for the device to work correctly and at maximum output, it is important to not cover up any of the device's vents and ensure sufficient air circulation.

6. ELECTRICAL CONNECTION:

Connect the device to a power socket in accordance with specifications on the machine plate of the device. Electrical wiring is subject to local regulations. If the power leads (cables) are damaged, they must be replaced by the manufacturer, their service technician or a similarly qualified person to prevent risk of hazardous situations.

⚠ ***DANGER: Do not use or turn on the device if the power lead cable is damaged!***

7. TESTING:

The product is delivered ready for immediate use.

8. WARRANTY:

The device comes with a warranty in accordance with general legal regulations of the Czech Republic or in accordance with the trade agreement. During the validity period of the warranty, we will remove any defects on the product free of charge, provided these defects were not caused by excess wear, improper handling, incorrect storage or by using the product in a way that is counter to the instruction manual or the product's design as defined by the manufacturer. Materials replaced during the validity period of the warranty are our property. The legitimacy of the warranty claim is always decided by an authorised service centre. Warranty provided by a retailer outside of the territory of the Czech Republic is governed by the agreement between the retailer and the buyer in their mutual relationship; this agreement is not directly linked to the manufacturer. The agreement does not give the buyer the right to submit warranty claims to the manufacturer. Transport expenses or other costs are not covered by the warranty.

ATTENTION:

Electrical devices and appliances must be checked/inspected at a time stipulated by valid legislation of the country the device is operated in. Inspection of wiring may only be done by a person with valid authorisation for this activity. Service work, provision of spare parts and inspection is done by the manufacturer or an authorised service centre.

9. CONNECTION AND PRESSURISATION (see Fig. 9.)*:*

9.1 Connection and Pressurisation *SODA PYGMY Green Line new*

1. Inlet of CO_2 (Ø 8mm)
2. Water inlet (Ø 9,5mm)
3. Pressure reducer CO_2
4. CO_2 bottle
5. Pressure reducer for water
6. Water Filter
7. Aqua Stop (recommended)
8. Main water connection (drinking water)

9.2 Connection and Pressurisation *SODA PYGMY 25 Green Line new*

1. Pressure reducer CO_2
2. CO_2 bottle
3. Main water connection (drinking water)
4. Aqua Stop (recommended)
5. Water Filter
6. Water outlet - carbonated water (Ø 8mm)
7. Water outlet - cooled water (Ø 8mm)
8. Water inlet (Ø 8mm)
9. Inlet of CO_2 (Ø 8mm)
10. Speed fitting 8 x 8 mm

9.3 Connection and Pressurisation *SODA Exclusive Green Line new*

1. Main water connection (drinking water)
2. Aqua Stop (recommended)
3. Water Filter
4. Pressure reducer for water
5. Inlet of CO_2 (Ø 8mm)
6. Water inlet (Ø 9,5mm)
5. Pressure reducer CO_2
6. CO_2 bottle

9.4 Connection and Pressurisation *CW COMPACT Green Line new*

1. Main water connection (drinking water)
2. Aqua Stop (recommended)
3. Water Filter
4. Water inlet (Ø 8mm) (min. 3, max. 8 bar)
5. CO_2 bottle

9.5 Connection and Pressurisation *SODA AS-45 Green Line new*

Variant A: SODA WATER / COLD WATER

1. Main water connection (drinking water)
2. Aqua Stop (recommended)
3. Pressure reducer for water
4. Water Filter
5. Pressure reducer CO_2
6. CO_2 bottle
7. Y 8 x 8 x 8 mm speed fitting
8. Inlet of CO_2 (Ø 8mm)
9. Water intlet - cooled water (Ø 9,5mm)
10. Water intlet - carbonated water (Ø 9,5mm)

9.6 Connection and Pressurisation *SODA AS-45 Green Line new*

Variant B: SODA WATER / BEVERAGE

1. Main water connection (drinking water)
2. Aqua Stop (recommended)
3. Water Filter
4. Pressure reducer for water
5. Water intlet - cooled water (Ø 9,5mm)
6. Water intlet - carbonated water (Ø 9,5mm)
7. Inlet of CO_2 (Ø 8mm)
8. Pressure reducer for 2 st. CO_2
6. CO_2 bottle
7. Beverage

9.7 Connection and Pressurisation *SODA AS-110 Green Line new, Soda AS-40 Green Line*

1. Pressure reducer for 2 st. CO_2
2. CO_2 bottle
3. Beverage
4. Y 8 x 8 x 8 mm speed fitting
5. Keg coupler (A, S, M-system)
6. Water Filter
7. Aqua Stop (recommended)
8. Main water connection (drinking water)
9. Pressure reducer for water
10. Water outlet - carbonated water (Ø 9,5mm)
11. Beverage 1, 2 - outlet (Ø 9,5mm)
12. Cooling (IN / OUT) (Ø 9,5mm)
13. Water inlet for chilling (Ø 9,5mm)
14. Water inlet (Ø 9,5mm)
15. Inlet of CO_2 (Ø 8mm)
16. Speed fitting 9,5 x 8 mm (3x)
17. Speed fitting 9,5 x 8 mm (2x)

⚠ ***WARNING:*** Check the level and cleanliness of the water bath in the plastic container (SODA AS-45 Green Line new a SODA AS-110 Green Line new, Soda AS-40 Green Line) (after six months of operation we recommend to replace the water bath).

9.8 Connection and Pressurisation *External carbonator 40 l new*

1. Main water connection (drinking water)
2. Aqua Stop (recommended)
3. Water Filter
4. Pressure reducer for water
5. Pressure reducer CO_2
6. CO_2 bottle
7. Cooler
8. Outlet SODA (Ø 9,5mm)
9. Switch On/ Off
10. Inlet of CO_2 (Ø 8mm)
11. Water inlet (Ø 9,5mm)

9.9 Connection and Pressurisation *Soda Kontakt 70 Green Line, Soda Kontakt 70 Green line 2x koh.*

1. Inlet CO_2 (Ø 8mm)
2. Beverage inlet (Ø 9,5mm)
3. Water inlet (Ø 9,5mm)
4. Main water connection (drinking water)
5. Aqua Stop (recommended)
6. Water Filter
7. Pressure reducer CO_2
8. CO_2 bottle
9. Keg coupler (A, S, M-system)
10. Beverage

10. POURING FLUID INTO THE TANK (see Fig. 10.)*:*

Model series SODA AS-45 Green Line new, SODA AS-110 Green Line new, Soda AS-40 Green Line

Fill the plastic tank with clean water without any chemical treatment right up the mark MAX.

⚠ ***WARNING:*** Before starting, fill the tank with clean water up to the mark MAX. Do not use any chemicals, as this could damage the cooling system. An ecological antifreeze mixture based on propylene glycol can be used for cooling to temperatures below freezing.

⚠ ***WARNING:*** Check the connection of the pump outlet, if it is not connected, water will spray from the pump outlet after switching on the device.

⚠ ***WARNING:*** After connecting the cooling coil the water level may drop in the plastic tank, so check again and add water if necessary.

11. TEMPERATURE AND ADJUSTMENT (see Fig. 11.)*:*

The temperature of the cooled beverage (soda) is controlled by a mechanical thermostat in temperature range of 2 °C to 8 °C. The thermostat has a numerical scale of 1-7.
The recommended setting is level 5 to 7 on the thermostat.

ℹ ***NOTE:*** By adjusting the temperature on the thermostat, you directly influence the quality of the soda water — a lower temperature (recommended 2°C to 3°C) results in higher-quality soda water.

12. HOW TO WORK WITH SPEED FITTINGS (see Fig. 12.)*:*

12.1 Speed Fitting Installation:

Grasp the speed fitting and insert the hose all the way inside the speed fitting body (ca. 20 mm). The end of the hose must be straight so that it plugs fully into the coupling. If the hose will not go in, moisten the end of the hose.

12.2 Speed Fitting Removal:

Hold the grey ring tight against the body of the speed fitting and pull out the hose.

⚠ ***WARNING:*** If you do not hold the grey ring but pull at the hose, the speed fitting will cut even deeper into the hose.

⚠ ***WARNING:*** Hoses must not be pressurised during removal.

13. TAP INSTALLATION (see Fig. 13.)*:*

1. Turn the compensator lever (1.), so that it points down (see figure). The compensator lever on the tap is used to adjust the flow rate.
2. Fit the tap perpendicularly onto the spline.
3. Secure with a flare nut and turn left. (loosen to the right).
4. Tighten with the enclosed wrench.

14. WATER PRESSURE REDUCER (see Fig. 14.)*:*

The MRA 1 / 4-8 m regulator is recommended for the correct operation of the device.

(for SODA PYGMY 25 Green Line it is part of the device)

1. regulator
2. speed fitting JG M 1/4 x 9,5 mm
3. manometr

15. KEG COUPLER ASSEMBLY (see Fig. 15.)*:*

15.1 Outlet for Keg Pressurisation:

Variant of connection with the use of a bushing; the hose is fitted onto the bushing and affixed with a clip.

⚠***WARNING:*** Before you screw the speed fitting onto the 5/8“ thread, make sure the keg coupler (air inlet for delivery medium) has a lip valve (check valve 15.A) fitted on it.

15.2 Outlet for Beverage:

Screw an F 5/8“ x 3/8“ (9,5 mm) speed fitting onto the keg coupler.

16. KEG TAPPING AND UNTAPPING (see Fig. 16.)*:*

16.1 Keg Tapping

Procedure for tapping a keg using an S-system keg coupler.

16.2 Keg Untapping

Procedure for untapping a keg using an S-system keg coupler:

16.3 Keg Tapping

Procedure for tapping a keg using an A-system keg coupler:

16.4 Keg Untapping

Procedure for untapping a keg using an A-system keg coupler:

⚠***WARNING:*** Before tapping the keg, make sure that the coupler and the keg’s neck are clean!

17. PUTTING INTO OPERATION:

1. Connect the device to the CO_2 supply.
2. Connect the device to the water or beverage supply.
3. Check that all connections are properly sealed.
4. For the SODA AS-45 Green Line new, Soda AS-40 Green Line, and SODA AS-110 Green Line new models, fill the cooling tank with clean water up to the MAX mark.
5. Plug the device into the electrical outlet.
6. Fill the system with CO_2 up to the dispensing tap (CO_2 will hiss from the tap), then open the water supply and switch on the device using the main power switch (or thermostat on the SODA PYGMY Green Line new model).
7. Set the temperature according to point 11.
8. You can dispense the beverage using the dispensing tap.

CO_2 must be turned on and supplied to the device before the water (beverage).

For proper soda water formation, the recommended inlet water temperature is 11–15 °C.

The minimum inlet water flow rate for soda water makers is 6 L/min. For the External carbonator 200l new device, the minimum inlet water flow rate is 8 L/min.

WARNING: If you discover a leak, turn off the device. Fix any leaks found on the tubing. If a leak is found inside the device or you are unsure how to proceed, contact a service centre.

18. RECOMMENDED ACCESSORIES:

- AquaStop
- Water filter (is required for the correct operation of the device)
- Water pressure reducer (is required for the correct operation of the device)
- Tubes and fittings

NOTE: The recommended accessories are not included. The supplier is not liable for damages caused by not using this recommended accessory.

19. TABLE OF MALFUNCTIONS:

Malfunction	Cause	Removal
The soda water does not flow.	No water supply to the water tap.	Open the valve on the water tap.
	Inlet of pressure of CO_2 is not open.	Open and check the inlet pressure CO_2 on the cylinder and adjust the pressure of CO_2 min.to 4.5 Bar - max. 5.5 Bar.
	Water filter blocked.	Check or replace the water filter.
	The pump runs for more than 240 seconds at a time (enters fault mode).	The device must be restarted by disconnecting from the power socket.
The beverage is chilled only a little.	Wrong setting of the thermo stat.	Turn the thermostat knob clockwise to No. 7.
	Bad air circulation.	Make sure the condenser plate are not clogged.
	The machine overheats.	Place the machine to a cooler surroundings.
The fittings do not seal properly.	Poorly inserted tube.	Pull out the tube, check to see if there are not any sharp edges, possibly shorten with knife.
	Scratches on the hose.	Pull out and shorten for about 2 cm.
Weak soda carbonation after replacing the CO_2 cylinder.	Flooded saturation tank.	Switch off the device, close the water supply. Using the soda tap, fill the system with CO_2 (from the CO_2 tap hissing sound), then turn on the water supply and start the device.

NOTE: When connecting the machine to a dispense tower with taps, the line length and diameter are very important. The shorter the line length and the smaller the hose diameter, the better the soda water. Recirculation of the taps and the good insulation of the tubes also have a positive effect on the quality of the soda water.

NOTE: If the defect persists even after the above steps are taken, contact a service centre.

Do not forget to specify the following:

- type of defect
- product type
- production year
- product's serial number (found on the machine plate)

Ordering Components:

ALWAYS USE ORIGINAL COMPONENTS. The manufacturer or supplier bear no responsibility for non-original components or components not recommended by the manufacturer.

20. SPARE PARTS:

When ordering spare parts, always provide the following:

- product type
- production year
- product's serial number

21. CLEANING THE CONDENSER (see Fig. 21.)*:*

The condenser must be cleaned with compressed air 1x a month. Alternatively, clean from the outside with a brush.

22. SANITATION (see Fig. 22):

22.1 Water sanitation: for beverage lines only (sanitation adapter)

Connect the sanitation adapter (not included in the package) to the water supply using a hose.

⚠ ***WARNING:*** Never perform sanitation with sanitation balls on lines that produce soda!

⚠ ***WARNING:*** Maximum water temperature must not exceed 25 °C.

Sanitation Procedure:

Connect the keg coupler to the sanitation adapter the same way as if you were tapping a keg. Once connected, turn the bar tap lever to open position and keep it open until clean water flows out of the tap (all beverage residue and partial sediments flush out).
For better sanitation of the cooling device, place cleaning balls into the hose beyond the keg coupler and use pressurised water to clean out the beverage tubing.

NOTE: Sanitation adapter is not included. Can be purchased as an accessory for the cooler.

NOTE: Remember to dismount the tap and remove the cleaning balls.

22.2 Chemical sanitation:

Chemical sanitation is recommended for units that have been out of operation or for units that have been in use for an extended period without sanitation.

Instructions for chemical sanitation of the soda water lines.

Instructions for chemical sanitation of the beverage lines.

23. INSPECTION BEFORE EVERY USE:

1. Visual check.
2. Lead-in cable check.
3. Condenser cleanliness check (in case of excess pollution of the condenser, clean more frequently than 1x a month).

⚠ ***WARNING:*** Do not use the device if defects or malfunctions are found.

24. PERIODIC CHECKS:

✔ 1x day: check the water level in the tank.

✔ 1x a week: check that the lead-in cable is undamaged and that the plug is firmly in the socket.

✔ 1x a week: check that the device is not exposed to radiant heat.

✔ 1x a week: check that air circulation is not obstructed.

✔ 1x a month: check the cooling unit's condenser and clean it regularly.

✔ 1x a month: check water purity in the device (chiller tank), or change it if necessary.

✔ 1x a year: have an engineering inspector check the electrical safety of the device.

25. MAINTENANCE :

The condenser must be checked for cleanliness every month. Any dirt found must be cleaned with compressed air or wiped off. Otherwise, there is a risk of reduced cooling output or damaging of the cooler.

Wipe the device only with a soft and, if needed, lightly moistened cloth.

26. ENVIRONMENTAL PROTECTION:

Waste Sorting:

This product must not be disposed of in communal waste. Electrical waste in the Czech Republic is disposed of within the Rema System (www.remasystem.cz).

In countries other than the Czech Republic, waste sorting is subject to local regulations.

Sorting waste allows recycling and reusing used products and packaging materials. Reuse of recycled material helps protect the environment from pollution and reduces resource consumption. Local regulations may regulate the method of disposing of household appliances at local collection points or at the point of sale.

PRODUCT MODEL	COOLING POWER OF THE COMPRESSOR (HP)	COOLING POWER OF THE COMPRESSOR (W)	MAXIMUM COOLING CAPACITY (L/ HOUR)TO 0°C/TK 45°C	CONTINUOUS COOLING PERFORMANCE (L/HOUR)	THERMAL GRADIENT Δt (°C)	VOLTAGE	POWER (W)	AMPERAGE (A)	TYPE OF REFRIGERANT	CONNECTION PARAMETERS	
										INLET WATER TEMPERATURE (°C)	INLET WATER FLOW RATE (L/MIN)
SODA PYGMY Green Line new	1/8	310	25	20	10	220-240V 50Hz~1	391	1,70	R290	11 - 15	6
SODA PYGMY 25 Green Line new	1/8	310	25	20	10	220-240V 50Hz~1	391	1,70	R290	11 - 15	6
SODA AS-45 Green Line new	1/8	310	45	25	10	220-240V 50Hz~1	310	1,50	R290	11 - 15	6
SODA AS-110 Green Line new	1/3	890	110	60	10	220-240V 50Hz~1	943	4,10	R290	11 - 15	6
External carbonator 40l new	-	-	40	-	-	220-240V 50Hz~1	368	1,60	-	11 - 15	6
SODA Exclusive Green Line new	1/8	310	25	20	10	220-240V 50Hz~1	391	1,7	R290	11 - 15	6
CW COMPACT Green Line new	1/8	310	25	20	10	220-240V 50Hz~1	460	2	R290	11 - 15	6
Soda Kontakt 70 Green Line	1/3	860	70	65	10	220-240V 50Hz~1	828	3,60	R290	11 - 15	6
Soda Kontakt 70 Green Line 2x koh.	1/3	860	70	65	10	220-240V 50Hz~1	828	3,60	R290	11 - 15	6
External carbonator 200l new	-	-	200	-	-	220-240V 50Hz~1	322	1,40	-	11 - 15	8
Soda AS-40 Green Line	1/8	310	45	25	10	220-240V 50Hz~1	644	2,80	R290	11 - 15	6

WICHTIG

Dieses Handbuch enthält Anweisungen zur Installation, Verwendung und Bedienung des Gerätes. Handbuch ist untrennbarer Teil des Geräts. Es muss während der gesamten Lebensdauer des Geräts aufbewahrt und dem Benutzer immer dann zur Verfügung gestellt werden, wenn das Gerät installiert, verlegt, verwendet oder gewartet wird.
Bitte lesen Sie dieses Handbuch vor der Installation und Benutzung des Gerätes sorgfältig durch. Es enthält wichtige Informationen, die zum korrekten und sicheren Gebrauch des Geräts führen.
Aufgrund der ständigen Produktverbesserung dienen die Abbildungen in diesem Handbuch nur der Veranschaulichung und können vom gekauften Produkt abweichen.

Dieses Handbuch ist eine Übersetzung des tschechischen Originalhandbuchs.

LINDR.CZ s.r.o.

Sadová 132
503 15 Nechanice, Czech Republic

Handy: **+420 775 715 494**
Tel.: +420 495 447 239

E-Mail: info@lindr.cz
Website: www.lindr.cz, www.lindr.eu

IN DER GEBRAUCHSANWEISUNG VERWENDETE SYMBOLE UND ZEICHEN:

ACHTUNG:
Die Nichtbeachtung der Anweisungen kann zu Verletzungen oder Schäden am Gerät führen.

GEFAHR:
Gefahr eines Stromschlags.

BEMERKUNG:
Dieses Symbol weist auf Informationen und Ratschläge für Benutzer hin.

ACHTUNG:
Das Kühlsystem enthält das brennbare Kältemittel R290 (Propan)!

R290

Inhalt:

1. Einleitung 30
2. Beschreibung des Gerätes 30
3. Typenschild 30
4. Allgemeine Anweisungen, Vorsichtsmaßnahmen und Sicherheitshinweise 30
5. Installation und Aufstellung 31
6. Elektrischer Anschluss 32
7. Prüfung 32
8. Garantie 32
9. Anschluss und Druckbeaufschlagung 32
10. Auffüllen des Tanks mit Flüssigkeit 34
11. Temperatur und Einrichtung 34
12. Arbeiten mit Schnellkupplungen 34
13. Montage des Zapfhahns 35
14. Wasserreduktionsventil 35
15. Aufbau des Zapfkopfes 35
16. Anzapfen und Abschlagen des Fasses 35
17. Inbetriebnahme 36
18. Empfohlenes Zubehör 36
19. Fehlertabelle 37
20. Ersatzteile 38
21. Reinigung des Kondensators 38
22. Reinigung 38
23. Kontrolle vor jedem Betrieb 39
24. Regelmäßige Kontrollen 39
25. Wartung 39
26. Umweltschutz 39

1. EINLEITUNG:

Vielen Dank, dass Sie sich für den Kauf eines LINDR-Produkts entschieden haben.

2. BESCHREIBUNG DES GERÄTS:

Wassersprudler sind professionelle Geräte zur Herstellung von gekühltem Sodawasser durch Mischen von H_2O und CO_2. Diese praktischen Geräte eignen sich für Haushalte, Büros und Produktionsstätten.

Die Geräte sind nicht zum Befüllen von Fässern bestimmt.

Dieses Handbuch ist für die folgenden Modelle bestimmt:

SODA PYGMY Green Line new
SODA PYGMY 25 Green Line new
SODA AS-45 Green Line new
SODA AS-110 Green Line new
Wassersprudler - extern new 40 l new
SODA Exclusive Green Line new
CW COMPACT Green Line new
Soda Kontakt 70 Green Line
Soda Kontakt 70 Green line 2x koh.
Wassersprudler - extern new 200 l new
Soda AS-40 Green Line

3. TYPENSCHILD:

4. ALLGEMEINE ANWEISUNGEN, VORSICHTSMASSNAHMEN UND SICHERHEITSHINWEISE:

Achten Sie bei der Verwendung auf die grundlegenden Sicherheitshinweise des Geräteherstellers. Jede andere Verwendung ist als unzulässig und daher gefährlich anzusehen. Der Lieferant haftet nicht für Schäden, die durch unsachgemäße Verwendung entstehen.

VERWENDEN SIE DAS GERÄT NICHT FÜR ANDERE ZWECKE ALS DIE VOM HERSTELLER VORGESEHENE VERWENDUNG!

Allgemeine Sicherheitsregeln. Befolgen Sie diese folgenden Sicherheitshinweise.

Die Geräte entsprechen der Schutzart IP21.

Der Lieferant haftet bei Nichtbeachtung der folgenden Anweisungen nicht für Schäden, die durch die Tätigkeit an diesem Gerät durchgeführt werden!

⚠ ***WARNUNG:*** Dieses Gerät kann von Kindern ab 15 Jahren sowie von Personen mit verringerten physischen, sensorischen oder mentalen Fähigkeiten oder Mangel an Erfahrung und Wissen benutzt werden, wenn sie beaufsichtigt werden oder bezüglich des sicheren Gebrauchs des Gerätes unterwiesen wurden und die möglichen Gefahren verstehen.

⚠ ***WARNUNG:*** Kinder dürfen nicht mit dem Gerät spielen. Bewahren Sie sämtliches Verpackungsmaterial außerhalb der Reichweite von Kindern *(enthält Plastikverpackung - Erstickungsgefahr)*.

⚠ ***WARNUNG:*** Die Reinigung und Wartung des Geräts durch den Benutzer darf nicht von Kindern ohne Aufsicht durchgeführt werden.

⚠ ***WARNUNG:*** Überprüfen Sie vor dem Anschließen der Hauptstromversorgung, ob die Spannung und Frequenz den auf dem Gerät angegebenen Informationen entsprechen.

⚠ ***WARNUNG:*** Stellen Sie immer sicher, dass die Steckdose, an die Sie den Kühler anschließen wollen, mit den Angaben auf dem Typenschild (Stromspannung, Frequenz, Wattzahl) entspricht.

⚠ ***WARNUNG:*** Bevor Sie Änderungen am Gerät vornehmen, z. B. vor der Reinigung und Wartung des Geräts, trennen Sie IMMER das Gerät von der Stromversorgung: Drehen Sie den Thermostat auf die Position "O" und ziehen Sie den Stecker.

⚠ ***WARNUNG:***Stecken Sie niemals Werkzeuge oder andere Gegenstände in den Propeller des Ventilators.

⚠ ***WARNUNG:***Berühren Sie elektrische Teile niemals mit nassen oder feuchten Händen.

⚠ ***WARNUNG:***Um die Leistung des Kühlgeräts zu gewährleisten, darf die Luftzufuhr nicht blockiert werden.

⚠ ***WARNUNG:***Während der Sanierung darf die Wassertemperatur 25 °C nicht überschreiten!

⚠ ***WARNUNG:***Achten Sie immer darauf, dass die Steckdose, an die Sie den Kühler anschließen werden, frei zugänglich ist, damit der Stecker bei Bedarf sofort gezogen werden kann.

⚠ ***WARNUNG:***Wenn Sie den Stecker aus der Steckdose ziehen, fassen Sie den Stecker an und ziehen Sie ihn heraus. Ziehen Sie unter keinen Umständen am Netzkabel, da dies zu Schäden führen kann.

⚠ ***WARNUNG*** : Um das Gerät vollständig auszuschalten, ziehen Sie den Stecker aus der Steckdose.

⚠ ***WARNUNG:***Im Falle einer Beschädigung der elektrischen Installation des Produkts muss ein geschulter Servicetechniker herbeigerufen werden. Reparieren Sie es auf keinen Fall selbst.

⚠ ***WARNUNG: Das Kühlsystem enthält das brennbare Kältemittel R290 (Propan)!***

⚠ ***WARNUNG:*** Die Notfallwartung und -instandhaltung des Kühlsystems muss von geschulten, autorisierten Technikern durchgeführt werden, die mit kältetechnischen und elektrischen Systemen vertraut sind. Für die Wartung von Kühlern mit dem Kältemittel R290 müssen die Techniker speziell für den Umgang mit brennbaren Stoffen geschult und qualifiziert sein. Beachten Sie die grundlegenden gesetzlichen Vorschriften und Sicherheitsvorkehrungen bei Wartung und Reparatur!

⚠***WARNUNG:*** Verwenden Sie keine offene Flamme und keine potenzielle Funkenquelle in der Nähe des Geräts mit dem Kühlmittel***R290***!

⚠ ***WARNUNG:*** Stellen Sie das Gerät nach dem Auspacken so auf, dass die vom Kühlaggregat erzeugte Wärme ausreichend abgeleitet werden kann.

⚠ ***WARNUNG:*** Stellen Sie keine Gegenstände auf das Gerät, die die Luftzirkulation behindern würden.

5. INSTALLATION UND STANDORT:

Stellen Sie das Gerät auf eine stabile Unterlage in waagerechter Stellung auf (maximal zulässige Neigung 2 Grad). Eine freie Luftzirkulation um das Gerät ist notwendig.

- *Achten Sie auf ausreichenden Freiraum für die Luftzirkulation und Wärmeabfuhr.*
- *Sorgen Sie für ausreichend Frischluft.*
- *Das Gerät darf nicht in einem geschlossenen Raum aufgestellt werden.*
- *Das Gerät darf nicht in der Nähe von Wärmequellen aufgestellt oder direkter Sonneneinstrahlung ausgesetzt werden.*

Der Mindestabstand des Hindernisses zu den Lüftungsöffnungen
muss 200 mm und zum Kondensator 500 mm betragen. Wenn keine Lüftungsöffnungen vor Ort vorhanden sind,
beträgt der Mindestabstand 70 mm. Verwenden Sie das Gerät vorzugsweise in einem kühlen und gut belüfteten Raum. Das Gerät ist für den Einsatz bei einer Umgebungstemperatur von min. 16 °C und max. 32 °C ausgelegt.

⚠ ***WARNUNG:*** Falls das Gerät in einem teilweise geschlossenen Raum installiert wird (z. B. in einem Schrank, einer Bartheke usw.), muss eine ausreichende Belüftung sichergestellt werden – insbesondere an den Stellen mit Lüftungsöffnungen und dem Kondensator. Es wird empfohlen, Zu- und Abluftöffnungen bzw. -gitter einzurichten (mindestens so groß wie die Fläche des Kondensators des Geräts), damit warme Luft ungehindert entweichen kann und eine Überhitzung verhindert wird.

⚠ ***WARNUNG: Das Gerät darf NICHT bei einer Umgebungstemperatur unter 0°C verwendet oder gelagert werden.*** Das Gerät ist für die Verwendung in normalen Umgebungen vorgesehen, nur unter einem vor Regen und Sonnenlicht geschützten Dach verwenden. Klimaklasse N.

⚠ ***GEFAHR:*** Das Gerät und den Elektroanschluss vor Regen und Spritzwasser schützen!

⚠ ***WARNUNG:*** Das Gerät niemals auf die Seite legen, auch nicht beim Transport.

ℹ ***BEMERKUNG:***Für einen ordnungsgemäßen Betrieb und maximale Leistung des Gerätes ist es wichtig, dass die Lüftungsöffnungen nicht abgedeckt werden und dass eine ausreichende Luftzirkulation gewährleistet ist.

6. ELEKTRISCHER ANSCHLUSS:

Schließen Sie das Gerät an den elektrischen Anschluss an, wie auf dem Typenschild des Geräts angegeben. Die Verkabelung unterliegt den örtlichen Vorschriften. Wenn die Stromversorgungsleitung (Kabel) beschädigt ist, muss sie durch den Hersteller, seinen Servicetechniker oder eine ähnlich qualifizierte Person ersetzt werden, um eine gefährliche Situation zu vermeiden.

⚠ ***GEFAHR: Wenn das Netzkabel beschädigt ist, dürfen Sie das Gerät nicht benutzen oder einschalten!***

7. PRÜFUNG:

Das Produkt wird so geliefert, dass es sofort einsatzbereit ist.

8. GARANTIE:

Auf das Gerät wird gemäß den allgemeinen gesetzlichen Bestimmungen der Tschechischen Republik oder einer Geschäftsvereinbarung eine Garantie gewährt. Während der Garantiezeit beheben wir kostenlos alle Mängel am Produkt, die nicht durch übermäßige Abnutzung, unsachgemäße Behandlung, unsachgemäßen Umgang, unsachgemäße Lagerung oder durch die Verwendung des Produkts im Widerspruch mit der Anleitung und der vom Hersteller vorgesehenen Zweckbestimmung verursacht wurden. Während der Garantiezeit ausgetauschte Materialien bleiben unser Eigentum. Über die Gültigkeit der Garantie entscheidet immer der autorisierte Kundendienst. Die vom Verkäufer außerhalb der Tschechischen Republik gewährte Garantie wird durch eine Vereinbarung zwischen dem Verkäufer und dem Käufer in ihrer gegenseitigen Beziehung geregelt, die keine direkte Beziehung zum Hersteller ist. Der Käufer ist somit nicht berechtigt, die Garantie gegenüber dem Hersteller geltend zu machen. Versand- oder andere Kosten sind nicht durch die Garantie abgedeckt.

WARNUNG:

Elektrische Anlagen und Verbraucher müssen gemäß den geltenden Rechtsvorschriften des Landes, in dem sie betrieben werden, geprüft werden. Nur eine Person, die eine gültige Genehmigung für diese Tätigkeit besitzt, darf Revisionen von elektrischen Leitungen durchführen. Wartung, Ersatzteile und Inspektionen werden vom Hersteller oder von einem autorisierten Servicecenter durchgeführt.

9. ANSCHLUSS UND DRUCKBEAUFSCHLAGUNG (siehe Abb. 9)*:*

9.1 Anschluss und Druckbeaufschlagung *SODA PYGMY Green Line new*

1. CO 2-Eingang (Ø 8mm)
2. Wassereingang (Ø 9,5mm)
3. CO_2-Reduktionsventil
4. CO_2-Druckflasche
5. Wasserreduktionsventil
6. Wasserfilter
7. Aqua Stop (empfohlen)
8. Wasseranschluss (Trinkwasser)

9.2 Anschluss und Druckbeaufschlagung *SODA PYGMY 25 Green Line new*

1. CO_2-Reduktionsventil
2. CO_2-Druckflasche
3. Wasseranschluss (Trinkwasser)
4. Aqua Stop (empfohlen)
5. Wasserfilter
6. Ausgang der gekühlten Soda (Ø 8mm)
7. Ausgang des gekühlten Wassers (Ø 8mm)
8. Wassereingang (Ø 8mm)
9. CO_2-Eingang (Ø 8mm)
10. Schnellkupplung 8 x 8 mm

9.3 Anschluss und Druckbeaufschlagung *SODA Exclusive Green Line new*

1. Wasseranschluss (Trinkwasser)
2. Aqua Stop (empfohlen)
3. Wasserfilter
4. Wasserreduktionsventil
5. CO_2-Eingang (Ø 8mm)
6. Wassereingang (Ø 9,5mm)
7. CO_2-Reduktionsventil
8. Druckflasche

9.4 Anschluss und Druckbeaufschlagung CW COMPACT Green Line new

1. Wasseranschluss (Trinkwasser)
2. Aqua Stop (empfohlen)
3. Wasserfilter
4. Wassereingang (Ø 8mm) (min. 3, max. 8 bar)
5. CO_2-Flasche

9.5 Anschluss und Druckbeaufschlagung SODA AS-45 Green Line new

Variante A: SODA / GEKÜHLTES WASSER

1. Wasseranschluss (Trinkwasser)
2. Aqua Stop (empfohlen)
3. Wasserreduktionsventil
4. Wasserfilter
5. CO_2-Reduktionsventil
6. Druckflasche
7. Schnellkupplung Y 8 x 8 x 8 mm
8. CO_2-Eingang (Ø 8mm)
9. Wassereingang zum Kühlen (Ø 9,5mm)
10. Wassereingang zur Sodazubereitung (Ø 9,5mm)

9.6 Anschluss und Druckbeaufschlagung SODA AS-45 Green Line new

Variante B: SODA / GETRÄNK

1. Wasseranschluss (Trinkwasser)
2. Aqua Stop (empfohlen)
3. Wasserfilter
4. Wasserreduktionsventil
5. Getränkeeingang zum Kühlen(Ø9,5mm)
6. Wassereingang zur Sodazubereitung (Ø 9,5mm)
7. CO_2-Eingang (Ø 8mm)
8. CO_2-Reduktionsventil der 2. Stufe
9. Druckflasche
10. Getränk

9.7 Anschluss und Druckbeaufschlagung SODA AS-110 Green Line new, Soda AS-40 Green Line

1. Reduktionsventil
2. Druckflasche
3. Getränk
4. Schnellkupplung Y 8 x 8 x 8 mm
5. Zapfkopf
6. Wasserfilter
7. Aqua Stop (empfohlen)
8. Wasseranschluss (Trinkwasser)
9. Wasserreduktionsventil
10. Sodaausgang (Ø 9,5mm)
11. Getränk 1, 2 - Ausgang (Ø 9,5mm)
12. Nachkühlen (Ein-/Ausgang) (Ø 9,5mm)
13. Getränkeeingang zum Kühlen (Ø 9,5mm)
14. Wassereingang (Ø 9,5mm)
15. CO_2-Eingang (Ø 8mm)
16. Schnellkupplung 9,5 x 8 mm (3x)
17. Schnellkupplung 9,5 x 8 mm (2x)

⚠ ***WARNUNG:*** Prüfen Sie einmal im Monat, ob das Wasser im Gerät sauber ist, wechseln Sie das Wasser bei Bedarf (SODA AS-45 Green Line new und SODA AS-110 Green Line new, Soda AS-40 Green Line).

9.8 Anschluss und Druckbeaufschlagung Wassersprudler - extern 40l new

1. Wasseranschluss (Trinkwasser)
2. Aqua Stop (empfohlen)
3. Wasserfilter
4. Wasserreduktionsventil
5. CO_2-Reduktionsventil
6. Druckflasche
7. Kühlung
8. Sodaausgang (Ø 9,5mm)
9. Schalter
10. CO_2-Eingang (Ø 8mm)
11. Wassereingang (Ø 9,5mm)

9.9 Anschluss und Druckbeaufschlagung *Soda Kontakt 70 Green Line, Soda Kontakt 70 Green Line 2x koh.*

1. CO_2-Eingang (Ø 8mm)
2. Eingang für Getränke (Ø 9,5 mm)
3. Wassereingang (Ø 9,5mm)
4. Wasseranschluss (Trinkwasser)
5. Aqua Stop (empfohlen)
6. Wasserfilter
7. CO_2-Reduktionsventil
8. Druckflasche
9. Zapfkopf (A, S, M-system)
10. Getränk

10. AUFFÜLLEN DES TANKS MIT FLÜSSIGKEIT (siehe Abb. 10)*:*

Modellreihe SODA AS-45 Green Line new, SODA AS-110 Green Line new, Soda AS-40 Green Line

Füllen Sie den Kunststofftank bis zur MAX-Marke mit sauberem, chemikalienfreiem Wasser.

⚠ ***WARNUNG:*** Füllen Sie den Tank vor dem Start bis zur MAX-Marke mit sauberem Wasser. Verwenden Sie keine chemischen Produkte, diese könnten das Kühlsystem beschädigen. Es kann ein umweltfreundliches Frostschutzmittel auf Propylenglykol-Basis zur Kühlung bei Temperaturen unter dem Gefrierpunkt verwendet werden.

⚠ ***WARNUNG:*** Überprüfen Sie den Anschluss des Pumpenauslasses. Wenn er nicht angeschlossen ist, spritzt beim Einschalten des Gerätes Wasser aus dem Pumpenauslass.

⚠ ***WARNUNG:*** Wenn die Nachkühlschlange angeschlossen wird, kann der Wasserstand im Kunststofftank sinken. Prüfen Sie daher den Wasserstand erneut und füllen Sie gegebenenfalls Wasser nach.

11. TEMPERATUR UND EINSTELLUNG (siehe Abb. 11)*:*

Die Temperatur des gekühlten Getränks (Sodawassers) wird durch einen mechanischen Thermostaten geregelt. Der Thermostat verfügt über eine numerische Skala von 1 bis 7. Die empfohlene Einstellung liegt bei Stufe 5 bis 7.

ℹ ***BEMERKUNG:*** Durch die Einstellung der Temperatur am Thermostaten beeinflussen Sie direkt die Qualität des Sodawassers – eine niedrigere Temperatur (empfohlene Temperatur 2 °C bis 3 °C) = höherwertiges Sodawasser.

12. ARBEITEN MIT SCHNELLKUPPLUNGEN (siehe Abb. 12.)*:*

12.1 Montage von Schnellkupplungen:

Fassen Sie die Schnellkupplung an und schieben Sie den Schlauch bis zum Anschlag (ca. 20 mm) in den Körper der Schellkupplung. Der Schlauch muss gerade abgeschnitten werden, um eine perfekte Verbindung zu gewährleisten. Wenn sich der Schlauch nicht einführen lässt, muss das Ende befeuchtet werden.

12.2 Demontage von Schnellkupplungen:

Halten Sie den grauen Ring in Richtung des Schnellkupplungskörpers und ziehen Sie den Schlauch heraus.

⚠ ***WARNUNG:***Wenn Sie den grauen Ring nicht festhalten und am Schlauch ziehen, schneidet die Schnellkupplung noch mehr in den Schlauch ein.

⚠ ***WARNUNG:***Die Schläuche dürfen bei der Demontage nicht unter Druck stehen.

13. MONTAGE DES ZAPFHAHNS (siehe Abb. 13)*:*

1. Drehen Sie den Kompensatorhebel (1.) so, dass er nach unten zeigt (siehe Abbildung). Mit dem Kompensatorhebel stellen Sie am Hahn den optimalen und von Ihnen gewünschten Durchfluss ein.
2. Setzen Sie den Hahn senkrecht auf den Vielzahn.
3. Sichern Sie mit der Kontermutter und drehen Sie nach links. (Nach rechts lösen Sie sie).
4. Ziehen Sie mit dem beigelegten Schlüssel fest.

14. WASSERREDUKTIONSVENTIL (siehe Abb. 14)*:*

Für den ordnungsgemäßen Betrieb des Gerätes wird der Regler MRA 1 / 4-8 m empfohlen.

(bei SODA PYGMY 25 Green Line new ist er im Lieferumfang enthalten)

1. Regler
2. Schnellkupplung JG M 1/4 x 9,5 mm
3. Manometer

15. MONTAGE DES ZAPFKOPFS (siehe Abb. 15)*:*

15.1 Ausgang der Druckbeaufschlagung des Fasses:

Anschlussvariante mit einer Tülle, der Schlauch wird auf die Tülle aufgesteckt und mit einer Schelle befestigt.

⚠ ***WARNUNG:***Bevor Sie die Schnellkupplung auf das 5/8"-Gewinde schrauben, vergewissern Sie sich, dass das Lippenventil (Rückschlagventil 15.A) auf den Zapfkopf (Lufteingang des Druckmediums) eingesetzt ist.

15.2 Getränkeauslass:

Schrauben Sie die Schnellkupplung F 5/8" x 3/8" (9,5 mm) auf den Zapfkopf.

16. FASS ANZAPFEN UND ABSCHLAGEN(siehe Abb. 16)*:*

16.1 Anzapfen des Fasses:

Vorgehensweise beim Anzapfen des Fasses mit dem S-system-Zapfkopf.

16.2 Abschlagen des Fasses:

Vorgehensweise beim Abschlagen des Fasses mit dem S-system-Zapfkopf.

16.3 Anzapfen des Fasses:

Vorgehensweise beim Anzapfen des A-system Fasszapfkopfes.

16.4 Abschlagen des Fasses:

Vorgehensweise beim Abschlagen des A-system Fasszapfkopfes.

⚠ ***WARNUNG:*** Vergewissern Sie sich, dass der Adapter sauber ist, bevor Sie den Fass anzapfen!

17. INBETRIEBNAHME:

1. Verbinden Sie das Gerät mit CO_2.
2. Verbinden Sie das Gerät mit der Wasser- oder Getränkezufuhr.
3. Überprüfen Sie, ob alle Verbindungen ausreichend dicht sind.
4. Bei den Geräten SODA AS-45 Green Line new, SODA AS-40 Green Line und SODA AS-110 Green Line new füllen Sie den Kühlbehälter mit sauberem Wasser bis zur MAX-Markierung.
5. Schließen Sie das Gerät an das Stromnetz an.
6. Füllen Sie das System bis zum Zapfhahn mit CO_2 (aus dem Hahn entweicht CO_2). Danach öffnen Sie die Wasserzufuhr und schalten das Gerät mit dem Hauptschalter ein (mit dem Thermostat bei dem Modell SODA PYGMY Green Line new).
7. Stellen Sie die Temperatur gemäß Punkt 11 ein.
8. Über den Zapfhahn können Sie das Getränk ausschenken.

CO_2 muss früher in das Gerät geleitet werden als das Wasser (Getränk).

Für die korrekte Herstellung von Sodawasser wird eine Eingangswassertemperatur von 11–15 °C empfohlen.

Die minimale Wassereinlaufmenge für Sodawassergeräte beträgt 6 L/min. Beim Gerät Wassersprudler - extern new 200 l new beträgt die minimale Wassereinlaufmenge 8 L/min.

⚠ ***WARNUNG:*** Wenn eine Undichtigkeit auftritt, schalten Sie das Gerät aus. Reparieren Sie eventuelle Undichtigkeit in der Leitung. Wenn die Undichtigkeit im Inneren des Geräts auftritt oder Sie sich nicht sicher sind, wenden Sie sich an den Kundendienst.

18. EMPFOHLENES ZUBEHÖR:

- Aqua Stop
- Wasserfilter (erforderlich für den ordnungsgemäßen Betrieb des Geräts)
- Wasserreduktionsventil (erforderlich für den ordnungsgemäßen Betrieb des Geräts)
- Schläuche und Schnellkupplungen

BEMERKUNG: Empfohlenes Zubehör ist nicht im Lieferumfang enthalten. Der Lieferant haftet nicht für Schäden, die durch Nichtverwendung dieses empfohlenen Zubehörs entstehen.

19. FEHLERTABELLE:

Fehler	Ursache	Behebung
Sodawasser fließt nicht.	Geschlossene Wasserzufuhr am Wasseranschluss	Den Hahn am Wasseranschluss öffnen.
	Die CO_2-Druckversorgung ist nicht geöffnet.	Die CO_2-Druckversorgung an der Flasche öffnen und überprüfen und den CO_2-Druck min. auf 4,5 bar - max. auf 5,5 bar einstellen.
	Verstopfter Wasserfilter.	Wasserfilter prüfen oder ersetzen.
	Die Pumpe läuft ununterbrochen länger als 240 Sekunden (gerät in Fehlermodus).	Das Gerät muss neu gestartet werden, indem es vom Stromnetz getrennt wird.
Getränk wenig gekühlt.	Thermostat falsch eingestellt.	Den Thermostatknopf nach rechts bis zur Nummer 7 drehen.
	Schlechte Luftzirkulation.	Die Kondensatorlamellen prüfen, ob sie nicht verstopft sind.
	Das Gerät überhitzt sich.	Das Gerät in eine kältere Umgebung verlegen.
Undichte Schnellkupplungen.	Falsch eingeschobener Schlauch.	Den Schlauch aus der Schnellkupplung ziehen und überprüfen, ob er keine scharfe Kante aufweist, bei Bedarf mit einem Messer verkürzen.
	Ritze am Schlauch.	
Schwache Kohlensäure im Sodawasser nach dem Austausch der CO_2-Flasche.	Mit Wasser gefüllter Sättigungsbehälter.	Schalten Sie das Gerät aus und schließen Sie die Wasserzufuhr. Füllen Sie das System bis zum Zapfhahn mit CO_2 (es zischt CO_2 aus dem Hahn), dann öffnen Sie die Wasserzufuhr und schalten das Gerät ein.

BEMERKUNG: Beim Anschluss des Geräts an einen Ständer mit Zapfhähnen ist die Länge und der Durchmesser der Leitung wichtig. Je kürzer die Leitungslänge und je kleiner der Schlauchdurchmesser, desto hochwertiger das Sodawasser.
Auch die Nachkühlung der Zapfhähne und die gute Isolierung der Leitungen wirken sich positiv auf die Qualität des Sodawassers aus.

BEMERKUNG: Wenn der Fehler nach den oben empfohlenen Kontrollen weiterhin besteht, wenden Sie sich an den Kundendienst.

Vergessen Sie nicht, Folgendes anzugeben:

- Art des Fehlers
- Typ des Produktes
- Herstellungsjahr
- Seriennummer des Produktes (auf dem Typenschild angegeben)

Bestellung von Ersatzteilen:

VERWENDEN SIE IMMER ORIGINALTEILE. Weder der Hersteller noch der Lieferant haftet für Teile, die nicht original oder vom Hersteller empfohlen sind.

20. ERSATZTEILE:

Bei der Bestellung von Ersatzteilen ist immer Folgendes anzugeben:

- Typ des Produktes
- Herstellungsjahr
- Seriennummer

21. REINIGUNG DES KONSENSATORS (siehe Abb. 21)*:*

Der Kondensator muss einmal im Monat mit Druckluft durchgeblasen werden. Bei Bedarf mit einer Bürste außen abfegen.

22. REINIGUNG (siehe Abb. 22)*:*

22.1 Wasserreinigung: nur für die Getränkeleitung ***(Reinigungsadapter)***

Schließen Sie den Reinigungsadapter (nicht im Lieferumfang enthalten) mit einem Schlauch an die Wasserleitung an.

⚠ ***WARNUNG:*** Die Reinigung mit Reinigungskugeln darf niemals an Leitungen durchgeführt werden, die Sodawasser produzieren!

⚠ ***WARNUNG:*** Die maximale Wassertemperatur darf 25 °C nicht überschreiten.

Reinigungsvorgehensweise:

Stechen Sie den Zapfkopf in den Reinigungsadapter so, als ob Sie ein Fass anzapfen würden. Nach dem Anzapfen öffnen Sie den Hebel des Zapfhahns und halten ihn so lange offen, bis sauberes Wasser aus dem Hahn fließt (um Getränkereste und partielle Ablagerungen auszuspülen).
Zur besseren Reinigung des Kühlers verwenden Sie Reinigungsperlen, die Sie in den Schlauch hinter dem Zapfkopf einführen und mit Wasserdruck durch die Getränkeleitung drücken.

BEMERKUNG:Der Reinigungsadapter ist nicht im Lieferumfang enthalten. Er kann als Kühlerzubehör bestellt werden.

BEMERKUNG:Vergessen Sie nicht, den Zapfhahn zu demontieren und die Reinigungsperle zu entfernen.

22.2 Chemische Reinigung:

Eine chemische Reinigung wird bei Geräten empfohlen, die außer Betrieb waren oder über einen längeren Zeitraum ohne Reinigung betrieben wurden.

Anleitung für die chemische Reinigung der Sodawasserleitung.

Anleitung für die chemische Reinigung der Getränkeleitung.

23. KONTROLLE VOR JEDEM BETRIEB:

1. Visuelle Kontrolle.
2. Überprüfen Sie die Kabelzuführung.
3. Verunreinigung des Kondensators (bei übermäßiger Verschmutzung öfter als einmal im Monat reinigen).

⚠ ***WARNUNG:*** Verwenden Sie das Gerät nicht, wenn ein Fehler festgestellt wird.

24. PERIODISCHE KONTROLLEN:

✔ Prüfen Sie den Wasserstand im Tank einmal täglich

✔ Prüfen Sie einmal pro Woche, ob das Versorgungskabel nicht beschädigt und der Stecker fest in die Steckdose eingesteckt ist.

✔ Prüfen Sie einmal pro Woche, dass das Gerät nicht der Strahlungswärme ausgesetzt ist.

✔ Prüfen Sie einmal pro Woche, ob die Zirkulation nicht behindert wird.

✔ Prüfen und reinigen Sie regelmäßig den Kondensator der Kühlungseinheit einmal im Monat.

✔ Prüfen Sie einmal im Monat, ob das Wasser im Gerät sauber ist, wechseln Sie das Wasser bei Bedarf.

✔ Lassen Sie einmal im Jahr die elektrische Sicherheit durch einen Revisionstechniker überprüfen.

25. WARTUNG:

Jeden Monat muss die Sauberkeit des Kondensators überprüft werden, eventuelle Verunreinigungen sollten mit Druckluft abgeblasen oder durch Abbürsten gereinigt werden, da sonst die Gefahr einer verminderten Kühlleistung oder einer Beschädigung des Kondensators besteht.

Das Gerät nur mit einem weichen oder leicht angefeuchteten Tuch abwischen.

26. UMWELTSCHUTZ:

Abfalltrennung:

Dieses Produkt darf nicht mit dem normalen kommunalen Abfall entsorgt werden. In der Tschechischen Republik ist der Elektroschrott im Rahmen des Rema-Systems (www.remasystem.cz) geregelt.

In anderen Ländern als der Tschechischen Republik unterliegt die Abfalltrennung den örtlichen Vorschriften.

Sortierte Abfälle ermöglichen das Recycling und die Wiederverwendung von gebrauchten Produkten und Verpackungsmaterialien. Die Wiederverwendung recycelter Materialien trägt zum Schutz der Umwelt vor Verschmutzung bei und verringert den Verbrauch von Rohstoffen. Örtliche Vorschriften können die Art der Entsorgung von Haushaltsgeräten an örtlichen Sammelstellen oder am Verkaufsort regeln.

PRODUKT-MODELLL	KÜHLLEISTUNG DES KOMPRESSORS (HP)	KÜHLLEISTUNG DES KOMPRESSORS (W)	MAX. KÜHLLEISTUNG (L/STD.) AUF 0 °C/TK 45 °C	LAUFENDE LEISTUNG (L/STD.)	TEMPERATURGE-FÄLLE Δt (°C)	SPANNUNG	LEISTUNGS-AUFNAHME (W)	NENNSTROM (A)	TYP	ANSCHLUSSPARAMETER EINGANGSWA-SSERTEMPERA-TUR (°C)	EINGANGSWA-SSERDURCH-FLUSS (L/MIN)
SODA PYGMY Green Line new	1/8	310	25	20	10	220-240V 50Hz~1	391	1,70	R290	11 - 15	6
SODA PYGMY 25 Green Line new	1/8	310	25	20	10	220-240V 50Hz~1	391	1,70	R290	11 - 15	6
SODA AS-45 Green Line new	1/8	310	45	25	10	220-240V 50Hz~1	310	1,50	R290	11 - 15	6
SODA AS-110 Green Line new	1/3	890	110	60	10	220-240V 50Hz~1	943	4,10	R290	11 - 15	6
Wassersprudler - extern 40l new	-	-	40	-	-	220-240V 50Hz~1	368	1,60	-	11 - 15	6
SODA Exclusive Green Line new	1/8	310	25	20	10	220-240V 50Hz~1	391	1,7	R290	11 - 15	6
CW COMPACT Green Line new	1/8	310	25	20	10	220-240V 50Hz~1	460	2	R290	11 - 15	6
Soda Kontakt 70 Green Line	1/3	860	70	65	10	220-240V 50Hz~1	828	3,60	R290	11 - 15	6
Soda Kontakt 70 Green Line 2x koh.	1/3	860	70	65	10	220-240V 50Hz~1	828	3,60	R290	11 - 15	6
Wassersprudler - extern 200 l new	-	-	200	-	-	220-240V 50Hz~1	322	1,40	-	11 - 15	8
Soda AS-40 Green Line	1/8	310	45	25	10	220-240V 50Hz~1	644	2,80	R290	11 - 15	6

IMPORTANT

Ce manuel contient les instructions pour l'installation, l'utilisation et le service de l'équipement; Le présent manuel fait partie intégrante de l'appareil. Il doit être déposé près de l'équipement pendant toute sa durée de vie et fourni à l'utilisateur à tout moment quand l'équipement est installé, déplacé, utilisé ou entretenu.

Avant l'installation et l'utilisation de l'équipement, lisez soigneusement le présent manuel qui contient des informations importantes pour une bonne utilisation sécurisée de l'appareil.

Puisque les produits sont sans cesse améliorés, les images se trouvant dans le manuel ne sont qu'illustratives et peuvent se différencier du produit acheté.

Le présent manuel est une traduction du manuel tchèque d'origine.

LINDR.CZ s.r.o.

Sadová 132
503 15 Nechanice, Czech Republic

portable : **+ 420 775 715 494**
tél. : +420 495 447 239

e-mail : info@lindr.cz
web : www.lindr.cz, www.lindr.eu

SYMBOLES ET SIGNES UTILISÉS DANS LE MODE D'EMPLOI :

ATTENTION :
Le non-respect des instructions peut être une cause d'accident ou d'endommagement de l'appareil.

DANGER :
Danger de choc par courant électrique.

REMARQUE :
Ce symbole indique des informations et conseils recommandés pour l'utilisateur.

ATTENTION :
Le système de refroidissement comporte le réfrigérant inflammable R290 (propane) !

R290

Sommaire :

1.	Introduction	43
2.	Description de l'équipement	43
3.	Plaque de production	43
4.	Instructions générales, mesures et instructions de sécurité	43
5.	Installation et emplacement	44
6.	Branchement électrique	45
7.	Tests	45
8.	Garantie	45
9.	Raccordement et pressurisation	45
10.	Remplissage du réservoir par un liquide	47
11.	Température et réglage	47
12.	Comment travailler avec des raccords rapides	47
13.	Montage du robinet tireur	48
14.	Réducteur de pression d'eau	48
15.	Composition du coupleur de fût	48
16.	Connexion et déconnexion du coupleur de fût	48
17.	Mise en service	49
18.	Accessoires recommandés	49
19.	Tableau des dysfonctionnements	50
20.	Pièces de rechange	51
21.	Nettoyage du condensateur	51
22.	Nettoyage	51
23.	Contrôle avant chaque utilisation	52
24.	Contrôles périodiques	52
25.	Entretien	52
26.	Protection de l'environnement	52

1. INTRODUCTION :

Nous vous remercions d'avoir décidé d'acheter le produit LINDR.

2. DESCRIPTION DE L'ÉQUIPEMENT :

Les machines à soda sont des équipements professionnels destinés à la fabrication de soda refroidi par mélange de H_2O et de CO_2. Ces équipements pratiques sont adaptés à la maison, dans un bureau et dans des établissements de production.
Les équipements ne sont pas destinés au remplissage de fûts.

Ce mode d'emploi est destiné aux modèles :

SODA PYGMY Green Line new
SODA PYGMY 25 Green Line new
SODA AS-45 Green Line new
SODA AS-110 Green Line new
Machine à eau pétillante - externe 40 l new
SODA Exclusive Green Line new
CW COMPACT Green Line new
Soda Kontakt 70 Green Line
Soda Kontakt 70 Green line 2x koh.
Machine à eau pétillante - externe 200 l new
Soda AS-40 Green Line

3. PLAQUE DE PRODUCTION :

4. INSTRUCTIONS GÉNÉRALES, MESURES ET INSTRUCTIONS DE SÉCURITÉ :

Lors de l'utilisation veillez au respect des instructions basiques de sécurité données par le fabricant de cet équipement. Toute autre utilisation est considérée comme non permise et, par conséquent, dangereuse. Le fournisseur n'est pas responsable des dommages causés par une mauvaise utilisation.

NE PAS UTILISER L'ÉQUIPEMENT À D'AUTRES FINS QUE CELLES DÉTERMINÉES PAR LE FABRICANT !

Règles générales de sécurité. Respectez les instructions de sécurité suivantes.

L'équipement remplit les normes de capot de sécurité IP21.

Le fournisseur n'est pas responsable des dommages causés par une activité réalisée sur cet équipement sans respect des instructions suivantes !

⚠ ***ATTENTION :*** Cet appareil peut être utilisé par les enfants à partir de 15 ans et les personnes avec des capacités physiques, sensorielles ou mentales réduites ou avec un manque d'expérience et de connaissances s'ils sont surveillés ou ont été informés de l'utilisation de l'appareil d'une manière sûre et en comprennent les dangers éventuels.

⚠ ***ATTENTION :*** Les enfants ne doivent pas jouer avec l'appareil. Placez tout le matériau d'emballage hors de portée des enfants*(contient un emballage plastique - étouffement possible de l'enfant)*.

⚠ ***ATTENTION :*** Les enfants sans surveillance ne doivent pas réaliser le nettoyage et l'entretien de l'appareil réalisé par l'utilisateur.

⚠ ***ATTENTION :*** Avant le branchement de l'alimentation électrique centrale, contrôlez que la tension et la fréquence correspondent aux données indiquées sur l'équipement.

⚠ ***ATTENTION :*** Toujours s'assurer que la prise de courant électrique dans laquelle le refroidisseur est branché correspond aux spécifications sur la plaque de production (tension, fréquence, puissance).

⚠ ***ATTENTION :*** TOUJOURS débrancher l'appareil de l'alimentation d'énergie électrique avant toute intervention dans l'équipement, par ex. nettoyage et entretien de l'appareil : mettre le thermostat en position « 0 » et retirer la fiche.

⚠ ***ATTENTION :*** Ne jamais poser d'outils ou d'autres objets dans l'hélice du ventilateur.

⚠ ***ATTENTION :*** Ne jamais toucher les parties électriques avec les mains mouillées ou humides.

⚠ ***ATTENTION :*** Ne jamais bloquer l'arrivée d'air pour garantir la puissance de l'unité de refroidissement.

⚠ ***ATTENTION :*** Lors du nettoyage, la température de l'eau ne doit pas dépasser 25 °C !

⚠ ***ATTENTION :*** Toujours s'assurer que la prise de courant électrique dans laquelle le refroidisseur sera branché est librement accessible pour que la fiche puisse être immédiatement retirée en cas de nécessité.

⚠ ***ATTENTION :***Saisir la fiche et la retirer lors du retrait de la fiche de la prise. Ne tirer en aucun cas sur le câble d'alimentation, risque d'endommagement.

⚠ ***ATTENTION*** : Après extinction complète de l'équipement, retirer la fiche de la prise d'énergie électrique.

⚠***ATTENTION :***En cas d'endommagement de l'installation électrique du produit, un technicien de service qualifié doit être appelé. En aucun cas ne réparer seul.

⚠ ***ATTENTION : Le système de refroidissement comporte le réfrigérant inflammable R290 (propane) !***

⚠ ***ATTENTION :*** L'entretien exceptionnel et les activités de service du système de refroidissement doivent être réalisés par des techniciens formés, mandatés, familiarisés avec les systèmes de refroidissement et électriques. Pour l'entretien et la réparation des refroidisseurs contenant du réfrigérant R290, les techniciens doivent être spécialement formés et qualifiés pour la manipulation des substances inflammables. Respecter les réglementations de base et les mesures de sécurité concernant l'entretien et les réparations !

⚠ ***ATTENTION :*** Ne pas utiliser de flamme vive et de source potentielle d'étincelles à proximité d'un équipement utilisant le réfrigérant ***R290*** !

⚠ ***ATTENTION :*** Après le déballage, placer l'équipement afin que la chaleur créée par l'unité de refroidissement puisse être suffisamment ventilée.

⚠ ***ATTENTION :*** Des objets empêchant la circulation de l'air ne doivent pas être posés sur l'équipement.

5. INSTALLATION ET EMPLACEMENT :

Poser l'équipement sur un socle fixe dans une position horizontale (inclinaison maximale admise 2 degrés). Une circulation libre de l'air est nécessaire autour de l'équipement.

- *Assurez un espace libre suffisant pour la circulation d'air et l'écoulement de la chaleur.*
- *Assurez une quantité suffisante d'air frais.*
- *L'équipement ne doit pas être placé dans un espace fermé.*
- *L'équipement ne doit pas être placé près de sources de chaleur ou exposé aux rayons directs du soleil.*

La distance minimale entre un obstacle et les orifices d'aération doit être de 200 mm et de 500 mm d'un condensateur. Dans un emplacement où aucun orifice d'aération ne se trouve la distance minimale est de 70 mm. Vous utiliserez au mieux l'équipement dans une pièce fraîche et bien aérée. L'équipement est destiné à une utilisation à une température ambiante de 16 °C min. et de 32 °C max.

⚠ ***ATTENTION :*** Si l'appareil est installé dans un espace partiellement fermé (par ex. une armoire, un comptoir de bar, etc.), une ventilation suffisante doit être assurée — en particulier au niveau des ouvertures de ventilation et du condenseur. Il est recommandé de créer des ouvertures ou des grilles d'entrée et de sortie d'air (au moins aussi grandes que la surface du condenseur de l'appareil) afin que l'air chaud puisse s'échapper librement et que toute surchauffe soit évitée.

⚠ ***ATTENTION : L'équipement NE DOIT PAS être utilisé et entreposé à une température ambiante de moins de 0 °C.***L'équipement est destiné à une utilisation dans un environnement normal, une utilisation uniquement sous un toit protégé de la pluie et des rayons du soleil. Classe climatique N.

⚠ ***DANGER :*** Protégez l'équipement et le branchement électrique de la pluie et des jets d'eau !

⚠***ATTENTION :*** Ne posez en aucun cas l'équipement sur le côté, et ce ni même lors du transport.

ℹ ***REMARQUE :*** Pour un fonctionnement correct et une puissance maximale de l'équipement, il est important de ne couvrir aucun des orifices d'aération et d'assurer une circulation d'air suffisante.

6. BRANCHEMENT ÉLECTRIQUE :

Connectez l'équipement au branchement électrique selon la spécification sur la plaque de production de l'équipement concret. L'installation électrique est soumise aux règlements locaux. Si l'alimentation (câble) est endommagée, elle doit être remplacée par le fabricant, son technicien de service ou une personne de même qualification pour empêcher la naissance d'une situation dangereuse.

⚠ ***DANGER : Si le câble d'alimentation est endommagé, n'utilisez ni n'allumez pas l'équipement !***

7. TESTS :

Le produit est livré en tant que prêt à une utilisation immédiate.

8. GARANTIE :

Une garantie selon les réglementations générales de la République tchèque ou selon un accord commercial est fournie sur l'équipement. Nous éliminons gratuitement pendant la période de garantie les défauts survenus sur le produit n'ayant pas été causés par une usure excessive, une mauvaise utilisation, manipulation, un mauvais entreposage ou une utilisation du produit en contradiction avec le mode d'emploi et sa structure déterminée à telle ou telle fin par le fabricant. Les matériaux remplacés pendant la garantie sont notre propriété. Le service agréé décide toujours de la légitimité d'une garantie. Une garantie fournie par le vendeur hors du territoire de la République tchèque est régie par un accord entre le vendeur et l'acheteur dans leur relation mutuelle, qui n'est pas un rapport direct avec le fabricant. Un droit d'application d'une garantie auprès du fabricant n'en naît pas pour l'acheteur. Le transport ou les autres frais ne font pas l'objet de la garantie.

AVERTISSEMENT :

L'équipement électrique et les appareils doivent être révisés - contrôlés à la date selon la législation en vigueur du pays dans lequel l'équipement est exploité. Seule une personne possédant un agrément valable pour cette activité doit réaliser les révisions de l'installation électrique. Le fabricant ou un service agréé réalisent l'entretien et les réparations, la fourniture des pièces détachées et les contrôles.

9. RACCORDEMENT ET PRESSURISATION(voir image 9.) *:*

9.1 Raccordement et pressurisation *SODA PYGMY Green Line new*

1. Entrée de CO_2 (Ø 8mm)
2. Entrée d'eau (Ø 9,5mm)
3. Réducteur de CO_2
4. Bouteille sous pression de CO_2
5. Réducteur de pression d'eau
6. Filtre d'eau
7. Aqua Stop (recommandé)
8. Branchement de conduite d'eau (eau potable)

9.2 Raccordement et pressurisation *SODA PYGMY 25 Green Line new*

1. Réducteur de CO_2
2. Bouteille sous pression de CO_2
3. Branchement de conduite d'eau (eau potable)
4. Aqua Stop (recommandé)
5. Filtre d'eau
6. Sortie du soda refroidi (Ø 8mm)
7. Sortie d'eau refroidie (Ø 8mm)
8. Entrée d'eau (Ø 8mm)
9. Entrée de CO_2 (Ø 8mm)
10. Raccord rapide 8 x 8 mm

9.3 Raccordement et pressurisation *SODA Exclusive Green Line new*

1. Branchement de conduite d'eau (eau potable)
2. Aqua Stop (recommandé)
3. Filtre d'eau
4. Réducteur de pression d'eau
5. Entrée de CO_2 (Ø 8mm)
6. Entrée d'eau (Ø 9,5mm)
7. Réducteur de CO_2
8. Bouteille sous pression de CO_2

9.4 Raccordement et pressurisation *CW COMPACT Green Line new*

1. Branchement de conduite d'eau (eau potable)
2. Aqua Stop (recommandé)
3. Filtre d'eau
4. Entrée d'eau (Ø 8mm) (min. 3, max. 8 bars)
5. Bouteille de CO2

9.5 Raccordement et pressurisation *SODA AS-45 Green Line new*

Variante A : SODA/EAU REFROIDIE

1. Branchement de conduite d'eau (eau potable)
2. Aqua Stop (recommandé)
3. Réducteur de pression d'eau
4. Filtre d'eau
5. Réducteur de CO2
6. Bouteille sous pression
7. Raccord rapide y 8 x 8 x 8 mm
8. Entrée de CO2 (Ø 8mm)
9. Entrée d'eau à refroidir (Ø 9,5mm)
10. Entrée d'eau pour la fabrication de soda (Ø 9,5mm)

9.6 Raccordement et pressurisation *SODA AS-45 Green Line new*

Variante B : SODA/BOISSON

1. Branchement de conduite d'eau (eau potable)
2. Aqua Stop (recommandé)
3. Filtre d'eau
4. Réducteur de pression d'eau
5. Entrée d'eau à refroidir (Ø 9,5mm)
6. Entrée d'eau pour la fabrication de soda (Ø 9,5mm)
7. Entrée de CO2 (Ø 8mm)
8. Réducteur 2 st. CO2
9. Bouteille sous pression
10. Boisson

9.7 Raccordement et pressurisation *SODA AS-110 Green Line new, Soda AS-40 Green Line*

1. Réducteur de pression
2. Bouteille sous pression
3. Boisson
4. Raccord rapide Y 8 x 8 x 8 mm
5. Coupleur de fût
6. Filtre d'eau
7. Aqua Stop (recommandé)
8. Branchement de conduite d'eau (eau potable)
9. Réducteur de pression d'eau
10. Sortie soda (Ø 9,5mm)
11. Boisson 1, 2 - sortie (Ø 9,5mm)
12. Refroidissement complémentaire (entrée/sortie) (Ø 9,5mm)
13. Entrée de boisson à refroidir (Ø 9,5mm)
14. Entrée d'eau (Ø 9,5mm)
15. Entrée de CO2 (Ø 8mm)
16. Raccord rapide 9,5 x 8 mm (3x)
17. Raccord rapide 9,5 x 8 mm (2x)

⚠ ***ATTENTION :*** Contrôlez la propreté de l'eau dans l'équipement 1x par mois, le cas échéant remplacez-la (SODA AS-45 Green Line new et SODA AS-110 Green Line new, Soda AS-40 Green Line).

9.8 Raccordement et pressurisation *Machine à eau pétillante - externe 40 l new*

1. Branchement de conduite d'eau (eau potable)
2. Aqua Stop (recommandé)
3. Filtre d'eau
4. Réducteur de pression d'eau
5. Réducteur de CO2
6. Bouteille sous pression
7. Refroidissement
8. Sortie SODA (Ø 9,5mm)
9. Commutateur
10. Entrée de CO2 (Ø 8mm)
11. Entrée d'eau (Ø 9,5mm)

9.9 Raccordement et pressurisation *Soda Kontakt 70 Green Line, Soda Kontakt 70 Green Line 2x koh.*

1. Entrée de CO_2 (Ø 8mm)
2. Entrée boisson (Ø 9,5mm)
3. Entrée d'eau (Ø 9,5mm)
4. Branchement de conduite d'eau (eau potable)
5. Aqua Stop (recommandé)
6. Filtre d'eau
7. Réducteur de CO_2
8. Bouteille sous pression
9. Tête de soutirage (A, S, M-system)
10. Boisson

10. REMPLISSAGE DU RÉSERVOIR AVEC UN LIQUIDE (voir image 10.) *:*

Série de modèles SODA AS-45 Green Line new, SODA AS-110 Green Line new, Soda AS-40 Green Line

Remplissez le réservoir en plastique à l'eau propre sans traitement chimique jusqu'à la marque MAX.

⚠ ***ATTENTION :*** Avant le démarrage, remplissez le réservoir avec de l'eau propre jusqu'à la marque MAX. N'utilisez aucun produit chimique, le système de refroidissement pourrait s'endommager. Pour un refroidissement à des températures sous le point de gel, il est possible d'utiliser un mélange anti-gel écologique à base de propylène-glycol.

⚠ ***ATTENTION :*** Contrôlez le branchement de la sortie de la pompe, si celle-ci n'est pas branchée, de l'eau jaillira de la sortie de la pompe après que l'équipement sera allumé.

⚠ ***ATTENTION :*** Lors du branchement de la boucle de refroidissement, le niveau d'eau peut baisser dans le réservoir en plastique, par conséquent recontrôlez le niveau et éventuellement rajoutez de l'eau.

11. TEMPÉRATURE ET RÉGLAGE (voir image 11.)*:*

La température de la boisson refroidie (soda) est régulée par un thermostat mécanique. Le thermostat possède une échelle numérique de 1 à 7. Le réglage recommandé est entre les niveaux 5 et 7.

i ***REMARQUE:*** NEn réglant la température sur le thermostat, vous influencez directement la qualité de l'eau gazeuse — une température plus basse (température recommandée : 2 °C à 3 °C) = une eau gazeuse de meilleure qualité.

12. COMMENT TRAVAILLER AVEC DES RACCORDS RAPIDES(voir image 12.) *:*

12.1 Montage des raccords rapides :

Saisissez le raccord rapide et enfoncez à fond le tuyau vers le corps du raccord rapide (environ 20 mm). Le tuyau doit être découpé droit pour une liaison parfaite. Si le tuyau ne peut pas être enfoncé, son extrémité doit être humidifiée.

12.2 Démontage des raccords rapides :

Maintenez la bague grise vers le corps du raccord rapide et retirez le tuyau.

⚠ ***ATTENTION :*** Si vous ne maintenez pas la bague grise et tirez sur le tuyau, le raccord rapide s'enfoncera encore plus dans le tuyau.

⚠ ***ATTENTION :*** Les tuyaux ne doivent pas être sous pression lors du démontage.

13. MONTAGE DU ROBINET TIREUR(voir image 13.) *:*

1. Faites tourner la manette du compensateur (1.) afin qu'elle se dirige vers le bas (voir image). Par la manette du compensateur sur le robinet, vous réglez le débit optimal et celui que vous réclamez.
2. Installez le robinet en position perpendiculaire sur la douille cannelée.
3. Bloquez avec un écrou à chapeau et faites tourner vers la gauche. (Desserrez vers la droite).
4. Resserrez avec la clé jointe.

14. RÉDUCTEUR DE PRESSION D'EAU(voir image 14.) *:*

Le régulateur MRA 1/4-8 m est recommandé pour une bonne marche de l'équipement.

(il fait partie de l'équipement pour SODA PYGMY 25 Green Line new)

1. régulateur
2. raccord rapide JG M 1/4 x 9,5 mm
3. manomètre

15. COMPOSITION DU COUPLEUR DE FÛT(voir image 15.) *:*

15.1 Sortie pour la pressurisation du fût :

Variante de branchement avec sortie, le tuyau s'installe sur la sortie et se fixe par une attache.

⚠ ***ATTENTION :*** Avant de visser le raccord rapide sur le filet 5/8", assurez-vous que la soupape anti-retour (clapet anti-retour 15.A) est placée sur le coupleur de fût (entrée d'air du médium de pression).

15.2 Sortie pour la boisson :

Vissez le raccord rapide F 5/8" x 3/8" (9,5 mm) sur le coupleur de fût.

16. CONNEXION ET DÉCONNEXION DU COUPLEUR DE FÛT (voir image 16.) *:*

16.1 Connexion du coupleur de fût :

Procédure de connexion d'un coupleur de fût S-system sur le fût.

16.2 Déconnexion du coupleur de fût :

Procédure de déconnexion du fût d'un coupleur de fût S-system.

16.3 Connexion du coupleur de fût :

Procédure de connexion d'un coupleur de fût A-system sur le fût.

16.4 Déconnexion du coupleur de fût :

Procédure de déconnexion du fût d'un coupleur de fût A-system.

⚠ ***ATTENTION :*** Avant la connexion du coupleur de fût, assurez-vous que l'adaptateur est propre !

17. MISE EN SERVICE :

1. Connectez l'appareil au CO_2.
2. Connectez l'appareil à l'alimentation en eau ou en boisson.
3. Vérifiez que toutes les connexions sont correctement étanches.
4. Pour les appareils SODA AS-45 Green Line new, SODA AS-40 Green Line et SODA AS-110 Green Line new, remplissez le réservoir de refroidissement avec de l'eau propre jusqu'au repère MAX.
5. Branchez l'appareil sur le réseau électrique.
6. Remplissez le système de CO_2 jusqu'au robinet de distribution (du CO_2 s'échappe du robinet), puis ouvrez l'alimentation en eau et allumez l'appareil avec l'interrupteur principal (avec le thermostat pour le modèle SODA PYGMY Green Line new).
7. Réglez la température conformément au point 11.
8. Vous pouvez distribuer la boisson à l'aide du robinet.

Le CO_2 doit être introduit dans l'appareil avant l'eau (ou la boisson).

Pour une production correcte d'eau gazeuse, la température d'entrée de l'eau recommandée est de 11 à 15 °C.

Le débit minimum d'entrée d'eau pour les machines à soda est de 6 L/min.
Pour l'appareil Machine à eau pétillante - externe 200 l new , le débit minimum d'entrée d'eau est de 8 L/min.

⚠ ***ATTENTION :*** Si un défaut d'étanchéité apparaît, éteignez l'équipement. Réparez un éventuel défaut d'étanchéité sur la conduite. Si un défaut d'étanchéité se manifeste à l'intérieur de l'équipement ou si vous ne savez pas quoi faire, contactez le service d'après-vente.

18. ACCESSOIRES RECOMMANDÉS :

- Aqua Stop
- Filtre d'eau (nécessaire pour une bonne marche de l'équipement)
- Réducteur de pression d'eau (nécessaire pour une bonne marche de l'équipement)
- Tuyau et raccords rapides

REMARQUE :Les accessoires recommandés ne font pas partie de l'emballage. Le fournisseur n'est pas responsable des dommages causés par une non-utilisation de ces accessoires recommandés.

19. TABLEAU DES DYSFONCTIONNEMENTS :

Dysfonctionnement	Cause	Suppression
Le soda ne coule pas.	Arrivée d'eau fermée sur le branchement de conduite d'eau	Ouvrir le robinet sur le branchement de conduite d'eau.
	L'alimentation de pression de CO_2 n'est pas ouverte.	Ouvrir et contrôler l'alimentation de la pression en CO_2 sur la bouteille sous pression et régler la pression de CO_2 au min. à 4,5 bars - max. 5,5 bars.
	Filtre d'eau encrassé.	Contrôler le filtre d'eau, le remplacer éventuellement.
	La pompe marche plus de 240 secondes en une fois (arrive en régime de panne).	L'appareil doit être redémarré par déconnexion du réseau électrique.
Boisson peu refroidie.	Thermostat mal réglé.	Faire tourner la roulette du thermostat vers la droite vers le chiffre 7.
	Mauvaise circulation d'air.	Contrôler si les lamelles du condensateur ne sont pas encrassées.
	L'équipement surchauffe.	Placer l'équipement dans un environnement plus froid.
Raccords rapides non étanches.	Tuyau mal enfoncé. Incisions sur le tuyau.	Retirer le tuyau du raccord rapide et contrôler qu'un bord saillant ne s'y trouve pas, le raccourcir éventuellement au couteau.
Faible effervescence de l'eau gazeuse après le remplacement de la bouteille de CO_2.	Bac de saturation rempli d'eau.	Éteignez l'appareil et fermez l'arrivée d'eau. Remplissez le système de CO_2 jusqu'au robinet de distribution (le CO_2 siffle au robinet), puis ouvrez l'arrivée d'eau et allumez l'appareil.

REMARQUE :Lors du raccordement de l'équipement sur une colonne à robinets, la longueur et le diamètre de la conduite sont importants. Plus la longueur de la conduite est courte et le diamètre des tuyaux petits, plus le soda est de qualité.
Le refroidissement complémentaire des robinets et une bonne isolation de la conduite se manifestent aussi positivement sur la qualité du soda.

REMARQUE : Si le dysfonctionnement perdure après ces contrôles recommandés, contactez le service d'après-vente.

Ne pas oublier de spécifier ce qui suit :

- type de dysfonctionnement
- type de produit
- année de production
- numéro de production du produit (indiqué sur la plaque)

Commande de composants :
UTILISEZ TOUJOURS LES COMPOSANTS D'ORIGINE. Ni le fabricant ni le fournisseur n'endosse la moindre responsabilité pour des composants qui ne sont pas d'origine ou recommandés par le fabricant.

20. PIÈCES DE RECHANGE :

Lors de la commande de pièces de rechange, il faut toujours indiquer :

- type de produit
- année de production
- numéro de production

21. NETTOYAGE DU CONDENSATEUR(voir image 21.) *:*

Le condensateur doit être soufflé 1x par mois par pression d'air. Le cas échéant épousseté avec un pinceau sur l'extérieur.

22. NETTOYAGE (voir image 22.)*:*

22.1 Nettoyage par eau: uniquement pour les conduites de boisson ***(adaptateur de nettoyage)***

Branchez l'adaptateur de nettoyage (ne faisant pas partie de l'emballage) à la conduite d'eau à l'aide du tuyau.

⚠ ***ATTENTION:*** Ne jamais effectuer le nettoyage avec des billes de nettoyage sur les conduites produisant de l'eau gazeuse !

⚠ ***ATTENTION:*** La température maximale de l'eau ne doit pas dépasser 25 °C.

Procédure de nettoyage :

Connectez le coupleur de fût dans l'adaptateur de nettoyage de la même façon que si vous le connectiez au fût. Après sa connexion, ouvrez la manette du robinet de tirage et maintenez-la ouverte tant que de l'eau propre ne s'écoule pas du robinet (tous les résidus de boisson et, partiellement, les dépôts sont rincés).
Pour réaliser un meilleur nettoyage de l'équipement de refroidissement, utilisez des billes nettoyantes que vous insérez dans le tuyau derrière le coupleur et qui traverseront la conduite de boisson par la pression d'eau.

i ***REMARQUE :***L'adaptateur de nettoyage ne fait pas partie de l'emballage. On peut l'acheter comme accessoire du refroidisseur.

i ***REMARQUE :*** N'oubliez pas de démonter le robinet de tirage et d'enlever la bille nettoyante.

22.2 Nettoyage chimique:

Le nettoyage chimique est recommandé pour les appareils qui ont été hors service ou utilisés pendant une longue période sans nettoyage.

Instructions pour le nettoyage chimique de la conduite d'eau gazeuse.

Instructions pour le nettoyage chimique de la conduite de boisson.

23. CONTRÔLE AVANT CHAQUE UTILISATION :

1. Contrôle visuel.
2. Contrôle de l'arrivée du câble.
3. Encrassement du condensateur (en cas d'encrassement excessif, nettoyer plus souvent qu'une fois par mois).

⚠ ***ATTENTION:*** Ne pas utiliser l'équipement en cas de constatation d'un dysfonctionnement.

24. CONTRÔLES PÉRIODIQUES :

✔ Contrôler le niveau d'eau dans le réservoir 1x par jour.
✔ Contrôler si le câble d'alimentation n'est pas endommagé et si la fiche électrique est bien enfoncée dans la prise 1x par semaine.
✔ Contrôler que l'équipement n'est pas exposé à une chaleur rayonnante 1x par semaine.
✔ Contrôler que rien n'empêche la circulation d'air 1x par semaine.
✔ Contrôler le condensateur de l'unité de refroidissement 1x par mois et le nettoyer régulièrement.
✔ Contrôler la propreté de l'eau dans l'équipement 1x par mois, le cas échéant la remplacer.
✔ Assurer le contrôle de la sécurité électrique par un technicien de révision 1x par an.

25. ENTRETIEN :

Chaque mois doit être contrôlée la propreté du condensateur, les éventuelles impuretés doivent être soufflées par pression d'air ou nettoyées par époussetage, dans le cas contraire existe un risque de baisse de la capacité de refroidissement ou d'endommagement du refroidisseur.
N'essuyer l'appareil qu'avec un chiffon mou, le cas échéant légèrement humidifié.

26. PROTECTION DE L'ENVIRONNEMENT :

Tri des déchets :

Ce produit ne doit pas être éliminé avec les déchets communaux normaux. En République tchèque, les Déchets électriques et électroniques sont traités dans le cadre du Système Rema (www.remasystem.cz).

Le tri des déchets est soumis aux règlements locaux dans les autres pays que la République tchèque.

Le tri des déchets permet un recyclage et une réutilisation des produits usagés et des matériaux d'emballage. La réutilisation des matériaux recyclés aide à protéger l'environnement contre la pollution et fait baisser la consommation de matières premières. Les règlements locaux peuvent aménager le mode d'élimination des appareils ménagers dans des points de collecte locaux ou dans le lieu d'achat du produit.

MODÈLE DE PRODUIT	PUISSANCE DE REFROIDISSEMENT DU COMPRESSEUR (HP)	PUISSANCE DE REFROIDISSEMENT DU COMPRESSEUR (W)	PUISSANCE DE REFROIDISSEMENT MAXIMALE (L/H)TO 0 °C/TK 45 °C	PUISSANCE CONTINUE (L/H)	GRADIENT THERMIQUE Δt (°C)	TENSION	PUISSANCE (W)	COURANT NOMINAL (A)	TYPE	PARAMÈTRES DE CONNEXION TEMPÉRATURE DE L'EAU D'ENTRÉE (°C)	DÉBIT D'EAU D'ENTRÉE (L/MIN)
SODA PYGMY Green Line new	1/8	310	25	20	10	220-240V 50Hz~1	391	1,70	R290	11 - 15	6
SODA PYGMY 25 Green Line new	1/8	310	25	20	10	220-240V 50Hz~1	391	1,70	R290	11 - 15	6
SODA AS-45 Green Line new	1/8	310	45	25	10	220-240V 50Hz~1	310	1,50	R290	11 - 15	6
SODA AS-110 Green Line new	1/3	890	110	60	10	220-240V 50Hz~1	943	4,10	R290	11 - 15	6
Machine à eau pétillante - externe 40 l new	-	-	40	-	-	220-240V 50Hz~1	368	1,60	-	11 - 15	6
SODA Exclusive Green Line new	1/8	310	25	20	10	220-240V 50Hz~1	391	1,7	R290	11 - 15	6
CW COMPACT Green Line new	1/8	310	25	20	10	220-240V 50Hz~1	460	2	R290	11 - 15	6
Soda Kontakt 70 Green Line	1/3	860	70	65	10	220-240V 50Hz~1	828	3,60	R290	11 - 15	6
Soda Kontakt 70 Green Line 2x koh.	1/3	860	70	65	10	220-240V 50Hz~1	828	3,60	R290	11 - 15	6
Machine à eau pétillante - externe 200 l new	-	-	200	-	-	220-240V 50Hz~1	322	1,40	-	11 - 15	8
Soda AS-40 Green Line	1/8	310	45	25	10	220-240V 50Hz~1	644	2,80	R290	11 - 15	6

DÔLEŽITÉ

Táto príručka obsahuje pokyny na inštaláciu, používanie a obsluhu zariadenia. Táto príručka je neoddeliteľnou súčasťou prístroja. Musí byť uložená pri zariadení po celý čas životnosti a poskytnutá používateľovi, kedykoľvek je zariadenie inštalované, premiestnené, používané alebo udržiavané.
Pred inštaláciou a používaním zariadenia si pozorne prečítajte túto príručku, obsahuje dôležité informácie, ktoré vedú k správnemu a bezpečnému používaniu prístroja.
Vzhľadom na neustále zlepšovanie výrobkov sú obrázky umiestnené v návode iba ilustratívne a môžu sa líšiť od kúpeného tovaru.

Tento návod je prekladom pôvodného českého návodu.

LINDR.CZ s.r.o.

Sadová 132
503 15 Nechanice, Czech Republic

mob.: **+ 420 775 715 494**
tel.: +420 495 447 239

e-mail: info@lindr.cz
web: www.lindr.cz, www.lindr.eu

SYMBOLY A ZNAČKY POUŽÍVANÉ V NÁVODE NA POUŽITIE:

POZOR:
Nedodržanie pokynov môže byť príčinou úrazu alebo poškodenia prístroja.

NEBEZPEČENSTVO:
Nebezpečenstvo úrazu elektrickým prúdom.

POZNÁMKA:
Tento symbol značí informácie a odporučené rady pre používateľa.

POZOR:
Chladiaci systém obsahuje horľavé chladivo R290 (propán)!

R290

Obsah:

1.	Úvod	56
2.	Popis zariadenia	56
3.	Výrobný štítok	56
4.	Všeobecné inštrukcie, opatrenia a bezpečnostné pokyny	56
5.	Inštalácia a umiestnenie	57
6.	Elektrická prípojka	58
7.	Testovanie	58
8.	Záruka	58
9.	Prepojenie a tlakovanie	58
10.	Plnenie tanku kvapalinou	60
11.	Teplota a nastavenie	60
12.	Ako pracovať s rýchlospojkami	60
13.	Montáž výčapného kohúta	61
14.	Vodný redukčný ventil	61
15.	Zostavenie narážača	61
16.	Narazenie a odrazenie suda	61
17.	Uvedenie do prevádzky	62
18.	Odporúčané príslušenstvo	62
19.	Tabuľka porúch	63
20.	Náhradné diely	64
21.	Čistenie kondenzátora	64
22.	Sanitácia	64
23.	Kontrola pred každým použitím	65
24.	Periodické kontroly	65
25.	Údržba	65
26.	Ochrana životného prostredia	65

1. ÚVOD:

Ďakujeme vám, že ste sa rozhodli kúpiť produkt LINDR.

2. POPIS ZARIADENIA:

Výrobníky sódovej vody sú profesionálne zariadenia určené na výrobu chladenej sódovej vody miešaním H_2O a CO_2. Tieto praktické zariadenia sú vhodné do domácností, kancelárií a výrobných prevádzok.
Zariadenia nie sú určené na plnenie sudov.

Tento návod je určený pre modely:

SODA PYGMY Green Line new
SODA PYGMY 25 Green Line new
SODA AS-45 Green Line new
SODA AS-110 Green Line new
Výrobník perlivej vody – externý 40 l new
SODA Exclusive Green Line new
CW COMPACT Green Line new
Soda Kontakt 70 Green Line
Soda Kontakt 70 Green line 2x koh.
Výrobník perlivej vody – externý 200 l new
Soda AS-40 Green Line

3. VÝROBNÝ ŠTÍTOK:

4. VŠEOBECNÉ INŠTRUKCIE, OPATRENIA A BEZPEČNOSTNÉ POKYNY:

Pri použití dbajte na dodržiavanie základných bezpečnostných pokynov daných výrobcom zariadenia. Akékoľvek iné použitie sa pokladá za neprípustné, a teda nebezpečné. Dodávateľ neručí za škody spôsobené nesprávnym používaním.

ZARIADENIE NEPOUŽÍVAJTE NA INÉ ÚČELY, NEŽ JE URČENÉ VÝROBCOM!

Všeobecné bezpečnostné pravidlá. Dodržujte tieto nasledujúce bezpečnostné pokyny.

Zariadenia spĺňajú bezpečnostné krytie IP21.

Dodávateľ neručí za škody spôsobené činnosťou vykonávanou na tomto zariadení bez dodržiavania nasledujúcich inštrukcií!

⚠ ***POZOR:*** Tento spotrebič môžu používať deti vo veku 15 rokov a staršie a osoby so zníženými fyzickými, zmyslovými alebo mentálnymi schopnosťami alebo nedostatkom skúseností a znalostí, pokiaľ sú pod dozorom, alebo boli poučené o používaní spotrebiča bezpečným spôsobom a rozumejú prípadným nebezpečenstvom.

⚠***POZOR:*** Deti sa nesmú so spotrebičom hrať. Uložte všetok obalový materiál mimo dosahu detí *(obsahuje igelitový obal – možné udusenie dieťaťa)*.

⚠ ***POZOR:*** Čistenie a údržbu spotrebiča vykonávanú používateľom nesmú vykonávať deti bez dozoru.

⚠***POZOR:*** Pred pripojením hlavného elektrického prívodu skontrolujte, či napätie a kmitočet zodpovedajú údajom uvedeným na zariadení.

⚠***POZOR:*** Vždy sa uistite, že zásuvka elektrického prúdu, do ktorej chladič pripájate, zodpovedá špecifikácii na výrobnom štítku (napätie, frekvencia, príkon).

⚠***POZOR:*** Pred akýmkoľvek zásahom do zariadenia, napr. čistením a údržbou prístroja, VŽDY odpojte prístroj od prívodu elektrickej energie: termostat uveďte do polohy „O“ a vytiahnite zástrčku.

⚠***POZOR:*** Nikdy nevkladajte náradie alebo iné predmety do vrtule ventilátora.

⚠***POZOR:*** Nikdy sa nedotýkajte elektrických častí mokrými alebo vlhkými rukami.

⚠***POZOR:*** Pre zaistenie výkonu chladiacej jednotky nikdy neblokujte prívod vzduchu.

⚠***POZOR:*** Pri sanitovaní nesmie byť teplota vody vyššia než 25 °C!

⚠***POZOR:*** Vždy sa uistite, či je zásuvka elektrického prúdu, do ktorej budete chladič pripájať, voľne prístupná, aby sa v prípade nutnosti zástrčka dala ihneď vytiahnuť.

⚠***POZOR:*** Pri vyťahovaní zástrčky zo zásuvky uchopte zástrčku a vytiahnite. V žiadnom prípade neťahajte za prívodný kábel, hrozí poškodenie.

⚠ ***POZOR***: Pre úplné vypnutie zariadenia vytiahnite zástrčku zo zásuvky elektrickej energie.

⚠ ***POZOR:*** V prípade poškodenia elektrickej inštalácie výrobku musí byť privolaný vyškolený servisný technik. V žiadnom prípade neopravujte sami.

⚠***POZOR: Chladiaci systém obsahuje horľavé chladivo R290 (propán)!***

⚠***POZOR:*** Mimoriadna údržba a servis chladiaceho systému musia byť vykonávané vyškolenými, poverenými techniky, ktorí sú oboznámení s chladiacimi a elektrickými systémami. Pre servis chladičov R290 musia byť technici špeciálne vyškolení a kvalifikovaní na manipuláciu s horľavými látkami. Dodržujte základné právne predpisy a bezpečnostné opatrenia týkajúce sa servisu a opráv!

⚠ ***POZOR:*** Nepoužívajte otvorený plameň a potenciálny zdroj iskier v blízkosti zariadenia s použitým chladivom ***R290***!

⚠***POZOR:*** Po vybalení zariadenia umiestnite tak, aby teplo vytvárané chladiacou jednotkou mohlo byť dostatočne odvetrávané.

⚠***POZOR:*** Na zariadenie sa nesmú klásť predmety, ktoré by zabránili cirkulácii vzduchu.

5. INŠTALÁCIA A UMIESTNENIE:

Zariadenie postavte na pevnú podložku do vodorovnej polohy (maximálny povolený sklon 2 stupne). Okolo zariadenia je nutná voľná cirkulácia vzduchu.

- *Zaistite dostatočne voľný priestor pre cirkuláciu vzduchu a odvod tepla.*
- *Zaistite dostatočné množstvo čerstvého vzduchu.*
- *Zariadenie nesmie byť umiestnené v uzavretom priestore.*
- *Zariadenie nesmie byť umiestnené v blízkosti zdrojov tepla alebo vystavené priamemu slnečnému žiareniu.*

Minimálna vzdialenosť prekážky od vetracích otvorov musí byť 200 mm a od kondenzátora 500 mm. V mieste, kde nie sú žiadne vetracie otvory, je minimálna vzdialenosť 70 mm. Zariadenie používajte najlepšie v chladnej a dobre vetranej miestnosti. Zariadenie je určené na používanie pri okolitej teplote min. 16 °C a max. 32 °C.

⚠***POZOR:*** V prípade, že je zariadenie inštalované do čiastočne uzavretého priestoru (napr. skrinka, barový pult a pod.), musí byť zabezpečené dostatočné odvetranie — najmä v miestach s vetracími otvormi a kondenzátorom. Odporúča sa zriadiť vetracie otvory alebo mriežky na prívod a odvod vzduchu (minimálne rovnako veľké ako je plocha kondenzátora daného zariadenia), aby mohol teplý vzduch voľne unikať a nedochádzalo k prehrievaniu.

⚠***POZOR: Zariadenie sa NESMIE používať ani skladovať pri okolitej teplote nižšej než 0 °C.*** Zariadenie je určené na používanie v normálnom prostredí, použitie iba pod strechou chránené proti dažďu a pred slnečnými lúčmi. Klimatická trieda N.

⚠ ***NEBEZPEČENSTVO:*** Chráňte zariadenie a elektrickú prípojku pred dažďom a striekajúcou vodou!

⚠***POZOR:*** Zariadenie v žiadnom prípade neklaďte na bok, a to ani pri preprave.

ℹ ***POZNÁMKA:*** Pre správny chod a maximálny výkon zariadenia je dôležité nezakrývať žiadny z vetracích otvorov a zaistiť dostatočnú cirkuláciu vzduchu.

6. ELEKTRICKÁ PRÍPOJKA:

Zariadenie pripojte do elektrickej prípojky podľa špecifikácie na výrobnom štítku daného zariadenia. Elektroinštalácia podlieha miestnym predpisom. Ak je napájací prívod (kábel) poškodený, musí byť nahradený výrobcom, jeho servisným technikom alebo podobne kvalifikovanou osobou, aby sa zabránilo vzniku nebezpečnej situácie.

⚠ ***NEBEZPEČENSTVO: Ak je poškodený prívodný (kábel), zariadenie nepoužívajte ani nezapínajte!***

7. TESTOVANIE:

Výrobok sa dodáva tak, že je pripravený na okamžité použitie.

8. ZÁRUKA:

Na zariadenie je poskytnutá záruka podľa všeobecných právnych nariadení Českej republiky alebo podľa obchodnej dohody. Počas záručnej lehoty zadarmo odstránime vzniknuté chyby výrobku, ktoré neboli spôsobené nadmerným opotrebením, nevhodným zaobchádzaním, manipuláciou, nevhodným uskladnením alebo použitím výrobku v rozpore s návodom a jeho konštrukciou určenou na daný účel výrobcom. Materiály vymenené počas záruky sú naším majetkom. O oprávnenosti záruky vždy rozhoduje autorizovaný servis. Záruka poskytnutá predajcom mimo územia Českej republiky sa riadi dohodou medzi predajcom a kupujúcim v ich vzájomnom vzťahu, ktorá nie je priamym vzťahom k výrobcovi. Kupujúcemu týmto nevzniká nárok na uplatnenie záruky u výrobcu. Doprava alebo iné náklady nie sú predmetom záruky.

UPOZORNENIE:
Elektrické zariadenia a spotrebiče sa musia revidovať – kontrolovať v termíne podľa platnej legislatívy státu, kde je zariadenie prevádzkované. Revíziu elektroinštalácie môže vykonávať iba osoba s platným oprávnením pre túto činnosť. Servis, náhradné diely a kontroly vykonáva výrobca alebo autorizovaný servis.

9. PREPOJENIE A TLAKOVANIE (pozri obr. 9)*:*

9.1 Prepojenie a tlakovanie *SODA PYGMY Green Line new*

1. Vstup CO_2 (Ø 8mm)
2. Vstup vody (Ø 9,5mm)
3. Redukčný ventil CO_2
4. Tlaková fľaša CO_2
5. Vodný redukčný ventil
6. Vodný filter
7. Aqua Stop (odporúča sa)
8. Vodovodná prípojka (pitná voda)

9.2 Prepojenie a tlakovanie *SODA PYGMY 25 Green Line new*

1. Redukčný ventil CO_2
2. Tlaková fľaša CO_2
3. Vodovodná prípojka (pitná voda)
4. Aqua Stop (odporúča sa)
5. Vodný filter
6. Výstup chladenej sódy (Ø 8mm)
7. Výstup chladenej vody (Ø 8mm)
8. Vstup vody (Ø 8mm)
9. Vstup CO_2 (Ø 8mm)
10. Rýchlospojka 8 × 8 mm

9.3 Prepojenie a tlakovanie *SODA Exclusive Green Line new*

1. Vodovodná prípojka (pitná voda)
2. Aqua Stop (odporúča sa)
3. Vodný filter
4. Vodný redukčný ventil
5. Vstup CO_2 (Ø 8mm)
6. Vstup vody (Ø 9,5mm)
7. Redukčný ventil CO_2
8. Tlaková fľaša CO_2

9.4 Prepojenie a tlakovanie CW COMPACT Green Line new

1. Vodovodná prípojka (pitná voda)
2. Aqua Stop (odporúča sa)
3. Vodný filter
4. Vstup vody (Ø 8mm)(min. 3, max. 8 barov)
5. Fľaša CO2

9.5 Prepojenie a tlakovanie SODA AS-45 Green Line new

Variant A: SÓDA/CHLADENÁ VODA

1. Vodovodná prípojka (pitná voda)
2. Aqua Stop (odporúča sa)
3. Vodný redukčný ventil
4. Vodný filter
5. Redukčný ventil CO_2
6. Tlaková fľaša
7. Rýchlospojka Y 8 × 8 × 8 mm
8. Vstup CO_2 (Ø 8mm)
9. Vstup vody na vychladenie (Ø 9,5mm)
10. Vstup vody na výrobu sódy (Ø 9,5mm)

9.6 Prepojenie a tlakovanie SODA AS-45 Green Line new

Variant B: SÓDA/NÁPOJ

1. Vodovodná prípojka (pitná voda)
2. Aqua Stop (odporúča sa)
3. Vodný filter
4. Vodný redukčný ventil
5. Vstup nápoja na vychladenie (Ø 9,5mm)
6. Vstup vody na výrobu sódy (Ø 9,5mm)
7. Vstup CO_2 (Ø 8mm)
8. Redukčný ventil 2 st. CO_2
9. Tlaková fľaša
10. Nápoj

9.7 Prepojenie a tlakovanie SODA AS-110 Green Line new, Soda AS-40 Green Line

1. Redukčný ventil
2. Tlaková fľaša
3. Nápoj
4. Rýchlospojka Y 8 × 8 × 8 mm
5. Narážač
6. Vodný filter
7. Aqua Stop (odporúča sa)
8. Vodovodná prípojka (pitná voda)
9. Vodný redukčný ventil
10. Výstup sóda
11. Nápoj 1, 2 – výstup (Ø 9,5mm)
12. Dochladzovanie (vstup/výstup) (Ø 9,5mm)
13. Vstup nápoja na vychladenie (Ø 9,5mm)
14. Vstup vody (Ø 9,5mm)
15. Vstup CO_2 (Ø 8mm)
16. Rýchlospojka 9,5 × 8 mm (3×)
17. Rýchlospojka 9,5 × 8 mm (2×)

⚠ ***POZOR:*** 1x mesačne kontrolujte čistotu vody v zariadení, prípadne vymeňte (SODA AS-45 Green Line new, Soda AS-40 Green Line a SODA AS-110 Green Line new).

9.8 Prepojenie a tlakovanie Výrobník perlivej vody – externý 40 l new

1. Vodovodná prípojka (pitná voda)
2. Aqua Stop (odporúča sa)
3. Vodný filter
4. Vodný redukčný ventil
5. Redukčný ventil CO_2
6. Tlaková fľaša
7. Chladenie
8. Výstup SÓDA (Ø 9,5mm)
9. Vypínač
10. Vstup CO_2 (Ø 8mm)
11. Vstup vody (Ø 9,5mm)

9.9 Prepojenie a tlakovanie *Soda Kontakt 70 Green Line, Soda Kontakt 70 Green Line 2x koh.*

1. Vstup CO_2 (Ø 8mm)
2. Vstup nápoja (Ø 9,5mm)
3. Vstup vody (Ø 9,5mm)
4. Vodovodná prípojka (pitná voda)
5. Aqua Stop (odporúča sa)
6. Vodný filter
7. Redukčný ventil CO_2
8. Tlaková fľaša
9. Narážač (A, S, M-system)
10. Nápoj

10. PLNENIE TANKU KVAPALINOU (pozri obr. 10)*:*

Modelový rad SODA AS-45 Green Line new, SODA AS-110 Green Line new, Soda AS-40 Green Line

Plastový tank naplňte čistou vodou bez chemickej úpravy až po označenie MAX.

⚠***POZOR:*** Pred spustením naplňte nádrž čistou vodou až po označenie MAX. Nepoužívajte žiadne chemické prípravky, mohlo by dôjsť k poškodeniu chladiaceho systému. Na chladenie na teploty pod bodom mrazu je možné použiť ekologickú nemrznúcu zmes na báze propylénglykolu.

⚠***POZOR:*** Skontrolujte zapojenie výstupu z čerpadla, ak nebude zapojené, bude po zapnutí zariadenia z výstupu čerpadla striekať voda.

⚠***POZOR:*** Pri zapojení dochladzovacej slučky môže klesnúť hladina vody v plastovom tanku, preto hladinu znovu skontrolujte a prípadne vodu doplňte.

11. TEPLOTA A NASTAVENIE(pozri obr. 11)*:*

Teplota chladeného nápoja (sódy) je riadená mechanickým termostatom. Na termostate je číselná stupnica od 1 do 7. Odporúčané nastavenie je stupeň 5 až 7 na termostate.

POZNÁMKA: Nastavením teploty na termostate priamo ovplyvníte kvalitu sódovej vody – nižšia teplota (odporúčaná teplota 2 °C až 3 °C) = kvalitnejšia sódová voda.

12. AKO PRACOVAŤ S RÝCHLOSPOJKAMI (pozri obr. 12)*:*

12.1 Montáž rýchlospojok:

Uchopte rýchlospojku a zasuňte hadicu smerom do tela rýchlospojky až na doraz (cca 20 mm). Hadica musí byť rovni zrezaná, aby došlo k dokonalému spojeniu. V prípade, že sa hadice nedá zasunúť, je potrebné koniec navlhčiť.

12.2 Demontáž rýchlospojok:

Podržte sivý krúžok smerom k telu rýchlospojky a hadicu vytiahnite.

⚠***POZOR:*** Keď nepridržíte sivý krúžok a budete ťahať za hadicu, rýchlospojka sa ešte viac zareže do hadice.

⚠***POZOR:*** Pri demontáži nesmú byť hadice pod tlakom.

13. MONTÁŽ VÝČAPNÉHO KOHÚTA (pozri obr. 13)*:*

1. Páčkou kompenzátora (1.) otočte tak, aby smerovala dolu (pozri obrázok). Páčkou kompenzátora na kohúte nastavíte optimálny a vami požadovaný prietok.
2. Kohút nasaďte v kolmej pozícii na tisíchran.
3. Zaistite prevlečnou maticou a točte smerom doľava. (Uvoľňujte smerom doprava).
4. Dotiahnite priloženým kľúčom.

14. VODNÝ REDUKČNÝ VENTIL (pozri obr. 14)*:*

Regulátor MRA 1/4-8 m sa odporúča pre správny chod zariadenia.

(pri SODA PYGMY 25 Green Line new je súčasťou zariadenia)

1. regulátor
2. rýchlospojka JG M 1/4 x 9,5 mm
3. manometer

15. ZOSTAVENIE NARÁŽAČA (pozri obr. 15)*:*

15.1 Vývod na tlakovanie suda:

Variant zapojenia s vývodkou, hadica sa nasadzuje na vývodku a fixuje sponou.

⚠***POZOR:*** Kým naskrutkujete rýchlospojku na závit 5/8", uistite sa, že na narážači (vstup vzduchu tlačného média) je vložený retný ventil (spätný ventil 15.A).

15.2 Vývod na nápoj:

Na narážač naskrutkujte rýchlospojku F 5/8" × 3/8" (9,5 mm).

16. NARAZENIE A ODRAZENIE SUDA (pozri obr. 16)*:*

16.1 Narazenie suda:

Postup narazenia S-system narážača na sud.

16.2 Odrazenie suda:

Postup odrazenia S-system narážača na sud.

16.3 Narazenie suda:

Postup narazenia A-system narážača na sud.

16.4 Odrazenie suda:

Postup odrazenia A-system narážača na sud.

⚠***POZOR:*** Pred narážaním sudu sa uistite, že narážač a hrdlo sudu sú čisté!

17. UVEDENIE DO PREVÁDZKY:

1. Pripojte zariadenie k CO_2.
2. Pripojte zariadenie k prívodu vody alebo nápoja.
3. Skontrolujte, či sú všetky spoje dostatočne tesné.
4. Pri zariadeniach SODA AS-45 Green Line new, SODA AS-40 Green Line a SODA AS-110 Green Line new naplňte chladiacu nádobu čistou vodou až po označenie MAX.
5. Pripojte zariadenie do elektrickej siete.
6. Naplňte systém až po výčapný kohút CO_2 (z kohúta syčí CO_2), potom otvorte prívod vody a zapnite zariadenie hlavným vypínačom (termostatom pri modeli SODA PYGMY Green Line new).
7. Nastavte teplotu podľa bodu 11.
8. Pomocou výčapného kohúta môžete čapovať nápoj.

CO_2 musí byť do zariadenia pustené skôr ako voda (nápoj).

Pre správnu tvorbu sódovej vody je odporúčaná teplota vstupnej vody 11–15 °C.

Minimálny vstupný prietok vody pre výrobníky sódovej vody je 6 l/min.
Pri zariadení Výrobník perlivej vody – externý 200 l new je minimálny vstupný prietok vody 8 l/min.

POZOR: Ak sa objaví netesnosť, zariadenie vypnite. Prípadnú netesnosť na vedení opravte. Ak sa netesnosť prejaví vnútri zariadenia alebo si neviete rady, kontaktujte servis.

18. ODPORUČENÉ PRÍSLUŠENSTVO:

- Aqua Stop
- Vodný filter (je potrebný pre správny chod zariadenia)
- Vodný redukčný ventil (je potrebný pre správny chod zariadenia)
- Hadice a rýchlospojky

POZNÁMKA: ODPORUČENÉ PRÍSLUŠENSTVO nie je súčasťou balenia. Dodávateľ neručí za škody spôsobené pri nepoužití tohto odporučeného príslušenstva.

19. TABUĽKA PORÚCH:

Porucha	Príčina	Odstránenie
Netečie sódová voda.	Uzavretý prívod vody na vodovodnej prípojke Nie je otvorený prívod tlaku CO_2. Zanesený vodný filter. Pumpa beží dlhšie než 240 sekúnd v kuse (dostane sa do režimu poruchy).	Otvorte kohút na vodovodnej prípojke. Otvorte a skontrolujte prívod tlaku CO_2 na tlakovej fľaši a nastavte tlak CO_2 min. na 4,5 baru – max. 5,5 baru. Skontrolovať, prípadne vymeniť vodný filter. Prístroj sa musí reštartovať odpojením od el. siete.
Nápoj málo vychladený.	Zle nastavený termostat. Zlá cirkulácia vzduchu. Zariadenie sa prehrieva.	Pootočte kolieskom termostatu smerom doprava k číslu 7. Skontrolujte lamely kondenzátora, či nie sú zanesené. Umiestnite zariadenie do chladnejšieho prostredia.
Netesnia rýchlospojky.	Zle zasunutá hadica. Vrypy na hadici.	Vytiahnite hadicu z rýchlospojky a skontrolujte, či na nej nie je ostrá hrana, prípadne skráťte nožom.
Slabá perlivosť sódovej vody po výmene CO_2 fľaše.	Zavodnená saturačná nádoba.	Vypnite zariadenie a uzavrite prívod vody. Naplňte systém až po výčapný kohút CO_2 (z kohúta syčí CO_2), potom otvorte prívod vody a zapnite zariadenie.

POZNÁMKA: Pri pripojení zariadenia na stojan s kohútmi záleží na dĺžke a priemere vedenia. Čím je dĺžka vedenia kratšia a priemer hadíc menší, tým je sódová voda kvalitnejšia. Dochladzovanie kohútov a dobrá izolácia vedenia sa tiež pozitívne prejaví na kvalite sódovej vody.

POZNÁMKA: Ak po vyššie odporučených kontrolách porucha pretrváva, kontaktujte servisnú službu.

Nezabudnite špecifikovať nasledujúce:

- druh poruchy
- typ výrobku
- rok výroby
- výrobné číslo výrobku (uvedené na štítku)

Objednávanie súčiastok:

POUŽÍVAJTE VŽDY ORIGINÁLNE SÚČIASTKY. Za súčiastky, ktoré nie sú originálne alebo odporučené výrobcom, nenesie výrobca ani dodávateľ žiadnu zodpovednosť.

20. NÁHRADNÉ DIELY:

Pri objednaní náhradných dielov je vždy nutné uviesť:

- typ výrobku
- rok výroby
- výrobné číslo

21. ČISTENIE KONDENZÁTORA (pozri obr. 21)*:*

Kondenzátor je nutné prefúknuť 1× za mesiac tlakom vzduchu. Poprípade omiesť zvonku štetcom.

22. SANITÁCIA (pozri obr. 22)*:*

22.1 Sanitacia vodou: iba pre nápojové vedenie ***(sanitačný adaptér)***

Sanitačný adaptér (nie je súčasťou balenia) pripojte k vodovodu pomocou hadice.

⚠ ***POZOR:*** Sanitáciu pomocou sanitačných guľôčok nikdy nevykonávajte na vedeniach, ktoré vyrábajú sódu!

⚠ ***POZOR:*** Maximálna teplota vody nesmie byť vyššia než 25 °C.

Postup sanitácie:

Narazte narážač do sanitačného adaptéra rovnakým spôsobom, akoby ste narážali sud. Po narazení otvorte páku výčapného kohúta a držte ju otvorenú, kým z kohúta nepotečie čistá voda (vypláchnu sa všetky zvyšky nápoja a čiastočne usadeniny).
Pre lepšie vykonanie sanitácie chladiaceho zariadenia použite sanitačné guľôčky, ktoré vsadíte do hadice za narážač a tlakom vody ich pretlačíte vedením nápoja.

ⓘ ***POZNÁMKA:*** Sanitačný adaptér nie je súčasťou balenia. Možno kúpiť ako príslušenstvo chladiča.

ⓘ ***POZNÁMKA:*** Nezabudnite demontovať výčapný kohút a vybrať sanitačnú guľôčku.

22.2 Chemická sanitácia:

Chemická sanitácia sa odporúča pri zariadeniach, ktoré boli odstavené z prevádzky, alebo pri zariadeniach prevádzkovaných dlhší čas bez sanitácie.

Návod na chemickú sanitáciu vedenia sódovej vody.

Návod na chemickú sanitáciu vedenia nápoja.

23. KONTROLA PRED KAŽDÝM POUŽITÍM:

1. Vizuálna kontrola.
2. Kontrola prívodu kábla.
3. Zanesenie kondenzátora (v prípade nadmerného zanesenia čistite častejšie než 1× mesačne).

⚠ ***POZOR:*** Pri zistení poruchy zariadenie nepoužívajte.

24. PERIODICKÉ KONTROLY:

✔ 1× denne kontrolujte hladinu vody v nádrži

✔ 1× týždenne kontrolujte, či prívodný kábel nie je poškodený a el. zástrčka je pevne zasunutá v zásuvke.

✔ 1× týždenne kontrolujte, či nie je zariadenie vystavené sálavému teplu.

✔ 1× týždenne kontrolujte, či nič nebráni cirkulácii vzduchu

✔ 1× mesačne kontrolujte kondenzátor chladiacej jednotky a pravidelne čistite.

✔ 1× mesačne kontrolujte čistotu vody v zariadení, prípadne vymeňte.

✔1× ročne zaistite kontrolu elektrickej bezpečnosti revíznym technikom.

25. ÚDRŽBA:

Každý mesiac je potrebné kontrolovať čistotu kondenzátora, prípadné nečistoty ofúknuť tlakom vzduchu alebo vyčistiť zmetením, v opačnom prípade hrozí zníženie chladiaceho výkonu alebo poškodenie chladiča.

Prístroj utierajte iba mäkkou, prípadne mierne navlhčenou handričkou.

26. OCHRANA ŽIVOTNÉHO PROSTREDIA:

Triedenie odpadu:

Tento výrobok nesmie byť likvidovaný spolu s bežným komunálnym odpadom. V Českej republike je elektroodpad riešený v rámci Rema Systému (www.remasystem.cz).

V iných štátoch než v Českej republike podlieha triedenie odpadov miestnym predpisom.

Triedený odpad umožňuje recykláciu a opätovné využitie použitých výrobkov a obalových materiálov. Opätovné použitie recyklovaných materiálov pomáha chrániť životné prostredie pred znečistením a znižuje spotrebu surovín. Miestne predpisy môžu upravovať spôsob likvidácie domácich spotrebičov v miestnych zberniach alebo v mieste nákupu výrobku.

PRODUKTOVÝ MODEL	CHLADIACI VÝKON KOMPRESORA (HP)	CHLADIACI VÝKON KOMPRESORA (W)	MAXIMÁLNY CHLADIACI VÝKON (L/HOD)TO 0 °C/TK 45 °C	PRIEB. VÝKON (l/hod.)	TEPELNÝ SPÁD Δt (°C)	NAPÄTIE	PRÍKON (W)	MENOVITÝ PRÚD (A)	TYP	PARAMETRE PRIPOJENIA TEPLOTA VSTUPNEJ VODY (°C)	PRIETOK VSTUPNEJ VODY (L/MIN)
SODA PYGMY Green Line new	1/8	310	25	20	10	220-240V 50Hz~1	391	1,70	R290	11 - 15	6
SODA PYGMY 25 Green Line new	1/8	310	25	20	10	220-240V 50Hz~1	391	1,70	R290	11 - 15	6
SODA AS-45 Green Line new	1/8	310	45	25	10	220-240V 50Hz~1	310	1,50	R290	11 - 15	6
SODA AS-110 Green Line new	1/3	890	110	60	10	220-240V 50Hz~1	943	4,10	R290	11 - 15	6
Výrobník perlivej vody – externý 40 l new	-	-	40	-	-	220-240V 50Hz~1	368	1,60	-	11 - 15	6
SODA Exclusive Green Line new	1/8	310	25	20	10	220-240V 50Hz~1	391	1,7	R290	11 - 15	6
CW COMPACT Green Line new	1/8	310	25	20	10	220-240V 50Hz~1	460	2	R290	11 - 15	6
Soda Kontakt 70 Green Line	1/3	860	70	65	10	220-240V 50Hz~1	828	3,60	R290	11 - 15	6
Soda Kontakt 70 Green Line 2x koh.	1/3	860	70	65	10	220-240V 50Hz~1	828	3,60	R290	11 - 15	6
Výrobník perlivej vody – externý 200 l new	-	-	200	-	-	220-240V 50Hz~1	322	1,40	-	11 - 15	8
Soda AS-40 Green Line	1/8	310	45	25	10	220-240V 50Hz~1	644	2,80	R290	11 - 15	6

FONTOS

Ez a kézikönyv a berendezés telepítésére, használatára és kezelésére vonatkozó utasításokat tartalmazza. Ez a kézikönyv a készülék elválaszthatatlan részét képezi. A berendezéssel együtt kell tartani annak teljes élettartama alatt, és a felhasználó rendelkezésére kell bocsátani, amikor a berendezést telepítik, mozgatják, használják vagy karbantartják.
A berendezés telepítése és használata előtt figyelmesen olvassa el ezt a kézikönyvet, fontos információkat tartalmaz a készülék helyes és biztonságos használata érdekében.
Termékeink folyamatos innovációja miatt az útmutatóban található ábrák csak tájékoztató jellegűek és eltérhetnek a megvásárolt terméktől.

Ez az útmutató az eredeti cseh nyelvű kiadvány fordítása.

LINDR.CZ s.r.o.

Sadová 132
503 15 Nechanice, Czech Republic

mob.: **+ 420 775 715 494**
tel. : +420 495 447 239

e-mail: info@lindr.cz
web: www.lindr.cz, www.lindr.eu

A HASZNÁLATI ÚTMUTATÓBAN ALKALMAZOTT JELZÉSEK:

FIGYELEM:
Az utasítások be nem tartása balesetet vagy a berendezés sérülését okozhatja.

VESZÉLY:
Áramütés veszélye.

MEGJEGYZÉS:
Ez az ikon a felhasználónak szóló információkat és ajánlásokat jelez.

FIGYELEM:
A hűtőrendszer R290 gyúlékony hűtőközeget (propánt) tartalmaz!

R290

Tartalom:

1.	Bevezetés	69
2.	A berendezés leírása	69
3.	Gyártási címke	69
4.	Általános instrukciók, intézkedések és biztonsági utasítások	69
5.	Telepítés és elhelyezés	70
6.	Elektromos csatlakozó	71
7.	Tesztelés	71
8.	Jótállás	71
9.	Csatlakoztatás és nyomás alá helyezés	71
10.	A tartály megtöltése folyadékkal	73
11.	Hőmérséklet és beállítás	73
12.	A gyorscsatlakozók használata	73
13.	A csap felszerelése	74
14.	Redukciós vízszelep	74
15.	A KEG-fej összeszerelése	74
16.	A hordó csapra verése és a csap levétele	74
17.	Üzembe helyezés	75
18.	Ajánlott tartozékok	75
19.	Hibatáblázat	76
20.	Pótalkatrészek	77
21.	A kondenzátor tisztítása	77
22.	Szanitáció	77
23.	Ellenőrzés minden használat előtt	78
24.	Rendszeres ellenőrzések	78
25.	Karbantartás	78
26.	A környezet védelme	78

1. BEVEZETÉS:

Köszönjük, hogy a LINDR termékét választotta.

2. A BERENDEZÉS LEÍRÁSA:

A szódagépek olyan professzionális berendezések, melyek H_2O és CO_2 keverésével hűtött szódavizet állítanak elő. Ezek a praktikus berendezések otthonokba, irodákba és termelőüzemekbe is alkalmasak.
A berendezések nem hordók töltésére szolgálnak.

Ez az útmutató az alábbi modellekhez készült:

SODA PYGMY Green Line new
SODA PYGMY 25 Green Line new
SODA AS-45 Green Line new
SODA AS-110 Green Line new
Szódavízkészítő - külső 40 l new
SODA Exclusive Green Line new
CW COMPACT Green Line new
Soda Kontakt 70 Green Line
Soda Kontakt 70 Green line 2x koh.
Szódavízkészítő - külső 200 l new
Soda AS-40 Green Line

3. GYÁRTÁSI CÍMKE:

4. ÁLTALÁNOS INSTRUKCIÓK, INTÉZKEDÉSEK ÉS BIZTONSÁGI UTASÍTÁSOK:

A használat során tartsa be a berendezés gyártója által meghatározott alapvető biztonsági utasításokat. Bármilyen egyéb használat nem megengedettnek és ezért veszélyesnek minősül. A forgalmazó nem vállal felelősséget a nem megfelelő használatból eredő károkért.

A BERENDEZÉST CSAK A GYÁRTÓ ÁLTAL MEGHATÁROZOTT CÉLOKRA HASZNÁLJA!
Általános biztonsági szabályok. Tartsa be az alábbi biztonsági utasításokat.
A berendezések IP21 biztonsági védelemmel rendelkeznek.

A forgalmazó nem vállal felelősséget a berendezésen az alábbi utasítások be nem tartásával végzett műveletek által okozott károkért!

⚠ ***FIGYELEM:*** Ezt a készüléket csak 15 éves vagy annál idősebb gyermekek használhatják, és olyan csökkent fizikai, érzékszervi vagy mentális képességekkel, vagy nem megfelelő tapasztalattal és ismeretekkel rendelkező személyek, akik felügyelet alatt vannak, vagy ismertették velük a készülék biztonságos használati módját és tisztában vannak az esetleges veszélyekkel.
⚠ ***FIGYELEM:*** Gyermekek nem játszhatnak a berendezéssel. Minden csomagolóanyagot gyermekektől elzárva tároljon *(műanyag csomagolóanyagot tartalmaz - gyermekeknél fulladást okozhat)*.
⚠ ***FIGYELEM:*** A berendezés felhasználó általi tisztítását és karbantartását nem végezhetik gyermekek felügyelet nélkül.
⚠ ***FIGYELEM:*** A fő elektromos vezeték csatlakoztatása előtt ellenőrizze, hogy a feszültség és a frekvencia megfelel-e a berendezésen feltüntetett adatoknak.
⚠ ***FIGYELEM:*** Mindig győződjön meg róla, hogy az elektromos aljzat, amelyhez a hűtőt csatlakoztatja, megfelel-e a gyártási címkén feltüntetett jellemzőknek (feszültség, frekvencia, teljesítmény).
⚠ ***FIGYELEM:*** Tisztítás, karbantartás vagy hasonló műveletek előtt MINDIG húzza ki a berendezést az elektromos hálózatból: a termosztátot állítsa „O" állásba és húzza ki a csatlakozót.
⚠ ***FIGYELEM:***Soha ne tegyen szerszámot vagy más tárgyat a ventilátor propellerébe.
⚠ ***FIGYELEM:***Soha ne érjen az elektromos részekhez vizes vagy nedves kézzel.
⚠ ***FIGYELEM:***A hűtőegység megfelelő teljesítménye érdekében ne blokkolja a légbevezetést.

⚠ ***FIGYELEM:*** Szanitáláskor a víz hőmérséklete nem haladhatja meg a 25 °C-ot!

⚠ ***FIGYELEM:***Mindig győződjön meg róla, hogy az elektromos aljzat, amelybe a hűtőt csatlakoztatni fogja, szabadon hozzáférhető, hogy szükség esetén a csatlakozót azonnal ki lehessen húzni.

⚠ ***FIGYELEM:***A csatlakozó kihúzásakor fogja meg a csatlakozót, és húzza ki. Semmiképpen ne a kábelnél fogva húzza, meghibásodhat.

⚠ ***FIGYELEM***: A berendezés teljes kikapcsolásához húzza ki a csatlakozót a konnektorból.

⚠ ***FIGYELEM:***Ha a termék elektromos szerelvényei meghibásodnak, szakképzett szervisztechnikust kell hívni. Semmiképpen ne javítsa saját maga.

⚠ ***FIGYELEM: A hűtőrendszer R290 gyúlékony hűtőközeget (propánt) tartalmaz!***

⚠ ***FIGYELEM:*** A hűtőrendszer rendkívüli karbantartását és szervizelését szakképzett technikusoknak kell végezniük, akik értenek a hűtő- és elektromos rendszerekhez. Az R290-et használó hűtők szervizelését olyan speciálisan képzett technikusoknak kell végezniük, akik ki vannak képezve a gyúlékony anyagok kezelésére. Tartsa be a szervizeléssel és javítással kapcsolatos alapvető jogszabályokat és biztonsági intézkedéseket!

⚠ ***FIGYELEM:*** Ne használjon nyílt lángot és potenciális szikraforrást ***R290*** hűtőközeggel használt berendezés közelében!

⚠ ***FIGYELEM:*** Kicsomagolás után a berendezést úgy helyezze el, hogy a hűtőegység által kibocsátott hő megfelelően ki tudjon szellőzni.

⚠ ***FIGYELEM:*** A berendezésre tilos olyan tárgyakat helyezni, amelyek akadályozzák a levegő körforgását.

5. TELEPÍTÉS ÉS ELHELYEZÉS:

A berendezést tegye egy stabil alapzatra, vízszintes helyzetbe (a maximális dőlésszög 2 fok). A berendezés körül szabad légmozgásra van szükség.

- *Biztosítson elegendő szabad helyet a levegő körforgása és a hőelvezetés számára.*
- *Biztosítson elegendő mennyiségű friss levegőt.*
- *A berendezést tilos zárt térbe helyezni.*
- *A berendezést tilos hőforrás közelében elhelyezni vagy közvetlen napsugárzásnak kitenni.*

Minden akadálynak a szellőzőnyílásoktól min. 200, a kondenzátoroktól 500 mm távolságra kell lennie. Azokon a helyeken, ahol nincsenek szellőzőnyílások, a minimális távolság 70 mm.

A berendezést lehetőleg hűvös és jól szellőző helyen használja. A berendezés min. 16 °C, max. 32 °C hőmérsékletű környezetben történő használatra való.

⚠ ***FIGYELEM:*** Ha a készülék részben zárt térbe van telepítve (pl. szekrénybe, bárpulthoz stb.), biztosítani kell a megfelelő szellőzést — különösen a szellőzőnyílások és a kondenzátor környékén. Ajánlott szellőzőnyílásokat vagy rácsokat kialakítani a levegő be- és kivezetésére (legalább akkora felülettel, mint a készülék kondenzátora), hogy a meleg levegő szabadon távozhasson, és elkerülhető legyen a túlmelegedés.

⚠ ***FIGYELEM: A berendezést TILOS 0 °C-nál alacsonyabb környezeti hőmérsékleten használni és tárolni.*** A berendezés csak normál körülmények között, csak fedél alatt, esőtől és napsugárzástól védve használható. N klímaosztály.

⚠ ***VESZÉLY:*** Óvja a berendezést és az elektromos csatlakozót az esőtől és vízpermettől!

⚠ ***FIGYELEM:*** A berendezést soha, még szállítás céljából se állítsa az oldalára.

ℹ ***MEGJEGYZÉS:*** A berendezés megfelelő működése és maximális teljesítménye érdekében ne takarja le egyik szellőzőnyílást se, és biztosítson megfelelő légáramlást.

6. ELEKTROMOS CSATLAKOZÓ:

A berendezést a gyártási címkén feltüntetett specifikációnak megfelelő elektromos csatlakozóba kösse be. A villanyszerelésre a helyi előírások vonatkoznak. Ha a tápkábel sérült, a gyártónak, a gyártó által megbízott szerelőnek vagy más szakképzett személynek kell kicserélnie, hogy el lehessen kerülni minden veszélyt.

⚠ ***VESZÉLY: Ha a kábel sérült, ne használja és ne is kapcsolja be a berendezést!***

7. TESZTELÉS:

A terméket azonnali használatra készen forgalmazzuk.

8. JÓTÁLLÁS:

A berendezésre a Cseh Köztársaság jogszabályainak megfelelő vagy az üzleti szerződés szerinti általános jótállás érvényes. A jótállási időszak alatt a termék minden olyan felmerült hibáját ingyen kijavítjuk, ami nem a túlzott kopásból, nem megfelelő bánásmódból, kezelésből, nem megfelelő tárolásból vagy a terméknek a gyártó utasításaitól és a rendeltetésszerű használatától eltérő módon történő használatából ered. A jótállás során kicserélt anyagok a mi tulajdonunkat képezik. A jótállás jogosságáról mindig a szakszerviz dönt. Az eladó által a Cseh Köztársaság területén kívül nyújtott jótállást az eladó és a vevő közötti kölcsönös megállapodás szabályozza, amely nem jelent közvetlen kapcsolatot a gyártóval. A vásárló ezáltal nem igényelheti a jótállás érvényesítését a gyártótól. Szállításra és egyéb költségekre a jótállás nem vonatkozik.

FIGYELMEZTETÉS:
Az elektromos készülékeket és berendezéseket az üzemeltetésük helye szerinti ország hatályos jogszabályai által előírt időben ellenőrizni kell. Az elektromos szerelvények ellenőrzését csak az erre a tevékenységre érvényes engedéllyel rendelkező személy végezheti. A szervizelést, a pótalkatrészeket és az ellenőrzéseket a gyártó vagy egy hivatalos szervizközpont végzi.

9. CSATLAKOZTATÁS ÉS NYOMÁS ALÁ HELYEZÉS (ld. 9. ábra):

9.1 Csatlakoztatás és nyomás alá helyezés *SODA PYGMY Green Line new*

1. CO_2-bemenet (Ø 8mm)
2. Vízbemenet (Ø 9,5mm)
3. CO_2 redukciós szelep
4. CO_2 nyomástartó palack
5. Redukciós vízszelep
6. Vízszűrő
7. Aqua Stop (ajánlott)
8. Vízvezeték csatlakozás (ivóvíz)

9.2 Csatlakoztatás és nyomás alá helyezés *SODA PYGMY 25 Green Line new*

1. CO_2 redukciós szelep
2. CO_2 nyomástartó palack
3. Vízvezeték csatlakozás (ivóvíz)
4. Aqua Stop (ajánlott)
5. Vízszűrő
6. Hűtött szóda kimenet (Ø 8mm)
7. Hűtött víz kimenet (Ø 8mm)
8. Vízbemenet (Ø 8mm)
9. CO_2-bemenet (Ø 8mm)
10. 8 x 8 mm gyorscsatlakozó

9.3 Csatlakoztatás és nyomás alá helyezés *SODA Exclusive Green Line new*

1. Vízvezeték csatlakozás (ivóvíz)
2. Aqua Stop (ajánlott)
3. Vízszűrő
4. Redukciós vízszelep
5. CO_2-bemenet (Ø 8mm)
6. Vízbemenet (Ø 9,5mm)
7. CO_2 redukciós szelep
8. CO_2 nyomástartó palack

9.4 Csatlakoztatás és nyomás alá helyezés *CW COMPACT Green Line new*

1. Vízvezeték csatlakozás (ivóvíz)
2. Aqua Stop (ajánlott)
3. Vízszűrő
4. Vízbemenet (Ø 8mm)(min. 3, max. 8 bar)
5. CO2 palack

9.5 Csatlakoztatás és nyomás alá helyezés *SODA AS-45 Green Line new*

A. változat: SZÓDA / HŰTÖTT VÍZ

1. Vízvezeték csatlakozás (ivóvíz)
2. Aqua Stop (ajánlott)
3. Redukciós vízszelep
4. Vízszűrő
5. CO2 redukciós szelep
6. Nyomástartó palack
7. Y 8 x 8 x 8 mm gyorscsatlakozó
8. CO2-bemenet (Ø 8mm)
9. Vízbemenet a hűtéshez (Ø 9,5mm)
10. Vízbemenet a szódakészítéshez (Ø 9,5mm)

9.6 Csatlakoztatás és nyomás alá helyezés *SODA AS-45 Green Line new*

B. változat: SZÓDA / ITAL

1. Vízvezeték csatlakozás (ivóvíz)
2. Aqua Stop (ajánlott)
3. Vízszűrő
4. Redukciós vízszelep
5. Italbemenet a hűtéshez (Ø 9,5mm)
6. Vízbemenet a szódakészítéshez (Ø 9,5mm)
7. CO2-bemenet (Ø 8mm)
8. 2. fok. CO2 redukciós szelep
9. Nyomástartó palack
10. Ital

9.7 Csatlakoztatás és nyomás alá helyezés *SODA AS-110 Green Line new, Soda AS-40 Green Line*

1. Redukciós szelep
2. Nyomástartó palack
3. Ital
4. Y 8 x 8 x 8 mm gyorscsatlakozó
5. KEG-fej
6. Vízszűrő
7. Aqua Stop (ajánlott)
8. Vízvezeték csatlakozás (ivóvíz)
9. Redukciós vízszelep
10. Szóda kimenet (Ø 9,5mm)
11. 1, 2 ital - kimenet (Ø 9,5mm)
12. Hűtés (bemenet/kimenet) (Ø 9,5mm)
13. Italbemenet a hűtéshez (Ø 9,5mm)
14. Vízbemenet (Ø 9,5mm)
15. CO2-bemenet (Ø 8mm)
16. 9,5 x 8 mm gyorscsatlakozó (3x)
17. 9,5 x 8 mm gyorscsatlakozó (2x)

⚠ ***FIGYELEM:*** 1x havonta ellenőrizze a berendezésben lévő víz tisztaságát, szükség esetén cserélje ki (SODA AS-45 Green Line new, Soda AS-40 Green Line és SODA AS-110 Green Line new).

9.8 Csatlakoztatás és nyomás alá helyezés *Szódavízkészítő - külső new*

1. Vízvezeték csatlakozás (ivóvíz)
2. Aqua Stop (ajánlott)
3. Vízszűrő
4. Redukciós vízszelep
5. CO2 redukciós szelep
6. Nyomástartó palack
7. Hűtés
8. Szóda kimenet (Ø 9,5mm)
9. Kikapcsoló
10. CO2-bemenet (Ø 8mm)
11. Vízbemenet (Ø 9,5mm)

9.9 Csatlakoztatás és nyomás alá helyezés *Soda Kontakt 70 Green Line, Soda Kontakt 70 Green Line 2x koh.*

1. CO_2-bemenet (Ø 8mm)
2. Italbemenet (Ø 9,5mm)
3. Vízbemenet (Ø 9,5mm)
4. Vízvezeték csatlakozás (ivóvíz)
5. Aqua Stop (ajánlott)
6. Vízszűrő
7. CO_2 redukciós szelep
8. Nyomástartó palack
9. Csapolófej (A, S, M-system)
10. Ital

10. A TARTÁLY MEGTÖLTÉSE FOLYADÉKKAL (ld. 10. ábra)*:*

SODA AS-45 Green Line new, Soda AS-40 Green Line, SODA AS-110 Green Line new sorozat

A műanyag tartályt tiszta, vegyszerektől mentes vízzel töltse meg a MAX. jelzésig.

⚠ ***FIGYELEM:*** Beindítás előtt töltse meg a tartályt tiszta vízzel a MAX jelzésig. Ne használjon semmilyen vegyszert, a hűtőrendszer meghibásodhat. Fagypont alatti hőmérsékletre történő hűtéshez propilén-glikol alapú környezetbarát fagyálló folyadék használható.

⚠ ***FIGYELEM:*** Ellenőrizze a szivattyú kimenetének csatlakoztatását, ha nincs csatlakoztatva, a készülék bekapcsolásakor víz fog spriccelni a szivattyú kimenetéből.

⚠ ***FIGYELEM:*** Az utóhűtő spirál bekötésekor a műanyag tartályban levő víz szintje lecsökkenhet, ezért újra ellenőrizze a vízszintet és szükség esetén töltse fel vízzel.

11. HŐMÉRSÉKLET ÉS BEÁLLÍTÁS (ld. 11. ábra)*:*

A hűtött ital (szóda) hőmérsékletét mechanikus termosztát szabályozza. A termosztáton 1–7 közötti számozott skála található. Az ajánlott beállítás az 5–7-es fokozat.

ℹ ***MEGJEGYZÉS:*** A termosztáton beállított hőmérséklettel közvetlenül befolyásolja a szódavíz minőségét – az alacsonyabb hőmérséklet (ajánlott hőmérséklet: 2–3 °C) = jobb minőségű szódavíz.

12. A GYORSCSATLAKOZÓK HASZNÁLATA (ld. 12. ábra)*:*

12.1 A gyorscsatlakozók felszerelése:

Fogja meg a gyorscsatlakozót és ütközésig (kb. 20 mm) nyomja bele a tömlőt. A tömlő végének egyenesre vágottnak kell lennie a tökéletes csatlakozás érdekében. Ha a tömlőt nem sikerül benyomni, nedvesítse meg a végét.

12.2 A gyorscsatlakozók leszerelése:

Nyomja a szürke gyűrűt a gyorscsatlakozó felé és húzza ki a tömlőt.

⚠ ***FIGYELEM:*** Ha nem tartja a szürke gyűrűt és úgy húzza a tömlőt, a gyorscsatlakozó még jobban belevág a tömlőbe.

⚠ ***FIGYELEM:*** Leszereléskor a tömlők nem lehetnek nyomás alatt.

13. A CSAP FELSZERELÉSE (ld. 13. ábra)*:*

1. A kompenzátor karját (1) fordítsa lefelé (ld. az ábrát). A kompenzátor karjával állíthatja be az optimális és kívánt átfolyást a csapon.
2. A csapot merőlegesen illessze rá a sokszögű fejre.
3. Rögzítse a hollandi anyával és forgassa el balra. (A kioldáshoz forgassa jobbra).
4. Húzza meg a mellékelt kulccsal.

14. REDUKCIÓS VÍZSZELEP (ld. 14. ábra)*:*

A berendezés megfelelő működéséhez ajánlott az MRA 1/4-8 m regulátor.

(SODA PYGMY 25 Green Line new esetében a berendezés része)

1. regulátor
2. JG M 1/4 x 9,5 mm gyorscsatlakozó
3. nyomásmérő

15. A KEG-FEJ ÖSSZESZERELÉSE (ld. 15. ábra)*:*

15.1 A hordó nyomás alá helyezésére szolgáló kimenet:

Csővéggel ellátott változat, a tömlőt a csővégre kell ráhúzni és kapoccsal rögzíteni.

⚠ ***FIGYELEM:*** Mielőtt a gyorscsatlakozót az 5/8“-os menetre csavarja, győződjön meg róla, hogy a KEG-fejen (a nyomóközeg levegőbemenetén) rajta van a visszacsapószelep (15.A).

15.2 Italkimenet:

A KEG-fejre csavarja rá az F 5/8“ x 3/8“ (9,5 mm) gyorscsatlakozót.

16. A HORDÓ CSAPRA VERÉSE ÉS A CSAP LEVÉTELE (ld. 16. ábra)*:*

16.1 A hordó csapra verése:

A hordó csapra verése S-system csapolófejjel.

16.2 A csap levétele:

A S-system csapolófej leszerelése a hordóról.

16.3 A hordó csapra verése:

A hordó csapra verése A-system csapolófejjel.

16.4 A csap levétele:

A A-system csapolófej leszerelése a hordóról.

⚠ ***FIGYELEM:*** A hordó csapra verése előtt győződjön meg arról, hogy a csapolófej és a hordó nyaka tiszta!

17. ÜZEMBE HELYEZÉS:

1. Csatlakoztassa a készüléket a CO_2-höz.
2. Csatlakoztassa a készüléket a víz- vagy italellátáshoz.
3. Ellenőrizze, hogy minden csatlakozás megfelelően tömített-e.
4. A SODA AS-45 Green Line new, SODA AS-40 Green Line és SODA AS-110 Green Line new készülékeknél töltse fel a hűtőtartályt tiszta vízzel a MAX jelzésig.
5. Csatlakoztassa a készüléket az elektromos hálózathoz.
6. Töltse fel a rendszert CO_2-vel a csapolócsapig (a csapból CO_2 sziszeg), majd nyissa meg a vízbevezetést, és kapcsolja be a készüléket a főkapcsolóval (a SODA PYGMY Green Line new modellnél a termosztáttal).
7. Állítsa be a hőmérsékletet a 11. pont szerint.
8. A csapolócsap segítségével csapolhatja az italt.

A CO_2-t a víz (ital) előtt kell bevezetni a készülékbe.

A szódavíz megfelelő előállításához a bejövő víz ajánlott hőmérséklete 11–15 °C.

A szódavíz-készítő készülékeknél a minimális bejövő vízáram 6 l/perc.
A Szódavízkészítő - külső 200 l new készüléknél a minimális bejövő vízáram 8 l/perc.

⚠ ***FIGYELEM:*** Ha szivárgást észlel, kapcsolja ki a berendezést. Javítsa meg a vezeték esetleges tömítetlenségét. Ha a tömítetlenség a berendezés belsejében jelenik meg, vagy nem tudja, mit tegyen, forduljon szervizhez.

18. AJÁNLOTT TARTOZÉKOK:

- Aqua Stop
- Vízszűrő (szükséges a berendezés megfelelő működéséhez)
- Redukciós vízszelep (szükséges a berendezés megfelelő működéséhez)
- Tömlők és gyorscsatlakozók

MEGJEGYZÉS: Az ajánlott tartozékok nem részei a csomagnak. A forgalmazó nem vállal felelősséget az ajánlott tartozékok használatának elmulasztása miatt bekövetkező károkért.

19. HIBATÁBLÁZAT:

Hiba	Ok	Megoldás
Nem folyik a szóda.	El van zárva a vízvezeték	Nyissa meg a csapot a vízvezetéken.
	Nincs megnyitva a CO_2-bevezetés.	Ellenőrizze a CO_2 nyomásbevezetést a nyomástartó palackon és állítsa a CO_2 nyomását min. 4,5 bar - max. 5,5 bar közé.
	Szennyezett a vízszűrő.	Ellenőrizze, szükség esetén cserélje ki a vízszűrőt.
	A pumpa 240 másodpercnél tovább működik egyhuzamban (hiba üzemmódba kerül).	A berendezést újra kell indítani az el. hálózatból való kihúzással.
Az ital nem eléggé hűlt le.	Rosszul beállított termosztát.	Forgassa el a termosztát kerekét jobbra a 7. számhoz.
	Rossz a légáramlás.	Ellenőrizze a kondenzátor lamelláit, nem szennyeződtek-e.
	A berendezés túlmelegszik.	Tegye a berendezést hűvösebb környezetbe.
Nem tömített gyorscsatlakozók.	Rosszul betett tömlő.	Húzza ki a tömlőt a gyorscsatlakozóból és ellenőrizze, nincs-e rajta éles perem, vagy vágja el késsel.
	Repedések a tömlőn.	
Gyenge szénsavasság a szódavízben a CO_2-palack cseréje után.	Vízszennyezett telítőtartály.	Kapcsolja ki a készüléket, és zárja el a vízbevezetést. Töltse fel a rendszert CO_2-vel a csapolócsapig (a csapból CO_2 sziszeg), majd nyissa meg a vízbevezetést, és kapcsolja be a készüléket.

MEGJEGYZÉS: A berendezésnek a csapos állványhoz történő csatlakoztatásakor számít a vezeték hossza és átmérője. Minél rövidebb a vezeték és minél kisebb a tömlő átmérője, annál jobb minőségű lesz a szódavíz.
A csapok hűtése és a vezetékek jó szigetelése szintén pozitív hatással van a szódavíz minőségére.

MEGJEGYZÉS: Ha a fent javasolt ellenőrzések után a hiba továbbra is fennáll, forduljon a szervizszolgálathoz.

Ne felejtse el megadni:

- a hiba típusát
- a termék típusát
- a gyártás évét
- a termék gyártási számát (a címkén található)

Alkatrészek rendelése:

MINDIG EREDETI ALKATRÉSZEKET HASZNÁLJON. A nem eredeti vagy nem a gyártó által ajánlott alkatrészek használatáért a sem a gyártó, sem a forgalmazó nem vállal felelősséget.

20. PÓTALKATRÉSZEK:

Pótalkatrészek rendelésekor mindig fel kell tüntetni:

- a termék típusát
- a gyártás évét
- a gyártási számot

21. A KONDENZÁTOR TISZTÍTÁSA (Id. 21. ábra)*:*

A kondenzátort havonta 1x nagy nyomású levegővel át kell fújatni. Szükség esetén a külsejét egy ecsettel törölje le.

22. SZANITÁCIÓ (Id. 22. ábra)*:*

22.1 Szanitáció vízzel csak italsorokhoz ***(tisztítóadapter)***

Csatlakoztassa a tisztítóadaptert (nem a csomag része) a vízellátó rendszerhez egy tömlővel.

⚠ ***FIGYELEM:*** Szanitációs golyókkal soha ne végezzen tisztítást a szódát előállító vezetékeken!

⚠ ***FIGYELEM:*** A víz maximális hőmérséklete 25 °C lehet.

A szanitáció menete:

Üsse be a KEG-fejet a tisztítóadapterbe ugyanúgy, mintha hordót verne csapra. Ezután nyissa ki a csapot és tartsa nyitva, amíg a csapból tiszta víz nem folyik (kiürül minden italmaradék és lerakódás). A hűtőberendezés tökéletesebb tisztítása érdekében használjon fertőtlenítő golyókat, melyeket a KEG-fej mögött a tömlőbe helyez és a víznyomással átnyomja az italvezetéken.

ℹ ***MEGJEGYZÉS:*** A szanitatív adapter nem tartozék. A hűtő kiegészítőjeként vásárolható meg.

ℹ ***MEGJEGYZÉS:*** Ne felejtse el leszerelni a csapot és kivenni a fertőtlenítő golyókat.

22.2 Kémiai szanáció:

A kémiai szanitatív tisztítás ajánlott azoknál a készülékeknél, amelyek ki voltak kapcsolva, vagy hosszabb ideig szanitatív tisztítás nélkül üzemeltek.

Útmutató a szódavíz-vezeték kémiai szanitatív tisztításához.

Útmutató az italvezeték kémiai szanitatív tisztításához.

23. ELLENŐRZÉS MINDEN HASZNÁLAT ELŐTT:

1. Vizuális ellenőrzés.
2. A tápkábel ellenőrzése.
3. A kondenzátor szennyeződése (túlzott szennyeződés esetén havonta egynél gyakrabban tisztítsa).

⚠ ***FIGYELEM:*** Ha hibát észlel, ne használja a berendezést.

24. RENDSZERES ELLENŐRZÉSEK:

✔ 1x naponta ellenőrizze a víz szintjét a tartályban

✔ 1x hetente ellenőrizze, nem sérült-e a tápkábel és a csatlakozó stabilan be van-e dugva a konnektorba.

✔ 1x hetente ellenőrizze, nincs-e a berendezés kitéve sugárzó hőnek.

✔ 1x hetente ellenőrizze, hogy semmi nem akadályozza-e a légáramlást

✔ 1x havonta ellenőrizze a hűtőegység kondenzátorát, és rendszeresen tisztítsa meg.

✔ 1x havonta ellenőrizze a berendezésben lévő víz tisztaságát, szükség esetén cserélje ki.

✔ 1x évente gondoskodjon róla, hogy egy revíziós technikus ellenőrizze az elektromos biztonságot.

25. KARBANTARTÁS:

Havonta ellenőrizni kell a kondenzátor tisztaságát, az esetleges szennyeződéseket légnyomással le kell fújni, vagy le kell seperni, különben fennáll a hűtőteljesítmény csökkenésének vagy a hűtő meghibásodásának veszélye.

A készüléket csak puha, esetleg kissé megnedvesített ronggyal törölje le.

26. A KÖRNYEZET VÉDELME:

A hulladék szelektálása:

Ezt a terméket tilos az általános háztartási hulladékkal együtt megsemmisíteni. Csehország területén az elektromos hulladékokkal a Rema System foglalkozik (www.remasystem.cz).

Egyéb államokban a hulladék szelektív gyűjtését helyi előírások szabályozzák.

A szelektált hulladék lehetővé teszi a használt termékek és csomagolóanyagok újrahasznosítását és újrafelhasználását. Az újrahasznosított anyagok használata segít megóvni a környezetet a szennyezéstől és csökkenti a nyersanyagfelhasználást. A helyi előírások szabályozhatják a háztartási készülékek helyi gyűjtőközpontokban vagy a vásárlás helyén történő megsemmisítését.

TERMÉKMODELL	A KOMPRESSZOR HŰTŐTELJESÍTMÉNYE (HP)	A KOMPRESSZOR HŰTŐTELJESÍTMÉNYE (W)	MAXIMÁLIS HŰTŐTELJESÍTMÉNY (L/ÓRA)TO 0°C/TK 45°C	FOLYAM. TELJESÍTMÉNY (L/ÓRA)	HŐMÉRSÉK-LET-CSÖKKENÉS Δt (°C)	FESZÜLTSÉG	TELJESÍTMÉNY-FELVÉTEL (W)	NÉVLEGES ÁRAMERŐSSÉG (A)	TÍPUS	CSATLAKOZÁSI PARAMÉTEREK BEJÖVŐ VÍZ HŐMÉRSÉKLETE (°C)	BEJÖVŐ VÍZ ÁRAMLÁSI MÉRTÉKE (L/MIN)
SODA PYGMY Green Line new	1/8	310	25	20	10	220-240V 50Hz~1	391	1,70	R290	11 - 15	6
SODA PYGMY 25 Green Line new	1/8	310	25	20	10	220-240V 50Hz~1	391	1,70	R290	11 - 15	6
SODA AS-45 Green Line new	1/8	310	45	25	10	220-240V 50Hz~1	310	1,50	R290	11 - 15	6
SODA AS-110 Green Line new	1/3	890	110	60	10	220-240V 50Hz~1	943	4,10	R290	11 - 15	6
ESzódavízkészítő - külső 40 l new	-	-	40	-	-	220-240V 50Hz~1	368	1,60	-	11 - 15	6
SODA Exclusive Green Line new	1/8	310	25	20	10	220-240V 50Hz~1	391	1,7	R290	11 - 15	6
CW COMPACT Green Line new	1/8	310	25	20	10	220-240V 50Hz~1	460	2	R290	11 - 15	6
Soda Kontakt 70 Green Line	1/3	860	70	65	10	220-240V 50Hz~1	828	3,60	R290	11 - 15	6
Soda Kontakt 70 Green Line 2x koh.	1/3	860	70	65	10	220-240V 50Hz~1	828	3,60	R290	11 - 15	6
Szódavízkészítő - külső 200 l new	-	-	200	-	-	220-240V 50Hz~1	322	1,40	-	11 - 15	8
Soda AS-40 Green Line	1/8	310	45	25	10	220-240V 50Hz~1	644	2,80	R290	11 - 15	6

VAŽNO

Ovaj priručnik sadrži upute za instalaciju, korištenje i rukovanje aparatom. Ovaj priručnik je sastavni dio uređaja. Isti po cijeli vijek trajanja aparata mora biti pored njega spremljen i dostupan korisniku uvijek kada se aparat instalira, premješta, koristi ili održava.

Prije instalacije i korištenja uređaja ovaj priručnik pažljivo pročitajte, sadrži važne podatke za ispravno i sigurno korištenje uređaja.

S obzirom na neprekidno poboljšavanje proizvoda slike u naputku samo su ilustrativne i mogu se razlikovati od kupljene robe.

Ovaj je priručnik prijevod izvornog češkog priručnika.

LINDR.CZ s.r.o.

Sadová 132
503 15 Nechanice, Czech Republic

mobitel: **+ 420 775 715 494**
tel. : +420 495 447 239

e-mail: info@lindr.cz
web: www.lindr.cz, www.lindr.eu

SIMBOLI I OZNAKE KORIŠTENE U UPUTAMA ZA UPORABU:

PAŽNJA:
Ne poštivanje uputa može dovesti do ozljeda ili oštećenja aparata.

OPASNOST:
Opasnost od udara električnom strujom.

NAPOMENA:
Ovaj simbol označava podatke i preporučene savjete za korisnike.

PAŽNJA:
Rashladni sustav sadrži zapaljivo rashladno sredstvo R290 (propan)!

R290

Sadržaj:

1.	Uvod	82
2.	Opis stroja	82
3.	Naljepnica proizvodnje	82
4.	Opće upute, mjere i sigurnosne upute	82
5.	Instalacija i postavljanje	83
6.	Električni priključak	84
7.	Ispitivanje	84
8.	Jamstvo	84
9.	Povezivanje i stavljanje pod tlak	84
10.	Punjenje spremnika tečnošću	86
11.	Temperatura i podešavanje	86
12.	Kako raditi s brzim spojnicama	86
13.	Ugradnja slavine za točenje	87
14.	Redukcijski ventil na vodu	87
15.	Konstrukcija ručke slavine	87
16.	Instaliranje i uklanjanje bačve	87
17.	Puštanje u rad	88
18.	Preporučena oprema	88
19.	Tablica kvarova	89
20.	Rezervni dijelovi	90
21.	Čišćenje kondenzatora	90
22.	Sanitacija	90
23.	Provjera prije svake uporabe	91
24.	Periodični pregledi	91
25.	Održavanje	91
26.	Zaštita okoliša	91

1. UVOD:

Zahvaljujemo vam što ste odlučili kupiti proizvod LINDR.

2. OPIS APARATA:

Aparati za pravljenje soda-vode profesionalni su uređaji namijenjeni za pravljenje hlađene soda-vode miješanjem H_2O i CO_2. Ovi praktični aparati pogodni su za kućanstva, urede i pogone proizvodnje.
Aparati nisu namijenjeni za punjenje bačvi.

Ovaj naputak namijenjen je za modele:

SODA PYGMY Green Line new
SODA PYGMY 25 Green Line new
SODA AS-45 Green Line new
SODA AS-110 Green Line new
Aparat za pravljenje gazirane vode -vanjski 40 l new
SODA Exclusive Green Line new
CW COMPACT Green Line new
Soda Kontakt 70 Green Line
Soda Kontakt 70 Green line 2x koh.
Aparat za pravljenje gazirane vode -vanjski 200 l new
Soda AS-40 Green Line

3. NALJEPNICA PROIZVODNJE:

4. OPĆE UPUTE, MJERE I SIGURNOSNE UPUTE:

Tijekom korištenja pridržavajte se osnovnih sigurnosnih uputa proizvođača aparata. Bilo koja druga uporaba smatra se nedopuštenom i stoga opasnom. Dostavljač ne jamči za štete uzrokovane uslijed neispravnog korištenja.

APARAT NE KORISTITE U DRUGE SVRHE NEGO JE ODREDIO PROIZVOĐAČ!!

Opća sigurnosna pravila. Poštujte ove sljedeće sigurnosne upute.

Aparati ispunjavaju sigurnosnu zaštitu IP21.

Dostavljač ne jamči za štete uzrokovane na ovom aparatu uslijed rada ne poštujući sljedeće upute!

⚠ ***PAŽNJA:*** Ovaj aparat smiju koristiti djeca starija 15 godina i starije dobi, te osobe sa smanjenim fizičkim, osjetilnim ili mentalnim sposobnostima ili sa nedostatkom iskustva i znanja ako su pod nadzorom, ili ukoliko su bili poučeni o korištenju aparata na siguran način, te razumiju mogućim opasnostima.

⚠ ***PAŽNJA:*** Djeca se sa aparatom ne smiju igrati. Sav materijal za pakiranje spremite izvan dosega djece *(sadrži plastični omot - dijete se može ugušiti)*.

⚠ ***PAŽNJA:*** Čišćenje i održavanje aparata od strane korisnika ne smiju vršiti djeca bez nadzora.

⚠ ***PAŽNJA:*** Prije priključenja glavnog električnog dovoda provjerite da li naponi i frekvencija odgovaraju podacima naznačenim na aparatu.

⚠ ***PAŽNJA:*** Uvijek provjerite da li utičnica električne struje u koju uključujete hladnjak, odgovara specifikaciji na naljepnici proizvodnje (napon, frekvencija, snaga).

⚠ ***PAŽNJA:*** Prije bilo koje radnje na aparatu, npr. čišćenja i održavanja opreme, UVIJEK isključite aparat iz dovoda električne energije: termostat stavite u položaj „O“ i izvucite utikač.

⚠ ***PAŽNJA:*** Alat ili druge predmete nikada nemojte stavljati na lopatice ventilatora.

⚠ ***PAŽNJA:*** Za električne dijelove nikada nemojte dirati mokrim ili vlažnim rukama.

⚠ ***PAŽNJA:*** Za osiguranje snage rashladne jedinice nikada ne blokirajte dovod zraka.

⚠ ***PAŽNJA:*** Tijekom sanitacije temperatura vode ne smije biti veća od 25°C!

⚠ ***PAŽNJA:*** Uvijek provjerite da li je utičnica električne struje u koju ćete uključivati hladnjak slobodno pristupačna, kako bi se u slučaju potrebe utikač odmah mogao izvući.

⚠ ***PAŽNJA:*** Kada utikač izvlačite iz utičnice, držite za utikač i izvucite ga. Ni u kom slučaju ne vucite za dovodni kabel, prijeti oštećenje.

⚠ ***PAŽNJA:*** Za potpuno isključenje aparata utikač izvucite iz utičnice električne energije.

⚠ ***PAŽNJA:*** U slučaju oštećenja električne instalacije proizvoda potrebno je pozvati osposobljenog servisnog tehničara. Ni u kom slučaju nemojte popravljati sami.

⚠ ***PAŽNJA: Rashladni sustav sadrži zapaljivo rashladno sredstvo R290 (propan)!***

⚠ ***PAŽNJA:*** Izvanredno održavanje i servis sustava za hlađenje moraju vršiti osposobljeni i ovlašteni tehničari koji su upoznati sa rashladnim i električnim sustavima. Za servis hladnjaka s R290 tehničari moraju imati specijalnu obuku i kvalificirani za rukovanje sa zapaljivim tvarima. Poštujte osnovne pravne propise i sigurnosne mjere povezane sa servisom i popravcima!

⚠ ***PAŽNJA:*** Nemojte koristiti otvoreni plamen i potencijalni izvor iskri u blizini aparata sa korištenim rashladnim sredstvom ***R290***!

⚠ ***PAŽNJA:*** Nakon otvaranja aparat stavite tako da se toplina od jedinice za hlađenje može dovoljno ventilirati.

⚠ ***PAŽNJA:*** Na aparat se ne smiju stavljati predmeti koji bi mogli spriječiti cirkuliranje zraka.

5. INSTALACIJA I POSTAVLJANJE:

Aparat postavite na čvrsto postolje u vodoravnu poziciju (maksimalan dopušteni nagib 2. stupnja). Oko aparata zrak mora slobodno cirkulirati.

- *Osigurajte dovoljno slobodnog prostora za cirkuliranje zraka i odvod topline.*
- *Osigurajte dovoljnu količinu svježeg zraka.*
- *Aparat se ne smije postaviti u zatvorenu prostoriju.*
- Aparat *se ne smije postaviti u blizini izvora topline, ili biti izložen izravnoj sunčevoj svjetlosti.*

Minimalna udaljenost prepreke od otvora za ventiliranje mora biti 200 mm i od kondenzatora 500 mm. Na mjestu gdje ne postoje nikakvi otvori za ventiliranje minimalna udaljenost je 700 mm. Aparat je najbolje koristiti u hladnoj i dobro provjetrenoj prostoriji. Aparat je namijenjen za korištenje na temperaturi okoline min. 16 °C i maks. 32 °C.

⚠ ***PAŽNJA:*** Ako je uređaj instaliran u djelomično zatvorenom prostoru (npr. ormar, barski pult i sl.), potrebno je osigurati dovoljno ventilacije — posebno na mjestima s ventilacijskim otvorima i kondenzatorom. Preporučuje se napraviti ventilacijske otvore ili rešetke za dovod i odvod zraka (najmanje iste veličine kao površina kondenzatora uređaja) kako bi topao zrak mogao slobodno izlaziti i kako bi se spriječilo pregrijavanje.

⚠ ***PAŽNJA: Aparat se NE SMIJE koristiti ni skladištiti kada je temperatura okoline ispod 0°C.*** Aparat je namijenjen za korištenje u normalnom okruženju, primjena samo ispod krova zaštićenog od kiše i sunčevih zraka. Klimatska klasa N.

⚠ ***OPASNOST:*** Zaštitite opremu i električni priključak od kiše i prskanja vode!

⚠ ***PAŽNJA:*** Ni u kom slučaju aparat nemojte stavljati na bočnu stranu, ni tijekom prijevoza.

ℹ ***NAPOMENA:*** Za ispravan rad i maksimalnu snagu aparata od značaja je ne prekrivati ni jedan otvor za ventiliranje te osigurati dovoljnu cirkulaciju zraka.

6. ELEKTRIČNI PRIKLJUČAK:

Aparat uključite u električni priključak prema specifikaciji na proizvodnoj naljepnici ovog aparata. Elektroinstalacija podliježe lokalnim propisima. Ukoliko je dovod napajanja (kabel) oštećen, zamijeniti ga mora proizvođač, servisni tehničar ili na sličan način kvalificirana osoba, kako bi se spriječio nastanak opasne situacije.

⚠ ***OPASNOST: Ako je oštećen dovodni (kabel), aparat nemojte koristiti ni uključivati!***

7. TESTIRANJE:

Proizvod je isporučen na takav način da se odmah može koristiti.

8. JAMSTVO:

Aparat ima jamstvo u skladu s općim zakonskim propisima Republike Češke ili prema trgovačkom ugovoru. Tijekom jamstva besplatno ćemo otkloniti nastale kvarove na proizvodu, koji nisu uzrokovani prekomjernim habanjem, neprikladnim rukovanjem, radom, nepovoljnim skladištenjem ili uslijed korištenja proizvoda suprotno uputama i njegovoj konstrukciji koju je proizvođač za tu svrhu namijenio. Materijali promijenjeni tijekom jamstva naša su imovina. O valjanosti jamstva uvijek odlučuje ovlašteni servis. Jamstvo pruženo od strane prodavača izvan teritorija Republike Češke uređeno je u dogovoru između prodavača i kupca u njihovom uzajamnom odnosu, koji nije izravni odnos prema proizvođaču. Ovime kupac nema pravo na primjenu jamstva kod proizvođača. Prijevoz ili drugi troškovi nisu predmet jamstva.

UPOZORENJE:
Električni uređaji i aparati moraju se revidirati - kontrolirati u roku prema važećoj legislativi države, gdje uređaj radi. Reviziju elektroinstalacije može vršiti samo osoba s važećim ovlaštenjem za isti rad. Servis, rezervne dijelove i kontrolu vrši proizvođač, ili ovlašteni servis.

9. POVEZIVANJE STAVLJANJE POD TLAKÍ (vidjeti sl. 9.)*:*

9.1 Povezivanje i stavljanje pod tlak *SODA PYGMY Green Line new*

1. Ulaz CO_2 (Ø 8mm)
2. Ulaz vode (Ø 9,5mm)
3. Redukcijski ventil CO_2
4. Tlačna boca CO_2
5. Redukcijski ventil za vodu
6. Filter za vodu
7. Aqua Stop (preporučeno)
8. Vodovodni priključak (pitka voda)

9.2 Povezivanje i stavljanje pod tlak *SODA PYGMY 25 Green Line new*

1. Redukcijski ventil CO_2
2. Tlačna boca CO_2
3. Vodovodni priključak (pitka voda)
4. Aqua Stop (preporučeno)
5. Filter za vodu
6. Izlaz hlađene sode (Ø 8mm)
7. Izlaz hlađene vode (Ø 8mm)
8. Ulaz vode (Ø 8mm)
9. Ulaz CO_2 (Ø 8mm)
10. Brza spojnica 8 x 8 mm

9.3 Povezivanje i stavljanje pod tlak *SODA Exclusive Green Line new*

1. Vodovodni priključak (pitka voda)
2. Aqua Stop (preporučeno)
3. Filter za vodu
4. Redukcijski ventil za vodu
5. Ulaz CO_2 (Ø 8mm)
6. Ulaz vode (Ø 9,5mm)
7. Redukcijski ventil CO_2
8. Tlačna boca CO_2

9.4 Povezivanje i stavljanje pod tlak *CW COMPACT Green Line new*

1. Vodovodni priključak (pitka voda)
2. Aqua Stop (preporučeno)
3. Filter za vodu
4. Ulaz vode (Ø 8mm)(min. 3, maks. 8 bara)
5. Boca CO2

9.5 Povezivanje i stavljanje pod tlak *SODA AS-45 Green Line new*

Varijanta A: SODA / HLAĐENA VODA

1. Vodovodni priključak (pitka voda)
2. Aqua Stop (preporučeno)
3. Redukcijski ventil na vodu
4. Filter za vodu
5. Redukcijski ventil CO_2
6. Tlačna boca
7. Brza spojnica Y 8 x 8 x 8 mm
8. Ulaz CO_2 (Ø 8mm)
9. Ulaz vode za hlađenje (Ø 9,5mm)
10. Ulaz vode za pravljenje sode (Ø 9,5mm)

9.6 Povezivanje i stavljanje pod tlak *SODA AS-45 Green Line new*

Varijanta B: SODA / NAPITAK

1. Vodovodni priključak (pitka voda)
2. Aqua Stop (preporučeno)
3. Filter za vodu
4. Redukcijski ventil na vodu
5. Ulaz napitka za hlađenje (Ø 9,5mm)
6. Ulaz vode za pravljenje sode (Ø 9,5mm)
7. Ulaz CO_2 (Ø 8mm)
8. Redukcijski ventil 2 st. CO_2
9. Tlačna boca
10. Napita

9.7 Povezivanje i stavljanje pod tlak *SODA AS-110 Green Line new, Soda AS-40 Green Line*

1. Redukcijski ventil
2. Tlačna boca
3. Napitak
4. Brza spojnica Y 8 x 8 x 8 mm
5. Ručka slavine
6. Filter za vodu
7. Aqua Stop (preporučeno)
8. Vodovodni priključak (pitka voda)
9. Redukcijski ventil za vodu
10. Izlaz soda (Ø 9,5mm)
11. Napitak 1, 2 - izlaz (Ø 9,5mm)
12. Dodatno hlađenje (ulaz/ izlaz (Ø 9,5mm))
13. Ulaz napitka za hlađenje (Ø 9,5mm)
14. Ulaz vode (Ø 9,5mm)
15. Ulaz CO_2 (Ø 8mm)
16. Brza spojnica 9,5 x 8 mm (3x)
17. Brza spojnica 9,5 x 8 mm (2x)

⚠ **PAŽNJA:** 1 puta mjesečno provjerite čistoću vode u aparatu, po potrebi promijenite (SODA AS-45 Green Line new, Soda AS-40 Green Line i SODA AS-110 Green Line new).

9.8 Povezivanje i stavljanje pod tlak *Aparat za pravljenje gazirane vode -vanjski 40 l new*

1. Vodovodni priključak (pitka voda)
2. Aqua Stop (preporučljivo)
3. Filter za vodu
4. Redukcijski ventil za vodu
5. Redukcijski ventil CO_2
6. Tlačna boca
7. Hlađenje
8. Izlaz SODA (Ø 9,5mm)
9. Prekidač
10. Ulaz CO_2 (Ø 8mm)
11. Ulaz vode (Ø 9,5mm)

9.9 Povezivanje i stavljanje pod tlak *Soda Kontakt 70 Green Line, Soda Kontakt 70 Green Line 2x koh.*

1. Ulaz CO_2 (Ø 8mm)
2. Ulaz napitka (Ø 9,5mm)
3. Ulaz vode (Ø 9,5mm)
4. Vodovodni priključak (pitka voda)
5. Aqua Stop (preporučljivo)
6. Filter za vodu
7. Redukcijski ventil CO_2
8. Tlačna boca
9. Ručka slavine (A, S, M-system)
10. Piće

10. PUNJENJE SPREMNIKA TEČNOŠĆU (vidjeti sl. 10.)*:*

Serija modela SODA AS-45 Green Line new, SODA AS-110 Green Line new, Soda AS-40 Green Line

Plastični spremnik napunite čistom vodom bez kemijskog tretiranja čak do oznake MAX.

⚠ ***PAŽNJA:*** Prije puštanja spremnik napunite čistom vodom čak do oznake MAX. Nemojte koristiti nikakve kemijske pripravke, moglo bi doći do oštećenja rashladnog sustava. Nakon hlađenja na temperaturu ispod točke mraza može se koristiti ekološka smjesa protiv smrzavanja na bazi propilen-glikola.

⚠ ***PAŽNJA:*** Provjerite priključenje izlaza iz pumpe, ako nije priključen nakon uključenja aparata iz izlaza pumpe prskat će voda.

⚠ ***PAŽNJA:*** Kada se priključuje petlja za dodatno hlađenje razina vode u plastičnom spremniku može pasti, stoga razinu ponovno provjerite i ako je potrebno vodu dopunite.

11. TEMPERATURA I PODEŠAVANJE (vidjeti sliku 11)*:*

Temperatura ohlađenog pića (sode) regulira se mehaničkim termostatom. Termostat ima numeričku skalu od 1 do 7. Preporučena postavka je između 5 i 7 na termostatu.

i ***NAPOMENA:*** Podesivom temperaturom na termostatu izravno utječete na kvalitetu sode – niža temperatura (preporučena temperatura 2 °C do 3 °C) = kvalitetnija soda.

12. KAKO RADITI S BRZIM SPOJNICAMA (vidjeti sliku 12)*:*

12.1 Ugradnja brzih spojnica:

Uhvatite brzu spojnicu i crijevo stavite smjerem u tijelo brze spojnice čak do kraja (oko 20 mm). Crijevo mora biti ravno odrezano, kako bi se savršeno spojilo. Ukoliko se crijevo ne može staviti, završetak je potrebno navlažiti.

12.2 Demontaža brzih spojnica:

Držite sivi prsten smjerem prema tijelu brze spojnice i crijevo izvucite.

⚠ ***PAŽNJA:*** Ako sivi prsten ne držite, ali za crijevo vučete, brza spojnica će se u crijevo još više urezati.

⚠ ***PAŽNJA:*** Tijekom demontaže crijeva ne smiju biti pod tlakom.

13. UGRADNJA SLAVINE ZA TOČENJE (vidjeti sliku 13)*:*

1. Ručicu kompenzatora (1.) okrenite tako da je u smjeru prema dolje (vidi sliku). Ručicom kompenzatora na slavini postavite optimalan protok i protok koji tražite.
2. Slavinu nametnite u okomitom položaju na tisućukut.
3. Osigurajte preturnu maticu i okrečite u smjeru ulijevo. (Popuštajte u smjeru udesno).
4. Stegnite dostavljenim ključem.

14. REDUKCIJSKI VENTIL ZA VODU (vidjeti sl. 14.)*:*

Regulator MRA 1/4-8 m preporučen je za pravilan rad aparata.

(kod SODA PYGMY 25 Green Line new sastavni je dio aparata)

1. regulator
2. brza spojnica JG M 1/4 x 9,5 mm
3. manometar

15. SASTAVLJANJE RUČKE SLAVINE (vidjeti sliku 15)*:*

15.1 Ispust za stavljanje bačve pod tlak:

Varijanta povezivanja s izvodom, crijevo se nametne na izvod i učvrsti kopčom.

⚠ ***PAŽNJA:*** Prije nego brzu spojnicu pričvrstite na navoj 5/8“, provjerite je li na ručku slavine (ulaz zraka tlačnog medija) nametnut usni ventil (povratni ventil 15.A).

15.2 Ispust za napitak:

Na ručku slavine stavite brzu spojnicu F 5/8“ x 3/8“ (9,5mm).

16. INSTALIRANJE I PODEŠAVANJE BAČVE (vidjeti sliku 16)*:*

16.1 Instaliranje bačve:

Postupak instaliranja S-system ručke na bačvu.

16.2 Uklanjanje bačve:

Postupak uklanjanja S-system ručke na bačvu.

16.3 Instaliranje bačve:

Postupak instaliranja A-system ručke na bačvu.

16.4 Uklanjanje bačve:

Postupak uklanjanja A-system ručke na bačvu.

⚠ ***PAŽNJA:*** Prije spajanja bačve provjerite jesu li spojnica i grlo bačve čisti!

17. PUŠTANJE U RAD:

1. Povežite uređaj s CO_2.
2. Povežite uređaj s dovodom vode ili pića.
3. Provjerite jesu li svi spojevi dovoljno zapečaćeni.
4. Kod uređaja SODA AS-45 Green Line new, SODA AS-40 Green Line i SODA AS-110 Green Line new napunite rashladnu posudu čistom vodom do oznake MAX.
5. Spojite uređaj na električnu mrežu.
6. Napunite sustav CO_2 do slavine za točenje (iz slavine izlazi CO_2), zatim otvorite dovod vode i uključite uređaj glavnim prekidačem (termostatom kod modela SODA PYGMY Green Line new).
7. Podesite temperaturu prema točki 11.
8. Pomoću slavine za točenje možete točiti piće.

CO_2 mora biti pušten u uređaj prije vode (pića).

Za pravilnu pripremu sodne vode preporučena temperatura ulazne vode je 11–15 °C.

Minimalni ulazni protok vode za uređaje za proizvodnju sodne vode iznosi 6 l/min.
Kod uređaja Aparat za pravljenje gazirane vode - vanjski 200 l new minimalni ulazni protok vode iznosi 8 l/min.

⚠ ***PAŽNJA:*** Ako dođe do propuštanja aparat isključite. Eventualno propuštanje cijevi popravite. Ako do propuštanja dođe unutar aparata ili ako vam je potreban savjet, obratite se servisu.

18. PREPORUČENA OPREMA:

- Aqua Stop
- Filter za vodu (potreban je za pravilan rad aparata)
- Redukcijski ventil za vodu (potreban je za pravilan rad aparata)
- Crijeva i brze spojnice

NAPOMENA: Preporučena oprema nije sastavni dio pakiranja. Dobavljač ne jamči za štete uzrokovane kada se ne koristi ova preporučena oprema.

19. TABLICA KVAROVA:

Nedostatak	Uzrok	Otklanjanje
Ne curi soda-voda.	Zatvoreni dovod vode na vodovodnom priključku Nije otvoren dovod tlaka CO_2. Ugradnja filtera vode. Pumpa neprekidno radi dulje od 240 sekunde (bit će u načinu rada greške).	Otvorite slavinu na vodovodnom priključku. Otvorite i provjerite dovod tlaka CO_2 na tlačnoj boci i namjestite tlak CO_2 min. na 4,5 bara - maks. 5,5 bara. Provjerite ili zamijenite filter za vodu. Uređaj je potrebno resetirati isključenjem od el. mreže.
Napitak je malo ohlađen.	Neispravno postavljen termostat. Loša cirkulacija zraka. Aparat se pregrijava.	Okrenite kotačić termostata u smjeru udesno prema brojki 7. Provjerite lamele kondenzatora da li nisu začepljene. Aparat stavite u hladnije okruženje.
Brze spojnice ne brtve	Neispravno stavljeno crijevo. Ogrebotine na crijevu.	Iz brze spojnice izvucite crijevo i provjerite da li na njoj nije oštar rub, eventualno smanjite nožem.
Slaba gaziranost sode nakon zamjene CO_2 boce.	Zasićeni spremnik napunjen vodom.	Isključite uređaj i zatvorite dovod vode. Napunite sustav CO_2 do slavine za točenje (iz slavine izlazi CO_2), zatim otvorite dovod vode i uključite uređaj.

NAPOMENA: Prilikom povezivanja aparata na stalak sa slavinama ovisi o duljini i promjeru voda. Što je duljina voda kraća i promjer crijeva manji, to je soda-voda kvalitetnija.
Dodatno hlađenje slavina i dobra izolacija voda pozitivno će se odraziti na kvaliteti soda-vode.

NAPOMENA: Ako se kvar i nakon gore preporučenih provjera ponavlja, obratite se na usluge servisa.

Nemojte zaboraviti navesti sljedeće:

- vrstu kvara
- tip proizvoda
- godinu proizvodnje
- broj proizvodnje (naznačeno na naljepnici)

Naručivanje sastavnih dijelova:

UVIJEK KORISTITE ORIGINALNE SASTAVNE DIJELOVE. Za sastavne dijelove koji nisu originalni, ili preporučeni proizvođačem, proizvođač ni dostavljač ne snose nikakvu odgovornost.

20. REZERVNI DIJELOVI:

Prilikom naručivanja rezervnih dijelova uvijek je potrebno navesti:

- tip proizvoda
- godinu proizvodnje
- broj proizvodnje

21. ČIŠĆENJE KONDENZATORA (vidjeti sliku 21)*:*

Tlakom zraka kondenzator se mora ispuhati 1 puta mjesečno. Po potrebi očistiti četkanjem s vanjske strane.

22. SANITACIJA (vidjeti sliku 22)*:*

22.1 Sanitacia vodom: samo za linije pića ***(adapter za sanitaciju)***

Adapter za sanitaciju (nije sastavni dio pakiranja) priključite na vodovodnu seriju pomoću crijeva.

⚠ ***PAŽNJA:*** Sanitaciju pomoću sanitacijskih kuglica nikada ne provodite na cijevima koje proizvode sodu!

⚠ ***PAŽNJA:*** Maksimalna temperatura vode ne smije biti viša od 25 °C.

Postupak sanitacije:

Instalirajte ručku slavine u adapter za sanitaciju na isti način kao kada instalirate bačvu. Nakon instaliranja otvorite ručicu slavine za točenje i držite ju otvorenu sve dok iz slavine ne curi čista voda (isprat će se svi ostatci pića i djelomične naslage). Za bolje izvođenje sanitacije rashladnog uređaja koristite kuglice za sanitaciju, koje stavite u crijevo iza ručke slavine i pod tlakom vode ih protisnete kroz vod a napitke.

i ***NAPOMENA:*** Adapter za sanitaciju nije sastavni dio pakiranja. Moguće ga je kupiti kao pribor hladnjaka.

i ***NAPOMENA:*** Nemojte zaboraviti demontirati slavinu za točenje i izvaditi kuglicu za sanitaciju.

22.2 Chemická sanitace:

Kemijska sanitacija preporučuje se za uređaje koji su bili izvan pogona ili za uređaje koji su dulje vrijeme radili bez sanitacije.

Upute za kemijsku sanitaciju cijevi za sodu.

Upute za kemijsku sanitaciju cijevi za piće.

23. PREGLED PRIJE SVAKE UPORABE:

1. Vizualan pregled.
2. Provjera dovoda kabela.
3. Začepljenje kondenzatora (u slučaju prekomjernog začepljenja potrebno je čistiti češće nego 1 puta mjesečno).

⚠ ***PAŽNJA:*** Ne koristite aparat ako ste otkrili kvar.

24. PERIODIČNI PREGLEDI:

✔ 1 puta tjedno provjerite razinu vode u spremniku

✔ 1 puta tjedno provjerite da li dovodni kabel nije oštećen i da li je el. utikač čvrsto stavljen u utičnicu.

✔ 1 puta tjedno provjerite da li uređaj nije izložen toplinskom zračenju.

✔ 1 puta tjedno provjerite da ništa ne sprječava cirkuliranje zraka

✔ 1 puta mjesečno provjerite kondenzator rashladne jedinice i redovito ju čistite.

✔ 1 puta mjesečno provjerite čistoću vode aparatu, po potrebi promijenite.

✔ 1 puta godišnje osigurajte inspekciju električne sigurnosti od strane tehničara za revizije.

25. ODRŽAVANJE:

Svaki mjesec potrebno je pregledati čistoću kondenzatora, eventualno nečistoće ispuhati pod tlakom zraka, ili očistiti metenjem, inače postoji mogućnost smanjenja snage hlađenja ili oštećenja hladnjaka.

Uređaj brišite samo mekanom ili blago vlažnom krpicom.

26. ZAŠTITA OKOLIŠA

Sortiranje otpada

Ovaj proizvod ne smije se zbrinjavati zajedno sa komunalnim otpadom. U Republici Češkoj Električni otpad se rješava u sklopu Rema Sustava (www.remasystem.cz).

U drugim državama nego je Češka razvrstavanje otpada podliježe lokalnim propisima.

Sortirani otpad omogućuje recikliranje i ponovno korištenje proizvoda i materijala za pakiranje. Ponovno korištenje recikliranih materijala pomaže štititi okoliš od zagađenja i smanjuje potrošnju sirovina. Lokalni propisi mogu uređivati način zbrinjavanja kućnih aparata na lokalnim sabirnim mjestima ili na mjestu kupnje.

PROIZVODNI MODEL:	RASHLADNA SNAGA KOMPRESORA (HP)	RASHLADNA SNAGA KOMPRESORA (W)	MAKSIMALNA RASHLADNA SNAGA (L/SAT)TO 0°C/TK 45°C	STAL. SNAGA (L/SAT)	TOPLINSKI PAD Δt (°C)	NAPON	NAPAJANJE (W)	NAZIVNA STRUJA (A)	TIP	PARAMETRI POVEZIVANJA	
										TEMPERATURA ULASKA VODE (°C)	PROTOK ULASKA VODE (L/MIN)
SODA PYGMY Green Line new	1/8	310	25	20	10	220-240V 50Hz~1	391	1,70	R290	11 - 15	6
SODA PYGMY 25 Green Line new	1/8	310	25	20	10	220-240V 50Hz~1	391	1,70	R290	11 - 15	6
SODA AS-45 Green Line new	1/8	310	45	25	10	220-240V 50Hz~1	310	1,50	R290	11 - 15	6
SODA AS-110 Green Line new	1/3	890	110	60	10	220-240V 50Hz~1	943	4,10	R290	11 - 15	6
Aparat za pravljenje gazirane vode -vanjski 40 l new	-	-	40	-	-	220-240V 50Hz~1	368	1,60	-	11 - 15	6
SODA Exclusive Green Line new	1/8	310	25	20	10	220-240V 50Hz~1	391	1,7	R290	11 - 15	6
CW COMPACT Green Line new	1/8	310	25	20	10	220-240V 50Hz~1	460	2	R290	11 - 15	6
Soda Kontakt 70 Green Line	1/3	860	70	65	10	220-240V 50Hz~1	828	3,60	R290	11 - 15	6
Soda Kontakt 70 Green Line 2x koh.	1/3	860	70	65	10	220-240V 50Hz~1	828	3,60	R290	11 - 15	6
Aparat za pravljenje gazirane vode -vanjski 200 l new	-	-	200	-	-	220-240V 50Hz~1	322	1,40	-	11 - 15	8
Soda AS-40 Green Line	1/8	310	45	25	10	220-240V 50Hz~1	644	2,80	R290	11 - 15	6

WAŻNE

Niniejszy podręcznik zawiera instrukcje dotyczące instalacji, eksploatacji i obsługi urządzenia. Niniejszy podręcznik stanowi integralną część urządzenia. Musi być przechowywany przy urządzeniu przez cały okres użytkowania i dostępny dla użytkownika podczas instalacji, przemieszczania, eksploatacji i konserwacji urządzenia.

Przed instalacją i eksploatacją urządzenia należy dokładnie zapoznać się z niniejszym podręcznikiem, gdyż zawiera on ważne informacje umożliwiające prawidłową i bezpieczną eksploatację urządzenia.

W związku z ciągłym ulepszaniem produktów, rysunki zawarte w niniejszej instrukcji mają charakter wyłącznie podglądowy i mogą się różnić w zależności od zakupionego produktu.

Niniejsza instrukcja jest tłumaczeniem oryginalnej instrukcji w języku czeskim.

LINDR.CZ s.r.o.

ul. Sadová 132
503 15 Nechanice, Czech Republic

komórka: **+ 420 775 715 494**
tel.: +420 495 447 239

e-mail: info@lindr.cz
web: www.lindr.cz, www.lindr.eu

SYMBOLE I ZNAKI UŻYWANE W NINIEJSZEJ INSTRUKCJI OBSŁUGI:

UWAGA:
Niestosowanie się do zaleceń może spowodować obrażenia lub uszkodzenie urządzenia.

ZAGROŻENIE:
Zagrożenie porażeniem prądem elektrycznym.

INFORMACJA:
Ten symbol oznacza informacje i zalecenia dla użytkownika.

UWAGA:
System chłodzenia zawiera łatwopalny czynnik chłodniczy R290 (propan)!

R290

Spis treści:

1.	Wstęp	95
2.	Opis urządzenia	95
3.	Tabliczka znamionowa	95
4.	Ogólne zalecenia, środki i instrukcje bezpieczeństwa	95
5.	Instalacja i umieszczenie	96
6.	Przyłącze elektryczne	97
7.	Wypróbowanie	97
8.	Gwarancja	97
9.	Podłączenie i wytworzenie ciśnienia	97
10.	Napełnianie pojemnika płynem	99
11.	Temperatura i regulacja	99
12.	Używanie szybkozłączek	99
13.	Instalacja kurka do nalewania napoju	100
14.	Zawór redukcyjny wody	100
15.	Konstrukcja elementu do podłączenia beczki	100
16.	Podłączenie i odłączenie beczki	100
17.	Uruchomienie	101
18.	Rekomendowane akcesoria	101
19.	Tabela usterek	102
20.	Części zamienne	103
21.	Czyszczenie kondensatora	103
22.	Sanitacja	103
23.	Kontrola przed każdym użyciem	104
24.	Kontrole okresowe	104
25.	Konserwacja	104
26.	Ochrona środowiska	104

1. WSTĘP:

Dziękujemy za dokonanie zakupu produktu LINDR.

2. OPIS URZĄDZENIA:

Saturatory do wody sodowej to profesjonalne urządzenia przeznaczone do wytwarzania schłodzonej wody sodowej za pomocą mieszania H_2O z CO_2. Są praktycznymi urządzeniami, które znajdują swoje zastosowanie w domach, biurach lub zakładach produkcyjnych.
Nie są przeznaczone do napełniania beczek.

Niniejsza instrukcja dotyczy modeli:

SODA PYGMY Green Line new
SODA PYGMY 25 Green Line new
SODA AS-45 Green Line new
SODA AS-110 Green Line new
Saturator do wody gazowanej - zewnętrzny 40 l new
SODA Exclusive Green Line new
CW COMPACT Green Line new
Soda Kontakt 70 Green Line
Soda Kontakt 70 Green line 2x koh.
Saturator do wody gazowanej - zewnętrzny 200 l new
Soda AS-40 Green Line

3. TABLICZKA ZNAMIONOWA:

4. OGÓLNE ZALECENIA, ŚRODKI I INSTRUKCJE BEZPIECZEŃSTWA:

Podczas użytkowania należy przestrzegać podstawowych instrukcji bezpieczeństwa określonych przez producenta urządzenia. Jego wykorzystanie do jakichkolwiek innych celów jest uważane za niedopuszczalne, czyli niebezpieczne. Dostawca nie ponosi odpowiedzialności za szkody spowodowane w wyniku niewłaściwego użytkowania.

NIE UŻYWAĆ URZĄDZENIA DO INNYCH CELÓW, NIŻ JAKIE ZOSTAŁY OKREŚLONE PRZEZ PRODUCENTA!

Ogólne zasady bezpieczeństwa. Należy przestrzegać następujących instrukcji bezpieczeństwa.

Urządzenia spełniają stopień ochrony IP21.

Dostawca nie ponosi odpowiedzialności za szkody wynikające z czynności wykonywanych z danym urządzeniem bez przestrzegania następujących instrukcji!

⚠ ***UWAGA:*** Urządzenie może być używane przez dzieci w wieku 15 lat i starsze oraz osoby o ograniczonych zdolnościach fizycznych, zmysłowych lub psychicznych, lub posiadające nieodpowiednie doświadczenie oraz wiedzę, jeżeli są one pod nadzorem lub zostały pouczone o bezpiecznym używaniu urządzenia i rozumieją ewentualnym zagrożeniom.

⚠ ***UWAGA:*** Dzieciom nie wolno się bawić urządzeniem. Wszelkie materiały opakowaniowe należy przechowywać z dala od dzieci *(zawiera opakowanie foliowe - ryzyko uduszenia się dziecka)*.

⚠ ***UWAGA:*** Czyszczenie i konserwację urządzenia, które powinien wykonywać użytkownik, nie mogą wykonywać dzieci bez nadzoru.

⚠ ***UWAGA:*** Przed podłączeniem głównego przewodu zasilania elektrycznego należy sprawdzić, czy napięcie i częstotliwość są zgodne z informacjami podanymi na urządzeniu.

⚠ ***UWAGA:*** Zawsze sprawdzić, że gniazdko elektryczne, do którego schładzarka ma być podłączona, spełnia specyfikację podaną na tabliczce znamionowej (napięcie, częstotliwość, pobór mocy).

⚠ ***UWAGA:*** Przed wszelkimi ingerencjami w urządzenie, np. czyszczeniem i konserwacją, ZAWSZE odłączyć urządzenie od dopływu energii elektrycznej: termostat przestawić do pozycji „O" i wyciągnąć wtyczkę.

⚠ ***UWAGA:***Nigdy nie wkładać narzędzi lub innych przedmiotów w wirnik wentylatora.

⚠ ***UWAGA:***Nigdy nie dotykać części elektrycznych mokrymi lub wilgotnymi rękami.

⚠ ***UWAGA:***Aby zapewnić wydajność schładzarki, nigdy nie blokować dopływu powietrza.

⚠ ***UWAGA:***Podczas czyszczenia temperatura wody nie może przewyższać 25°C!

⚠ ***UWAGA:***Zawsze sprawdzić, czy gniazdko elektryczne, do którego schładzarka ma być podłączona, jest swobodnie dostępne, aby w razie konieczności można było natychmiast odłączyć wtyczkę.

⚠ ***UWAGA:***Przy wyciąganiu wtyczki z gniazdka należy chwycić wtyczkę i wyciągnąć. W żadnym przypadku nie wolno ciągnąć za kabel przyłączeniowy, zagraża jego uszkodzenie.

⚠ ***UWAGA***: Aby całkowicie wyłączyć urządzenie, należy wyciągnąć wtyczkę z gniazdka elektrycznego.

⚠***UWAGA:***W przypadku uszkodzenia instalacji elektrycznej produktu należy wezwać kwalifikowanego serwisanta. W żadnym przypadku nie naprawiać samemu.

⚠ ***UWAGA: System chłodzenia zawiera łatwopalny czynnik chłodniczy R290 (propan)!***

⚠ ***UWAGA:*** Nadzwyczajną konserwację i obsługę serwisową systemu chłodzenia muszą wykonywać przeszkoleni i upoważnieni serwisanci, którzy zostali zapoznani z systemami chłodniczymi i elektrycznymi. W przypadku serwisowania schładzarek używających czynnik R290 serwisanci muszą być specjalnie przeszkoleni i wykwalifikowani w zakresie obchodzenia się substancjami łatwopalnymi. Należy przestrzegać podstawowych przepisów prawa i stosować środki bezpieczeństwa dotyczące serwisu i napraw!

⚠ ***UWAGA:*** Nie używać otwartego płomienia i potencjalnych źródeł iskier w pobliżu urządzenia używającego czynnik ***R290***!

⚠ ***UWAGA:*** Po rozpakowaniu urządzenie umieścić w taki sposób, aby ciepło wytwarzane przez jednostkę chłodzącą mogło być odpowiednio odprowadzane.

⚠ ***UWAGA:*** Na urządzeniu nie wolno umieszczać przedmiotów, które zakłócałyby cyrkulacji powietrza.

5. INSTALACJA I UMIESZCZENIE:

Urządzenie umieścić na stabilnej podkładce w pozycji poziomej (maksymalne dopuszczalne nachylenie 2 stopnie). Wokół urządzenia jest wymagana swobodna cyrkulacja powietrza.

- *Zapewnić wystarczającą swobodną przestrzeń do cyrkulacji powietrza i odprowadzania ciepła.*
- *Zapewnić wystarczającą ilość świeżego powietrza.*
- *Urządzenie nie może być umieszczone w zamkniętej przestrzeni.*
- *Urządzenie nie może być umieszczone w pobliżu źródeł ciepła lub narażone na bezpośrednie działanie promieni słonecznych.*

Minimalna odległość przeszkody od otworów wentylacyjnych musi wynosić 200 mm, od kondensatora 500 mm. W miejscu, gdzie nie ma żadnych otworów
wentylacyjnych, minimalna odległość wynosi 70 mm. Urządzenie należy użytkować najlepiej w zimnym i dobrze wentylowanym pomieszczeniu. Urządzenie jest przeznaczone do eksploatacji w temperaturze otoczenia od min. 16°C do maks. 32°C.

⚠ ***UWAGA:*** Jeżeli urządzenie jest zainstalowane w częściowo zamkniętej przestrzeni (np. w szafce, przy barze itp.), należy zapewnić odpowiednią wentylację — szczególnie w miejscach z otworami wentylacyjnymi i przy kondensatorze. Zaleca się utworzenie otworów wentylacyjnych lub kratek do doprowadzania i odprowadzania powietrza (co najmniej o powierzchni równej powierzchni kondensatora urządzenia), aby ciepłe powietrze mogło swobodnie uchodzić i zapobiec przegrzewaniu.

⚠ ***UWAGA: Urządzenia NIE WOLNO użytkować ani przechowywać w temperaturze otoczenia poniżej 0°C.*** Urządzenie jest przeznaczone do eksploatacji w normalnym środowisku, pod zadaszeniem, chronione przed deszczem i promieniami słońca. Klasa klimatyczna N.

⚠ ***ZAGROŻENIE:*** Chronić urządzenie i przyłącze elektryczne przed deszczem i pryskającą wodą!

⚠ ***UWAGA:*** W żadnym przypadku nie pokładać urządzenia na boku, nawet w trakcie transportu.

INFORMACJA: W celu zapewnienia prawidłowej pracy i maksymalnej wydajności urządzenia jest ważne, aby nie osłaniać żadnego z otworów wentylacyjnych i zapewnić odpowiednią cyrkulację powietrza.

6. PRZYŁĄCZE ELEKTRYCZNE:

Urządzenie należy przyłączyć do przyłącza elektrycznego, które odpowiada specyfikacji na tabliczce fabrycznej danego urządzenia. Instalacja elektryczna podlega lokalnym przepisom. Jeżeli przyłącze zasilające (kabel) jest uszkodzone, musi zostać zmienione przez producenta, jego serwisanta lub osobę o podobnej kwalifikacji, aby zapobiec powstaniu niebezpiecznej sytuacji.

⚠ ***ZAGROŻENIE: W przypadku uszkodzenia kabla zasilającego, urządzenia nie wolno używać ani włączać!***

7. WYPRÓBOWANIE:

Produkt jest dostarczany w stanie gotowym do natychmiastowego użycia.

8. GWARANCJA:

Urządzenie jest objęte gwarancją według przepisów prawa Republiki Czeskiej albo według umowy handlowej. W trakcie okresu gwarancji usuniemy bezpłatnie powstałe wady produktu, które nie zostały spowodowane przez nadmierne zużycie, nieodpowiednie użytkowanie, posługiwanie się, nieodpowiednie magazynowanie lub używanie niezgodne z niniejszą instrukcją i konstrukcją urządzenia określoną do danego celu przez producenta. Materiały zmienione w trakcie okresu gwarancji są naszą własnością. O zasadności roszczenia gwarancyjnego zawsze podejmuje decyzję autoryzowany serwis. Gwarancja udzielona przez sprzedawcę poza terytorium Republiki Czeskiej kieruje się umową zawartą pomiędzy sprzedawcą a kupującym w ich wzajemnej relacji, która nie stanowi bezpośredniej relacji z producentem. Kupującemu w ten sposób nie powstaje prawo do skierowania zgłoszenia gwarancyjnego do producenta. Gwarancja nie obejmuje transportu lub innych kosztów.

UWAGA:
Urządzenia i odbiorniki elektryczne podlegają przeglądom - sprawdzeniom, które muszą zostać przeprowadzone w terminie określonym w obowiązujących przepisach kraju ich użytkowania. Badanie instalacji elektrycznej może zostać wykonane tylko przez osobę posiadającą ważne uprawnienie do jego wykonywania. Czynności serwisowe, części zamienne i kontrole wykonuje producent lub autoryzowany serwis.

9. PODŁĄCZENIE I WYTWORZENIE CIŚNIENIA (zob. rys. 9.):

9.1 Podłączenie i wytworzenie ciśnienia *SODA PYGMY Green Line new*

1. Wlot CO_2 (Ø 8mm)
2. Wlot wody (Ø 9,5mm)
3. Zawór redukcyjny CO_2
4. Butla ciśnieniowa CO_2
5. Zawór redukcyjny wody
6. Filtr wodny
7. Aqua Stop (zalecane)
8. Przyłącze wodociągowe (woda do picia)

9.2 Podłączenie i wytworzenie ciśnienia *SODA PYGMY 25 Green Line new*

1. Zawór redukcyjny CO_2
2. Butla ciśnieniowa CO_2
3. Przyłącze wodociągowe (woda do picia)
4. Aqua Stop (zalecane)
5. Filtr wodny
6. Wylot schłodzonej sody (Ø 8mm)
7. Wylot schłodzonej wody (Ø 8mm)
8. Wlot wody (Ø 8mm)
9. Wlot CO_2 (Ø 8mm)
10. Szybkozłączka 8 x 8 mm

9.3 Podłączenie i wytworzenie ciśnienia *SODA Exclusive Green Line new*

1. Przyłącze wodociągowe (woda do picia)
2. Aqua Stop (zalecane)
3. Filtr wodny
4. Zawór redukcyjny wody
5. Wlot CO_2 (Ø 8mm)
6. Wlot wody (Ø 9,5mm)
7. Zawór redukcyjny CO_2
8. Butla ciśnieniowa CO_2

9.4 Połączenie i wytworzenie ciśnienia *CW COMPACT Green Line new*

1. Przyłącze wodociągowe (woda do picia)
2. Aqua Stop (zalecane)
3. Filtr wodny
4. Wlot wody (Ø 8mm)(min. 3, maks. 8 bar)
5. Butla CO2

9.5 Podłączenie i wytworzenie ciśnienia *SODA AS-45 Green Line new*

Wersja A: SODA / SCHŁODZONA WODA

1. Przyłącze wodociągowe (woda do picia)
2. Aqua Stop (zalecane)
3. Zawór redukcyjny wody
4. Filtr wodny
5. Zawór redukcyjny CO_2
6. Butla ciśnieniowa
7. Szybkozłączka Y 8 x 8 x 8 mm
8. Wlot CO_2 (Ø 8mm)
9. Wlot wody do schłodzenia (Ø 9,5mm)
10. Wlot wody do wytwarzania sody (Ø 9,5mm)

9.6 Podłączenie i wytworzenie ciśnienia *SODA AS-45 Green Line new*

Wersja B: SODA / NAPÓJ

1. Przyłącze wodociągowe (woda do picia)
2. Aqua Stop (zalecane)
3. Filtr wodny
4. Zawór redukcyjny wody
5. Wlot napoju do schłodzenia (Ø 9,5mm)
6. Wlot wody do wytwarzania sody (Ø 9,5mm)
7. Wlot CO_2 (Ø 8mm)
8. Zawór redukcyjny 2 st. CO_2
9. Butla ciśnieniowa
10. Napój

9.7 Podłączenie i wytworzenie ciśnienia *SODA AS-110 Green Line new, Soda AS-40 Green Line*

1. Zawór redukcyjny
2. Butla ciśnieniowa
3. Napój
4. Szybkozłączka Y 8 x 8 x 8 mm
5. Element do przyłączenia beczki
6. Filtr wodny
7. Aqua Stop (zalecane)
8. Przyłącze wodociągowe (woda do picia)
9. Zawór redukcyjny wody
10. Wylot sody (Ø 9,5mm)
11. Napój 1, 2 - wylot (Ø 9,5mm)
12. Dodatkowe schładzanie (wlot/wylot) (Ø 9,5mm)
13. Wlot napoju do schłodzenia (Ø 9,5mm)
14. Wlot wody (Ø 9,5mm)
15. Wlot CO_2 (Ø 8mm)
16. Szybkozłączka 9,5 x 8 mm (3x)
17. Szybkozłączka 9,5 x 8 mm (2x)

⚠ ***UWAGA:*** Raz na miesiąc sprawdzać czystość wody w urządzeniu, ewentualnie zmienić (SODA AS-45 Green Line new, Soda AS-40 Green Line i SODA AS-110 Green Line new).

9.8 Podłączenie i wytworzenie ciśnienia *Saturator do wody gazowanej - zewnętrzny 40 l new*

1. Przyłącze wodociągowe (woda do picia)
2. Aqua Stop (zalecane)
3. Filtr wodny
4. Zawór redukcyjny wody
5. Zawór redukcyjny CO_2
6. Butla ciśnieniowa
7. Chłodzenie
8. Wylot SODA (Ø 9,5mm)
9. Wyłącznik
10. Wlot CO_2 (Ø 8mm)
11. Wlot wody (Ø 9,5mm)

9.9 Podłączenie i wytworzenie ciśnienia *Soda Kontakt 70 Green Line, Soda Kontakt 70 Green Line 2x koh.*

1. Wlot CO_2 (Ø 8mm)
2. Wejście napoju (Ø 9,5mm)
3. Wejście wody (Ø 9,5mm)
4. Przyłącze wodociągowe (woda do picia)
5. Aqua Stop (zalecane)
6. Filtr wodny
7. Zawór redukcyjny CO_2
8. Butla ciśnieniowa
9. Głowica dozująca (A, S, M-system)
10. Napój

10. NAPEŁNIANIE ZBIORNIKA PŁYNEM (zob. rys. 10.)*:*

Linia modelowa SODA AS-45 Green Line new, SODA AS-110 Green Line new, Soda AS-40 Green Line

Napełnić plastikowy pojemnik czystą wodą niepoddaną chemicznemu uzdatnianiu aż do poziomu MAX.

⚠ ***UWAGA:*** Przed uruchomieniem należy napełnić zbiornik czystą wodą aż do znaku MAX. Nie używać żadnych preparatów chemicznych, ponieważ mogłyby spowodować uszkodzenie systemu chłodzenia. W celu chłodzenia do temperatury poniżej zera można użyć ekologicznej mieszanki niezamarzającej na bazie glikolu propylenowego.

⚠ ***UWAGA:*** Sprawdzić przyłączenie wylotu z pompy, jeżeli nie będzie podłączone, po uruchomieniu urządzenia z wylotu pompy zacznie tryskać woda.

⚠ ***UWAGA:*** W przypadku włączenia pętli dodatkowego schładzania, poziom wody w plastikowym zbiorniku może obniżyć się, dlatego należy go ponownie sprawdzić i ewentualnie dolać.

11. TEMPERATURA I REGULACJA (zob. rys. 11)*:*

Temperatura chłodzonego napoju (sody) jest regulowana przez mechaniczny termostat. Na termostacie znajduje się skala numeryczna od 1 do 7. Zalecane ustawienie to poziom 5–7 na termostacie.

ℹ ***INFORMACJA:*** Ustawieniem temperatury na termostacie bezpośrednio wpływasz na jakość wody sodowej — niższa temperatura (zalecana temperatura 2–3 °C) = lepsza jakość wody sodowej.

12. UŻYWANIE SZYBKOZŁĄCZEK (zob. rys. 12)*:*

12.1 Montaż szybkozłączek:

Chwycić szybkozłączkę i wsunąć wąż w kierunku do korpusu szybkozłączki aż do osiągnięcia oporu (ok. 20 mm). Aby osiągnąć idealne połączenie, wąż musi być równo przycięty. W przypadku niemożliwości wsunięci węża, należy zwilżyć jego końcówkę.

12.2 Demontaż szybkozłączek:

Przytrzymać szary pierścień w kierunku do korpusu szybkozłączki i wyciągnąć wąż.

⚠ ***UWAGA:*** W przypadku nietrzymania szarego pierścienia i ciągnięcia za wąż, szybkozłączka jeszcze więcej wbije się w niego.

⚠ ***UWAGA:*** Podczas demontażu węże nie mogą być pod ciśnieniem.

13. INSTALACJA KRANU DO NALEWANIA NAPOJU (zob. rys. 13)*:*

1. Przestawić dźwignię kompensatora (1) tak, aby była skierowana w dół (zob. rysunek). Za pomocą dźwigni kompensatora na kurku ustawić optymalny wymagany przepływ.
2. Nałożyć kran prostopadle na końcówkę.
3. Zabezpieczyć nakrętką złączkową, kręcić w lewo. (Luzować w prawo).
4. Dokręcić dołączonym kluczem.

14. ZAWÓR REDUKCYJNY WODY (zob. rys. 14.)*:*

Regulator MRA 1/4-8 m jest zalecany w celu prawidłowej pracy urządzenia.

(w przypadku SODA PYGMY 25 Green Line new wchodzi w skład urządzenia)

1. regulator
2. szybkozłączka JG M 1/4 x 9,5 mm
3. ciśnieniomierz

15. KONSTRUKCJA ELEMENTU DO PODŁĄCZENIA BECZKI (zob. rys. 15)*:*

15.1 Wylot do napełnienia beczki ciśnieniem:

Wersja podłączenia z wylotem, wąż jest nasuwany na wylot i mocowany zaciskiem.

⚠ ***UWAGA:*** Przed nakręceniem szybkozłączki na gwint 5/8" upewnić się, że na elemencie podłączeniowym (wlot powietrza medium tłoczącego) jest założony zawór wargowy (zawór wsteczny 15.A).

15.2 Wylot na napój:

Nakręcić szybkozłączkę na element podłączeniowy F 5/8" x 3/8" (9,5 mm).

16. PODŁĄCZENIE I ODŁĄCZENIE BECZKI (zob. rys. 16)*:*

16.1 Podłączenie beczki:

Proces podłączenie elementu S-system do beczki.

16.2 Odłączenie beczki:

Proces odłączenie elementu S-system od beczki.

16.3 Podłączenie beczki:
Proces podłączenie elementu A-system do beczki.

16.4 Odłączenie beczki:
Proces odłączenie elementu A-system od beczki.

⚠ ***UWAGA:*** Przed podłączeniem beczki upewnij się, że głowica oraz szyjka beczki są czyste!

17. URUCHOMIENIE:

1. Podłącz urządzenie do CO_2.
2. Podłącz urządzenie do dopływu wody lub napoju.
3. Sprawdź, czy wszystkie połączenia są wystarczająco szczelne.
4. W urządzeniach SODA AS-45 Green Line new, SODA AS-40 Green Line oraz SODA AS-110 Green Line new napełnij zbiornik chłodzący czystą wodą do oznaczenia MAX.
5. Podłącz urządzenie do sieci elektrycznej.
6. Napełnij system CO_2 aż do kranu nalewowego (z kranu wydobywa się syczenie CO_2), następnie otwórz dopływ wody i włącz urządzenie głównym wyłącznikiem (termostatem w modelu SODA PYGMY Green Line new).
7. Ustaw temperaturę zgodnie z punktem 11.
8. Za pomocą kranu nalewowego możesz nalewać napój.

CO_2 musi być doprowadzony do urządzenia przed wodą (napojem).

Dla prawidłowego przygotowania wody sodowej zalecana temperatura wody wlotowej wynosi 11–15 °C.

Minimalny przepływ wody wlotowej dla urządzeń do produkcji wody sodowej wynosi 6 l/min. W urządzeniu Saturator do wody gazowanej - zewnętrzny 200 l new minimalny przepływ wody wlotowej wynosi 8 l/min.

⚠ ***UWAGA:*** W przypadku wystąpienia nieszczelności, wyłączyć urządzenie. Usunąć ewentualną nieszczelność w instalacji. Jeżeli nieszczelność wystąpi w urządzeniu lub w przypadku niemożliwości jej samodzielnego usunięcia, prosimy o kontakt z serwisem.

18. ZALECANE AKCESORIA:

- Aqua Stop
- Filtr wody (jest wymagany do prawidłowej pracy urządzenia)
- Filtr redukcyjny wody (jest wymagany do prawidłowej pracy urządzenia)
- Węże i szybkozłączki

INFORMACJA: Zalecane akcesoria nie są w zestawie. Dostawca nie ponosi odpowiedzialności za szkody spowodowane w wyniku niewykorzystania zalecanego wyposażenia.

19. TABELA USTEREK:

Usterka	Przyczyna	Sposób usunięcia
Nie cieknie woda sodowa.	Zamknięty dopływ wody na przyłączu wodociągowym	Otworzyć zawór na przyłączu wodociągowym.
	Nie jest otwarty dopływ ciśnienia CO_2.	Otworzyć i sprawdzić dopływ ciśnienia CO_2 na butli ciśnieniowej i ustawić ciśnienie CO_2 min. do 4,5 bar - maks. 5,5 bar.
	Zatkany filtr wodny.	Sprawdzić, ewentualnie zmienić filtr wody.
	Pompa pracuje dłużej niż 240 sekund bez przerwy (osiągnie reżim awarii).	Urządzenie należy zrestartować przez odłączenie od zasilania.
Napój jest za mało schłodzony.	Źle ustawiony termostat.	Przestawić pokrętło termostatu w prawo do cyfry 7.
	Zła cyrkulacja powietrza.	Sprawdzić żaluzje kondensatora pod kątem zatkania.
	Urządzenie się przegrzewa.	Umieścić urządzenie w chłodniejszym środowisku.
Nieszczelne szybkozłączki.	Źle wsunięty wąż.	Wyciągnąć wąż z szybkozłączki i sprawdzić, czy nie ma na nim ostrej krawędzi, ewentualnie skrócić nożem.
	Rysy na wężu.	
Słaba musującość wody sodowej po wymianie butli CO_2.	Zalany wodą zbiornik saturacyjny.	Wyłącz urządzenie i zamknij dopływ wody. Napełnij system CO_2 aż do kranu nalewowego (z kranu syczy CO_2), następnie otwórz dopływ wody i włącz urządzenie.

INFORMACJA: W przypadku podłączenia urządzenia do stojaka z kurkami, zależy od długości i średnicy instalacji. Im jest krótsza długość instalacji i mniejsza średnica węży, tym woda sodowa ma większą jakość.
Schładzanie kurków i dobra izolacja również wpłyną pozytywnie na jakość wody sodowej.

INFORMACJA: Jeżeli po przeprowadzeniu w/w sprawdzeń wada nie zniknie, zwrócić się do obsługi serwisowej.

Pamiętaj o podaniu następujących informacji:

- typ wady
- typ produktu
- rok produkcji
- nr seryjny produktu (podany na etykiecie)

Zamawianie części:

ZAWSZE UŻYWAĆ ORYGINALNYCH CZĘŚCI. Za części, które nie są oryginalne lub zalecone przez producenta, producent ani dostawca nie ponoszą żadnej odpowiedzialności.

20. CZĘŚCI ZAMIENNE:

Podczas zamawiania części zamiennych należy zawsze podać:

- typ produktu
- rok produkcji
- nr seryjny

21. CZYSZCZENIE KONDENSATORA (zob. rys. 21)*:*

Kondensator należy przedmuchać raz w miesiącu za pomocą sprężonego powietrza. Ewentualnie omieść od zewnątrz pędzlem.

22. SANITACJA (zob. rys. 22)*:*

22.1 Sanitacja wodą: tylko dla linii napojów ***(adapter czyszczący)***

Podłączyć adapter czyszczący (nie jest w zestawie) do instalacji wodociągowej za pomocą węża.

⚠ ***UWAGA:*** Nigdy nie przeprowadzaj sanitacji przy użyciu kulek sanitarystycznych w przewodach produkujących wodę sodową!

⚠ ***UWAGA:*** Temperatura wody nie może przewyższać 25°C.

Proces czyszczenia:

Podłączyć element przyłączeniowy do adaptera czyszczącego w taki sam sposób, jak w przypadku podłączania beczki. Po podłączeniu otworzyć dźwignię kranu i trzymać ją otwartą, dopóki z kranu nie popłynie czysta woda (zostaną wypłukane wszystkie resztki napoju i częściowo osady).
W celu lepszego wykonania czyszczenia schładzarki należy użyć kulek czyszczących, które należy włożyć w wąż za element przyłączeniowy i za pomocą ciśnienia wody przecisnąć je przez instalację napoju.

i ***INFORMACJA:*** Adapter czyszczący nie jest dołączony do zestawu. Można go zakupić jako akcesoria do schładzarki.

i ***INFORMACJA:*** Należy pamiętać o zdemontowaniu kranu nalewającego i wyjęciu kulki czyszczącej.

22.2 Sanitacja chemiczna:

Sanitacja chemiczna zaleca się w przypadku urządzeń, które były wyłączone z eksploatacji lub eksploatowanych przez dłuższy czas bez przeprowadzania sanitacji.

Instrukcja chemicznej sanitacji przewodów wody sodowej.

Instrukcja chemicznej sanitacji przewodów napojowych.

23. KONTROLA PRZED KAŻDYM UŻYCIEM:

1. Kontrola wizualna.
2. Kontrola kabla przyłączeniowego.
3. Zapchanie kondensatora (w przypadku nadmiernego zapchania czyścić częściej niż 1x na miesiąc).

⚠ ***UWAGA:*** W przypadku wykrycia wady wstrzymać użytkowanie urządzenia.

24. KONTROLE OKRESOWE:

✔ 1x na dzień sprawdzić poziom wody w zbiorniku

✔ 1x w tygodniu sprawdzić, czy kabel przyłączeniowy nie jest uszkodzony i wtyczka elektryczna jest mocno podłączona do gniazdka.

✔ 1x w tygodniu sprawdzić, że urządzenie nie jest narażone na działanie promieniującego ciepła.

✔ 1x w tygodniu sprawdzić, że nic nie zabrania cyrkulacji powietrza.

✔ 1x w miesiącu sprawdzać kondensator jednostki chłodzącej i regularnie czyścić.

✔ 1x w miesiącu sprawdzać czystość wody w urządzeniu, ewentualnie zmienić.

✔ 1x w roku zapewnić kontrolę bezpieczeństwa elektrycznego przez technika przeglądu.

25. KONSERWACJA:

Co miesiąc należy sprawdzić czystość kondensatora, ewentualne zanieczyszczenia odmuchać ciśnieniem powietrza lub zmieść, w przeciwnym razie zagraża zmniejszenie wydajności chłodzenia lub uszkodzenie schładzarki.

Urządzenie wycierać tylko miękką, ewentualnie łagodnie zwilżoną szmatką.

26. OCHRONA ŚRODOWISKA:

Segregacja odpadów:

Produktu nie wolno usuwać wspólnie ze zwykłymi odpadami z gospodarstw domowych. W Republice Czeskiej gospodarowanie odpadami elektrycznymi zapewnia System Rema (www.remasystem.cz).

W innych krajach poza Republiką Czeską segregacja odpadów podlega lokalnym przepisom.

Segregowanie odpadów umożliwia ich recykling i wtórne wykorzystanie używanych produktów i materiałów opakowaniowych. Wtórne wykorzystanie materiałów z odzysku pomaga chronić środowisko naturalne przed zanieczyszczaniem i zmniejsza zużycie surowców. Lokalne przepisy mogą regulować sposób usuwania sprzętu AGD w lokalnych punktach lub miejscach sprzedaży produktów.

MODEL PRODUKTOWY	WYDAJNOŚĆ CHŁODZENIA KOMPRESORA (HP)	WYDAJNOŚĆ CHŁODZENIA KOMPRESORA (W)	MAKSYMALNA WYDAJNOŚĆ CHŁODZENIA (L/H)TO 0°C/TK 45°C	BIEŻĄCA WYDAJNOŚĆ (L/H)	SPADEK TEMPERATURY Δt (°C)	NAPIĘCIE	POBÓR MOCY (W)	PRĄD ZNAMIONOWY (A)	TYP	PARAMETRY PODŁĄCZENIA	
										TEMPERATURA WODY WLOTOWEJ (°C)	PRZEPŁYW WODY WLOTOWEJ (L/MIN)
SODA PYGMY Green Line new	1/8	310	25	20	10	220-240V 50Hz~1	391	1,70	R290	11 - 15	6
SODA PYGMY 25 Green Line new	1/8	310	25	20	10	220-240V 50Hz~1	391	1,70	R290	11 - 15	6
SODA AS-45 Green Line new	1/8	310	45	25	10	220-240V 50Hz~1	310	1,50	R290	11 - 15	6
SODA AS-110 Green Line new	1/3	890	110	60	10	220-240V 50Hz~1	943	4,10	R290	11 - 15	6
Saturator do wody gazowanej - zewnętrzny 40 l new	-	-	40	-	-	220-240V 50Hz~1	368	1,60	-	11 - 15	6
SODA Exclusive Green Line new	1/8	310	25	20	10	220-240V 50Hz~1	391	1,7	R290	11 - 15	6
CW COMPACT Green Line new	1/8	310	25	20	10	220-240V 50Hz~1	460	2	R290	11 - 15	6
Soda Kontakt 70 Green Line	1/3	860	70	65	10	220-240V 50Hz~1	828	3,60	R290	11 - 15	6
Soda Kontakt 70 Green Line 2x koh.	1/3	860	70	65	10	220-240V 50Hz~1	828	3,60	R290	11 - 15	6
Saturator do wody gazowanej - zewnętrzny 200 l new	-	-	200	-	-	220-240V 50Hz~1	322	1,40	-	11 - 15	8
Soda AS-40 Green Line	1/8	310	45	25	10	220-240V 50Hz~1	644	2,80	R290	11 - 15	6

POMEMBNE INFORMACIJE

Ta priročnik obsega navodila za namestitev, uporabo in vzdrževanje naprave. Ta priročnik je neločljiv sestavni del izdelka. Celotno trajanje življenjske dobe ga hranite poleg naprave, da bo na voljo uporabniku med nameščanjem, premeščanjem, uporabo ali vzdrževanjem naprave.
Pred namestitvijo in uporabo naprave skrbno preberite ta priročnik, ki vsebuje pomembne informacije za zagotovitev pravilne in varne uporabe naprave.
Z ozirom na nenehno izboljševanje izdelkov so slike, uporabljene v navodilih, zgolj ilustrativne narave in se lahko razlikujejo od kupljenega blaga.

Ta navodila predstavljajo prevod izvirnih čeških navodil.

LINDR.CZ s.r.o.

Sadová 132
503 15 Nechanice, Czech Republic

mob.: **+ 420 775 715 494**
tel.: +420 495 447 239

e-naslov: info@lindr.cz
spletna stran: www.lindr.cz, www.lindr.eu

SIMBOLI IN OZNAKE V TEH NAVODILIH ZA UPORABO:

POZOR:
Zaradi neupoštevanja napotkov lahko pride do telesnih poškodb ali poškodb naprave.

NEVARNOST:
Nevarnost poškodbe zaradi električnega udara.

OPOMBA:
Ta simbol označuje informacije in priporočila za uporabnike.

POZOR:
Hladilni sistem vsebuje vnetljiv hladilni medij R290 (propan)!

R290

Vsebina:

1.	Uvod	108
2.	Opis naprave	108
3.	Tipska tablica	108
4.	Splošna navodila, ukrepi in varnostni napotki	108
5.	Postavitev in namestitev	109
6.	Priključitev v električno omrežje	110
7.	Testiranje	110
8.	Garancija	110
9.	Napeljava vodov za vodo in tlak	110
10.	Polnjenje rezervoarja s tekočino	112
11.	Temperatura in nastavljanje	112
12.	Delo s hitrimi spojkami	112
13.	Montaža točilne pipe	113
14.	Reducirni ventil za vodo	113
15.	Sestava sklopke za sod	113
16.	Priklop in odklop soda	113
17.	Priprava za uporabo	114
18.	Priporočena dodatna oprema	114
19.	Tabela možnih okvar	115
20.	Nadomestni deli	116
21.	Čiščenje kondenzatorja	116
22.	Sanitacija	116
23.	Pregled pred vsako uporabo	117
24.	Redni pregledi	117
25.	Vzdrževanje	117
26.	Varovanje okolja	117

1. UVOD:

Zahvaljujemo se vam za nakup izdelka znamke LINDR.

2. OPIS NAPRAVE:

Aparati za pripravo sodavice so profesionalne naprave, namenjene izdelavi ohlajene sodavice z mešanjem H_2O in CO_2. Te priročne naprave so primerne za opremo gospodinjstev, pisarn in proizvodnih obratov.
Naprave niso namenjene polnjenju sodov.

Ta navodila so namenjena za modele:

SODA PYGMY Green Line new
SODA PYGMY 25 Green Line new
SODA AS-45 Green Line new
SODA AS-110 Green Line new
Aparat za pripravo gazirane vode - zunanji 40 l new
SODA Exclusive Green Line new
CW COMPACT Green Line new
Soda Kontakt 70 Green Line
Soda Kontakt 70 Green line 2x koh.
Aparat za pripravo gazirane vode - zunanji 200 l new
Soda AS-40 Green Line

3. TIPSKA TABLICA:

4. SPLOŠNA NAVODILA, UKREPI IN VARNOSTNI NAPOTKI:

Pri uporabi upoštevajte osnovne varnostne napotke proizvajalca naprave. Uporaba na kakršenkoli drugačen način je prepovedana in torej ni varna. Dobavitelj ne odgovarja za morebitno škodo, nastalo kot posledica nepravilne uporabe.

NAPRAVE NE UPORABLJAJTE V NAMENE, RAZLIČNE OD TISTIH, KI JIH NAVAJA PROIZVAJALEC!

Splošna varnostna navodila. Upoštevajte naslednje varnostne napotke.

Naprave so opremljene s stopnjo zaščite IP21.

Dobavitelj ne odgovarja za morebitno škodo, povzročeno zaradi dejanj, izvedenih na tej napravi brez upoštevanja naslednjih navodil!

⚠ ***POZOR:*** Otroci stari 15 let in več ter osebe z znižanimi fizičnimi ali umskimi sposobnostmi, okvarami čutil ali pomanjkanjem izkušenj in znanja lahko to napravo uporabljajo samo, če so nadzorovani oziroma so bili usposobljeni za varno uporabo naprave in razumejo možna tveganja.

⚠ ***POZOR:*** Otrokom ne pustite, da se igrajo z napravo. Ves embalažni material hranite zunaj dosega otrok *(obsega plastičen ovoj – nevarnost zadušitve otroka)*.

⚠ ***POZOR:*** Čiščenja in vzdrževanja, ki ga mora izvajati uporabnik, ne smejo izvajati otroci brez nadzora.

⚠ ***POZOR:*** Pred priklopom glavnega dovoda elektrike preverite, da napetost in frekvenčni razpon ustrezata podatkom, ki so navedeni na napravi.

⚠ ***POZOR:*** Vedno preverite, da električna vtičnica, v katero želite priključiti hladilno napravo, ustreza specifikacijam, ki so navedene na tipski tablici (napetost, frekvenca, moč).

⚠ ***POZOR:*** Pred kakršnimkoli poseganjem v napravo, npr. čiščenjem in vzdrževanjem, pripomoček VEDNO naprej izključite iz električnega omrežja: termostat nastavite v položaj 'O' in vtikač izklopite iz vtičnice.

⚠ ***POZOR:*** Med lopatice ventilatorja nikoli ne vtikajte orodja ali drugih predmetov.

⚠ ***POZOR:*** Delov električne opreme naprave se nikoli ne dotikajte z mokrimi ali vlažnimi rokami.

⚠ ***POZOR:*** Za učinkovito delovanje hladilne enote, dovod zraka ne sme biti nikoli oviran.

⚠ ***POZOR:*** Temperatura vode za čiščenje ne sme biti višja od 25 °C!
⚠ ***POZOR:*** Poskrbite, da je električna vtičnica, v katero je vključena hladilna naprava, vedno prosto dostopna, da je v nujnih primerih mogoče takoj izključiti vtikač.
⚠ ***POZOR:*** Pri izklapljanju vtikača iz vtičnice, primite za vtikač in ga izvlecite. Nikoli ne vlecite za napajalni kabel, saj lahko pride do poškodb.
⚠ ***POZOR***: Za popoln izklop naprave vtikač napajalnega kabla izključite iz električne vtičnice.
⚠ ***POZOR:*** Če se poškoduje električna oprema izdelka, pokličite ustrezno usposobljenega servisnega tehnika. Popravil nikoli ne izvajajte na lastno pest.
⚠ ***POZOR: Hladilni sistem vsebuje vnetljiv hladilni medij R290 (propan)!***

⚠ ***POZOR:*** Izredno vzdrževanje in servis hladilnega sistema lahko izvajajo samo ustrezno usposobljeni in pooblaščeni tehniki z zadostnim znanjem s področja hladilnih in električnih sistemov. Za servis naprav s hladilnim medijem R290 morajo biti tehniki posebej usposobljeni in kvalificirani za delo z vnetljivimi snovmi. Spoštujte osnovne pravne predpise in varnostne ukrepe, povezane s servisom in popravili!
⚠ ***POZOR:*** Odprtega ognja in potencialnih virov iskrenja ne uporabljajte v bližini naprave s hladilnim medijem ***R290***!
⚠ ***POZOR:*** Razpakirano napravo postavite tako, da bo zagotovljeno zadostno odvajanje toplote, ki jo proizvaja hladilna enota.

⚠ ***POZOR:*** Na napravo ne odlagajte predmetov, ki bi lahko ovirali kroženje zraka.

5. POSTAVITEV IN NAMESTITEV:

Napravo postavite na trdno podlago v vodoravni položaj (največji dovoljeni nagib je 2 stopinji). Okrog naprave mora biti zagotovljeno neovirano kroženje zraka.

- *Zagotovite dovolj prostora za kroženje zraka in odvajanje toplote.*
- *Zagotovite zadostno količino svežega zraka.*
- *Naprave ni dovoljeno namestiti v nepredušno zaprt prostor.*
- *Naprave ne postavljajte v bližino virov toplote in je ne izpostavljajte neposrednemu sončnemu sevanju.*

Najmanjša dovoljena razdalja ovire od prezračevalnih odprtin je 200 mm, od kondenzatorja pa 500 mm. Za dele naprave brez prezračevalnih odprtin je najmanjša dovoljena razdalja 70 mm. Priporočamo, da napravo uporabljate v hladnem prostoru z dobrim prezračevanjem. Naprava je namenjena uporabi v okolju, v katerem razpon temperature sega od min. 16 °C do maks. 32 °C.

⚠ ***POZOR:*** V případě, že je zařízení instalováno do částečně uzavřeného prostoru (např. skříň, barový pult apod.), musí být zajištěno dostatečné odvětrání — zejména v místech s větracími otvory a kondenzátorem. Doporučuje se zřídit větrací otvory nebo mřížky pro přívod a odvod vzduchu (minimálně stejně velké jako je plocha kondenzátoru daného zařízení) tak, aby teplý vzduch mohl volně unikat a nedocházelo k přehřívání.
⚠ ***POZOR: Naprave NI DOVOLJENO uporabljati niti hraniti pri temperaturi nižji od 0 °C.***
Naprava je namenjena uporabi v normalnem okolju, vedno pod streho, da je zaščitena pred dežjem ter sončnimi žarki. Klimatski razred N.
⚠ ***NEVARNOST:*** Napravo in električni priključek ščitite pred dežjem in škropljenjem vode!
⚠ ***POZOR:*** Naprave v nobenem primeru ne postavljajte na bok, in sicer niti med prevozom.

ℹ ***OPOMBA:*** Za pravilno in čim bolj učinkovito delovanje naprave je pomembno, da prezračevalne odprtine niso ovirane in je omogočeno zadostno kroženje zraka.

6. PRIKLJUČITEV V ELEKTRIČNO OMREŽJE:

Napravo priključite v električno vtičnico, ki ustreza specifikacijam, navedenim na tipski tablici dane naprave. Električna napeljava je predmet lokalnih predpisov. Poškodovan napajalni dovod (kabel) mora nadomestiti proizvajalec, njegov servisni tehnik ali podobno usposobljena oseba, da se prepreči nastanek potencialno nevarnih stanj.

⚠ ***NEVARNOST: Če je napajalni kabel poškodovan, naprave ne uporabljajte niti je ne vklapljajte!***

7. TESTIRANJE:

Izdelek je dobavljen pripravljen za takojšnjo uporabo.

8. GARANCIJA:

Za izdelek velja garancija skladno s splošnimi pravnimi uredbami Češke republike ali skladno s kupoprodajno pogodbo. Med garancijsko dobo bomo brezplačno odstranili odkrite napake na izdelku v primeru, da te niso posledica prekomerne obrabe, neprimernega ravnanja ali rokovanja, neustreznega skladiščenja ali uporabe izdelka v nasprotju z navodili oziroma njegovo namensko zasnovo, opredeljeno s strani proizvajalca. Materiali, ki jih je v garancijski dobi potrebno zamenjati, so naša last. O upravičenosti garancijskih zahtevkov odloča pooblaščeni servis. Garancija, ki jo zagotovi prodajalec iz druge države (izven ČR), je urejena s pogodbo med prodajalcem in kupcem kot njuno vzajemno razmerje, v katerega proizvajalec ni neposredno vključen. Kupec na tej podlagi ni upravičen do uveljavljanja garancijskih zahtevkov pri proizvajalcu. Prevoz in drugi morebitni stroški niso vključeni v kritje garancije.

OPOZORILO:

Za električne naprave in pripomočke je treba zagotoviti redne preglede v časovnem intervalu, ki ga določa zakonodaja države, v kateri se naprava uporablja. Revizijske preglede električne opreme lahko izvaja samo oseba z veljavnim dovoljenjem za izvajanje tovrstne dejavnosti. Servis, dobavo nadomestnih delov in preglede izvaja proizvajalec ali pooblaščeni servis.

9. NAPELJAVA VODOV ZA PIJAČO IN TLAK (glej sl. 9.)*:*

9.1 Napeljava vodov za vodo in tlak *SODA PYGMY Green Line new*

1. Vhod za CO_2 (Ø 8mm)
2. Vhod za vodo (Ø 9,5mm)
3. Reducirni ventil za CO_2
4. Tlačna steklenica s CO_2
5. Reducirni ventil za vodo
6. Filter za vodo
7. Aqua Stop (priporočeno)
8. Vodovodni priključek (pitna voda)

9.2 Napeljava vodov za vodo in tlak *SODA PYGMY 25 Green Line new*

1. Reducirni ventil za CO_2
2. Tlačna steklenica s CO_2
3. Vodovodni priključek (pitna voda)
4. Aqua Stop (priporočeno)
5. Filter za vodo
6. Izhod za ohlajeno sodavico (Ø 8mm)
7. Izhod za ohlajeno vodo (Ø 8mm)
8. Vhod za vodo (Ø 8mm)
9. Vhod za CO_2 (Ø 8mm)
10. Hitra spojka 8 x 8 mm

9.3 Napeljava vodov za vodo in tlak *SODA Exclusive Green Line new*

1. Vodovodni priključek (pitna voda)
2. Aqua Stop (priporočeno)
3. Filter za vodo
4. Reducirni ventil za vodo
5. Vhod za CO_2 (Ø 8mm)
6. Vhod za vodo (Ø 9,5mm)
7. Reducirni ventil za CO_2
8. Tlačna steklenica s CO_2

9.4 Napeljava vodov za vodo in tlak *CW COMPACT Green Line new*

1. Vodovodni priključek (pitna voda)
2. Aqua Stop (priporočeno)
3. Filter za vodo
4. Vhod za vodo (Ø 8mm)(min. 3, maks. 8 bar)
5. Steklenica s CO2

9.5 Napeljava vodov za vodo in tlak *SODA AS-45 Green Line new*

Različica A: SODAVICA / OHLAJENA VODA

1. Vodovodni priključek (pitna voda)
2. Aqua Stop (priporočeno)
3. Reducirni ventil za vodo
4. Filter za vodo
5. Reducirni ventil za CO_2
6. Tlačna steklenica
7. Hitra spojka Y 8 x 8 x 8 mm
8. Vhod za CO_2 (Ø 8mm)
9. Vhod za vodo za ohlajanje (Ø 9,5mm)
10. Vhod za vodo za pripravo sodavice (Ø9,5mm)

9.6 Napeljava vodov za vodo in tlak *SODA AS-45 Green Line new*

Različica B: SODAVICA / PIJAČA

1. Vodovodni priključek (pitna voda)
2. Aqua Stop (priporočeno)
3. Filter za vodo
4. Reducirni ventil za vodo
5. Vhod za pijačo za ohlajanje (Ø9,5mm)
6. Vhod za vodo za pripravo sodavice (Ø9,5mm)
7. Vhod za CO_2 (Ø 8mm)
8. Reducirni ventil 2 st. CO_2
9. Tlačna steklenica
10. Pijača

9.7 Napeljava vodov za vodo in tlak *SODA AS-110 Green Line new, Soda AS-40 Green Line*

1. Reducirni ventil
2. Tlačna steklenica
3. Pijača
4. Hitra spojka Y 8 x 8 x 8 mm
5. Sklopka
6. Filter za vodo
7. Aqua Stop (priporočeno)
8. Vodovodni priključek (pitna voda)
9. Reducirni ventil za vodo
10. Izhod sodavica (Ø9,5mm)
11. Pijača 1, 2 - izhod (Ø9,5mm)
12. Dodatno hlajenje (vhod/izhod) (Ø9,5mm)
13. Vhod za pijačo za ohlajanje (Ø9,5mm)
14. Vhod za vodo (Ø9,5mm)
15. Vhod za CO_2 (Ø 8mm)
16. Hitra spojka 9,5 x 8 mm (3x)
17. Hitra spojka 9,5 x 8 mm (2x)

⚠ ***POZOR:*** Enkrat na mesec preverjajte čistočo vode v napravi in jo po potrebi zamenjajte (SODA AS-45 Green Line new in SODA AS-110 Green Line new, Soda AS-40 Green Line).

9.8 Napeljava vodov za vodo in tlak *Aparat za pripravo gazirane vode - zunanji 40 l new*

1. Vodovodni priključek (pitna voda)
2. Aqua Stop (priporočeno)
3. Filter za vodo
4. Reducirni ventil za vodo
5. Reducirni ventil za CO_2
6. Tlačna steklenica
7. Hlajenje
8. Izhod SODAVICA (Ø9,5mm)
9. Stikalo za vklop/izklop
10. Vhod za CO_2 (Ø 8mm)
11. Vhod za vodo (Ø9,5mm)

9.9 Napeljava vodov za vodo in tlak *Soda Kontakt 70 Green Line , Soda Kontakt 70 Green Line 2x koh.*

1. Vhod za CO_2 (Ø 8mm)
2. Vhod za pijačo (Ø 9,5mm)
3. Vhod za vodo (Ø 9,5mm)
4. Vodovodni priključek (pitna voda)
5. Aqua Stop (doporučeno)
6. Filter za vodo
7. Reducirni ventil za CO_2
8. Tlačna steklenica
9. Sklopka (tip A, tip S, tip M)
10. Pijača

10. POLNJENJE REZERVOARJA S TEKOČINO (glej sl. 10.)*:*

Modelska linija SODA AS-45 Green Line new, SODA AS-110 Green Line new, Soda AS-40 Green Line

Plastični rezervoar napolnite s čisto vodo brez kemičnih dodatkov vse do oznake MAKS.

⚠ ***POZOR:*** Pred vklopom napolnite rezervoar s čisto vodo vse do oznake MAKS. Ne uporabljajte nobenih kemičnih sredstev, saj bi ta lahko poškodovala hladilni sistem. Za ohlajanje na temperature pod lediščem je mogoče uporabiti ekološko mešanico, odporno proti zamrzovanju, na osnovi propilen glikola.

⚠ ***POZOR:*** Preverite priključitev izhodov črpalke. Če niso povezani, bo po vklopu naprave iz izhodov črpalke brizgala voda.

⚠ ***POZOR:*** Ob priključitvi zanke za dodatno hlajenje lahko nivo vode v plastičnem rezervoarju upade, zato nivo ponovno preverite in po potrebi dolijte vodo.

11. TEMPERATURA IN NASTAVLJANJE (glej sl. 11.)*:*

Temperatura ohlajenega napitka (sode) je krmiljena z mehanskim termostatom. Na termostatu je številčna lestvica od 1 do 7. Priporočena nastavitev je 5–7 na termostatu.

OPOMBA: Z nastavitvijo temperature na termostatu neposredno vplivate na kakovost sode – nižja temperatura (priporočena temperatura 2 °C do 3 °C) = kakovostnejša soda.

12. DELO S HITRIMI SPOJKAMI (glej sl. 12.)*:*

12.1 Nameščanje hitrih spojk:

Primite hitro spojko in vanjo dobro potisnite cev (cca 20 mm). Za zagotovitev popolne spojitve mora biti cev ravno odrezana. Če cevi ne morete vstaviti, poskusite konec cevi navlažiti.

12.2 Snemanje hitrih spojk:

Sivi obroček tiščite ob hitro spojko in izvlecite cev.

⚠ ***POZOR:*** Če ne boste tiščali sivega obročka in boste vlekli za cev, se bo hitra spojka še bolj globoko zarezala v cev.

⚠ ***POZOR:*** Med snemanjem spojk cevi ne smejo biti pod tlakom.

13. MONTAŽA TOČILNE PIPE (glej sl. 13.)*:*

1. Ročico kompenzatorja (1.) obrnite tako, da bo usmerjena navzdol (glej sliko). S pomočjo ročice kompenzatorja lahko nastavite optimalen oziroma želeni pretok.
2. Pipo v vodoravnem položaju nasadite na utorni nastavek.
3. Nataknite prekrivno matico in jo privijte z obračanjem v levo. (V desno smer se odvija).
4. Zategnite s priloženim ključem.

14. REDUCIRNI VENTIL ZA VODO (glej sl. 14.)*:*

Regulator MRA 1/4-8 m je priporočena oprema za pravilno delovanje naprave.

(pri SODA PYGMY 25 Green Line new je priložen izdelku)

1. regulator
2. hitra spojka JG M 1/4 x 9,5 mm
3. manometer

15. SESTAVA SKLOPKE ZA SOD (glej sl. 15.)*:*

15.1 Dovod tlaka v sod:

Različica priklopa z uvodnico; cev se natakne na uvodnico in spoj utrdi z objemko.

⚠ ***POZOR:*** Preden privijete hitro spojko na navoj 5/8", se prepričajte, da je na sklopki (dovod zraka iz potisnega medija) nameščen nepovratni ventil (nepovratni ventil 15.A).

15.2 Odvod pijače iz soda:

Na sklopko privijte hitro spojko F 5/8" x 3/8" (9,5 mm).

16. PRIKLOP IN ODKLOP SODA (glej sl. 16.)*:*

16.1 Priklop soda:

Postopek za priklop soda za sklopko TIPA S.

16.2 Odklop soda:

Postopek za odklop soda za sklopko TIPA S.

16.3 Priklop soda:

Postopek za priklop soda za sklopko TIPA A.

16.4 Odklop soda:

Postopek za odklop soda za sklopko TIPA A.

⚠ ***POZOR:*** Pred priklopom soda se prepričajte, da je nastavek čist!

17. PRIPRAVA ZA UPORABO:

1. Napravo priključite na CO_2.
2. Napravo priključite na dovod vode ali napitka.
3. Preverite, ali so vsi spoji dovolj tesni.
4. Pri napravah SODA AS-45 Green Line new, SODA AS-40 Green Line in SODA AS-110 Green Line new napolnite hladilno posodo s čisto vodo do oznake MAX.
5. Napravo priključite na električno omrežje.
6. Sistem napolnite s CO_2 do točilne pipe (iz pipe se sliši šumenje CO_2), nato odprite dovod vode in vklopite napravo z glavnim stikalom (pri modelu SODA PYGMY Green Line new s termostatom).
7. Nastavite temperaturo v skladu s točko 11.
8. S pomočjo točilne pipe lahko točite napitek.

CO_2 mora biti v napravo doveden prej kot voda (napitek).

Za pravilno pripravo sodne vode je priporočena temperatura dovodne vode 11–15 °C.

Minimalni dovodni pretok vode za naprave za proizvodnjo sodne vode je 6 l/min.
Pri napravi Aparat za pripravo gazirane vode - zunanji 200 l new je minimalni dovodni pretok vode 8 l/min.

⚠ ***POZOR:*** Če odkrijete slabo zatesnjena mesta, napravo izklopite. Morebitna slabo zatesnjena mesta na vodih popravite. Če se slabo zatesnjeno mesto nahaja znotraj naprave ali ne znate popraviti napake, se obrnite na pooblaščeni servis.

18. PRIPOROČENA DODATNA OPREMA:

- Aqua Stop
- Filter za vodo (je potreben za pravilno delovanje naprave)
- Reducirni ventil za vodo (je potreben za pravilno delovanje naprave)
- Cevi in hitre spojke

OPOMBA: Priporočena dodatna oprema ni priložena izdelku. Dobavitelj ne odgovarja za škodo, nastalo zaradi neuporabe priporočene dodatne opreme.

19. TABELA MOŽNIH OKVAR:

Okvara	Vzrok	Rešitev
Sodavica ne teče.	Zaprt dovod vode na vodovodnem priključku. Dovod tlaka za CO_2 ni odprt. Zapacan filter za vodo. Črpalka obratuje več kot 240 sekund brez prekinitve (preide v način ob okvari).	Odprite ventil na vodovodnem priključku. Odprite in preverite dovod tlaka za CO_2 na tlačni steklenici ter tlak za CO_2 nastavite na min. 4,5 bar do maks. 5,5 bar. Preverite in po potrebi zamenjajte filter za vodo. Napravo je treba ponovno zagnati z odklopom iz el. omrežja.
Pijača ni dovolj hladna.	Neustrezno nastavljen termostat. Slabo kroženje zraka. Naprava se pregreva.	Gumb termostata obrnite v desno smer proti številki 7. Preverite, da lamele kondenzatorja niso zapacane. Napravo prestavite v hladnejše okolje.
Hitre spojke ne tesnijo.	Slabo vstavljena cev. Razpoke na cevi.	Izvlecite cev iz hitre spojke in preverite, da ta ni poševno odrezana; po potrebi jo skrajšajte z nožem.
Slaba gaziranost sode po zamenjavi CO_2 jeklenke.	Saturacijski rezervoar je napolnjen z vodo.	Izklopite napravo in zaprite dovod vode. Sistem napolnite s CO_2 do točilne pipe (iz pipe se sliši šumenje CO_2), nato odprite dovod vode in vklopite napravo.

OPOMBA: Če je naprava priključena na steber s pipami, sta ključna dolžina in premer vodov. Večja kot je dolžina vodov in manjši kot je njihov premer, višja bo kakovost sodavice. Dodatno hlajenje vse do pip in dobra izolacija vodov prav tako pozitivno vplivata na kakovost sodavice.

OPOMBA: Če je kljub zgoraj navedenim rešitvam napaka še vedno prisotna, se obrnite na pooblaščeni servis.

Ne pozabite navesti naslednjih podatkov:

- vrsta okvare
- tip izdelka
- leto proizvodnje
- serijska številka izdelka (navedena na tipski tablici)

Naročanje delov:

VEDNO UPORABLJAJTE ORIGINALNE DELE. Proizvajalec niti dobavitelj ne odgovarjata za dele, ki niso originalni oziroma priporočeni s strani proizvajalca.

20. NADOMESTNI DELI:

Pri naročanju nadomestnih delov je treba navesti :

- tip izdelka
- leto proizvodnje
- serijsko številko

21. ČIŠČENJE KONDENZATORJA (glej sl. 21.)*:*

Kondenzator vsaj enkrat na mesec izpihajte s stisnjenim zrakom. Po potrebi zunanjost ometite s čopičem.

22. SANITACIJA (glej sl. 22.)*:*

22.1 Sanitace vodou: samo za linije pijač ***(priključek za čiščenje)***

Priključek za čiščenje (ni priložen izdelku) priključite na vodovod s pomočjo cevi.

⚠ ***POZOR:*** Sanitacije s sanitacijskimi kroglicami nikoli ne izvajajte na cevovodih, ki proizvajajo sodo!

⚠ ***POZOR:*** Maksimalna temperatura vode ne sme biti višja od 25 °C.

Postopek čiščenja:

Sklopko namestite na priključek za čiščenje na enak način kot pri priklopu soda. Ko je sklopka nameščena, odprite točilno pipo in držite ročaj, dokler iz pipe ne priteče čista voda (tako se bodo izplaknili vsi preostanki pijače in delne usedline).
Za bolj temeljito čiščenje hladilne naprave uporabite čistilne kroglice, ki jih vstavite v cev za sklopko in jih s tlakom vode poženete skozi vod naprave.

i ***OPOMBA:*** Priključek za čiščenje ni priložen izdelku. Lahko ga kupite kot dopolnilno opremo hladilne naprave.

i ***OPOMBA:*** Ne pozabite sneti točilne pipe in odstraniti čistilnih kroglic.

22.2 Kemična sanitacija:

Kemična sanitacija je priporočljiva za naprave, ki so bile izklopljene ali za naprave, ki so dalj časa delovale brez sanacije.

Navodilo za kemično sanitacijo cevovodov za gazirano vodo.

Navodilo za kemično sanitacijo napajalnih cevi za pijače.

23. PREGLED PRED VSAKO UPORABO:

1. Vizualni pregled.
2. Pregled napajalnega kabla.
3. Čistoča kondenzatorja (v primeru prehitrega nabiranja umazanije čistite več kot enkrat na mesec).

⚠ ***POZOR:*** V primeru okvare naprave ne uporabljajte.

24. REDNI PREGLEDI:

✔ 1x na dan preverite nivo vode v rezervoarju.
✔ 1x na teden preverite, da napajalni kabel ni poškodovan in da je vtikač do konca potisnjen v el. vtičnico.
✔ 1x na teden preverite, da naprava ni izpostavljena toplotnemu sevanju.
✔ 1x na teden preverite, da nič ne ovira kroženja zraka.
✔ 1x na mesec preverite kondenzator hladilne enote in le-tega redno čistite.
✔ 1x na mesec preverite čistočo vode v napravi in jo po potrebi zamenjajte.
✔1x na leto naj preverjanje varnosti električne opreme izvede revizijski tehnik.

25. VZDRŽEVANJE:

Vsak mesec je treba preverjati čistočo kondenzatorja in morebitne nečistoče izpihati s stisnjenim zrakom ali odstraniti z metlico, saj drugače lahko pride do znižanja učinkovitosti hlajenja ali do poškodb hladilne naprave.

Napravo brišite le z mehko, lahko tudi rahlo vlažno krpo.

26. VAROVANJE OKOLJA:

Ločevanje odpadkov:

Ta izdelek ni primeren za odstranitev skupaj z običajnimi gospodinjskimi odpadki. V Češki republiki za zbiranje odpadne električne opreme skrbi podjetje REMA Systém (www.remasystem.cz).

V drugih državah (izven ČR) je ločevanje odpadkov potrebno izvajati skladno z lokalnimi predpisi.

Ločeno zbiranje odpadkov omogoča recikliranje in ponovno uporabo rabljenih izdelkov ter embalažnega materiala. Ponovna uporaba recikliranih materialov pomaga varovati okolje pred onesnaženjem in zmanjšuje porabo surovin. Lokalni predpisi lahko urejajo način odstranjevanja gospodinjskih aparatov z oddajo v lokalnih zbirnih centrih ali na mestu nakupa izdelka.

MODEL IZDELKA	HLADILNA MOČ KOMPRESORJA (HP)	HLADILNA MOČ KOMPRESORJA (W)	MAKS. KAPACITETA HLAJENJA (L/URO)NA 0°C/TK 45°C	DELOVNA KAPACITETA HLAJENJA (L/URO)	TEMP. GRADIENT Δt (°C)	NAPETOST	MOČ (W)	NAZIVNI TOK (A)	TIP	PARAMETRI PRIKLJUČITVE	
										TEMPERATURA VSTOPNE VODE (°C)	PRETOK VSTOPNE VODE (L/MIN)
SODA PYGMY Green Line new	1/8	310	25	20	10	220-240V 50Hz~1	391	1,70	R290	11 - 15	6
SODA PYGMY 25 Green Line new	1/8	310	25	20	10	220-240V 50Hz~1	391	1,70	R290	11 - 15	6
SODA AS-45 Green Line new	1/8	310	45	25	10	220-240V 50Hz~1	310	1,50	R290	11 - 15	6
SODA AS-110 Green Line new	1/3	890	110	60	10	220-240V 50Hz~1	943	4,10	R290	11 - 15	6
Aparat za pripravo gazirane vode - zunanji 40 l new	-	-	40	-	-	220-240V 50Hz~1	368	1,60	-	11 - 15	6
SODA Exclusive Green Line new	1/8	310	25	20	10	220-240V 50Hz~1	391	1,7	R290	11 - 15	6
CW COMPACT Green Line new	1/8	310	25	20	10	220-240V 50Hz~1	460	2	R290	11 - 15	6
Soda Kontakt 70 Green Line	1/3	860	70	65	10	220-240V 50Hz~1	828	3,60	R290	11 - 15	6
Soda Kontakt 70 Green Line 2x koh.	1/3	860	70	65	10	220-240V 50Hz~1	828	3,60	R290	11 - 15	6
Aparat za pripravo gazirane vode - zunanji 200 l new	-	-	200	-	-	220-240V 50Hz~1	322	1,40	-	11 - 15	8
Soda AS-40 Green Line	1/8	310	45	25	10	220-240V 50Hz~1	644	2,80	R290	11 - 15	6

IMPORTANTE

Este manual contiene las instrucciones para la instalación, uso y manejo del equipo. Este manual es parte integral del aparato. Debe guardarse cerca del equipo durante el tiempo de vida útil de este y debe ser facilitado al usuario siempre que el equipo sea instalado, trasladado, utilizado o revisado.
Antes de la instalación y uso del equipo, lea atentamente este manual, contiene información importante que lleva al uso correcto y seguro de la máquina.
Debido al constante perfeccionamiento del producto, las imágenes situadas en las instrucciones son solo ilustrativas y pueden ser diferentes de la mercancía comprada.

Este manual es una traducción del manual checo original.

LINDR.CZ s.r.o.

Sadová 132
503 15 Nechanice, Czech Republic

móvil: **00 420 775 715 494**
tel. : 00 420 495 447 239

correo electrónico: info@lindr.cz
web: www.lindr.cz, www.lindr.eu

SÍMBOLOS Y MARCAS UTILIZADAS EN LAS INSTRUCCIONES DE USO:

ATENCIÓN:
El incumplimiento de las instrucciones puede causar accidentes o dañar el aparato.

PELIGRO:
Peligro por accidente debido a la corriente eléctrica.

NOTA:
Este símbolo marca la información y las recomendaciones sugeridas para el usuario.

ATENCIÓN:
¡El sistema refrigerador contiene el refrigerante inflamable R290 (propano)!

R290

Contenido:

1.	Introducción	121
2.	Descripción del equipo	121
3.	Etiqueta del producto	121
4.	Instrucciones generales, cuidado e instrucciones de seguridad	121
5.	Instalación y colocación	122
6.	Conexión eléctrica	123
7.	Pruebas	123
8.	Garantía	123
9.	Conexión y presurización	123
10.	Llenado del tanque de líquido	125
11.	Temperatura y puesta a punto	125
12.	Cómo trabajar con los conectores rápidos	125
13.	Montaje del grifo tirador	126
14.	Válvula de alivio de agua	126
15.	Montaje de cabeza de vaciado	126
16.	Pinchar y despinchar el barril	126
17.	Puesta en marcha	127
18.	Accesorios recomendados	127
19.	Tabla de averías	128
20.	Piezas de repuesto	129
21.	Limpieza del condensador	129
22.	Sanitización	129
23.	Revisión antes de cada uso	130
24.	Revisión periódica	130
25.	Mantenimiento	130
26.	Protección del medio ambiente	130

1. INTRODUCCIÓN:

Le damos las gracias por haber elegido comprar un producto LINDR.

2. DESCRIPCIÓN DEL DISPOSITIVO:

Las máquinas para hacer soda son dispositivos profesionales diseñados para la fabricación de soda mediante la mezcla de H_2O y CO_2. Estos prácticos dispositivos son adecuados para el hogar, la oficina o plantas de producción.
Los dispositivos no están diseñados para llenar barriles.

Este manual es válido para los modelos:

SODA PYGMY Green Line new
SODA PYGMY 25 Green Line new
SODA AS-45 Green Line new
SODA AS-110 Green Line new
Máquina para hacer soda - new exterior 40 l
SODA Exclusive Green Line new
CW COMPACT Green Line new
Soda Kontakt 70 Green Line
Soda Kontakt 70 Green line 2x koh.
Máquina para hacer soda - exterior 200 l new
Soda AS-40 Green Line

3. ETIQUETA DEL PRODUCTO:

4. INSTRUCCIONES GENERALES, CUIDADO E INSTRUCCIONES DE SEGURIDAD:

Durante su uso, respete las instrucciones generales de seguridad indicadas por el fabricante del equipo. Cualquier otro uso se considera inapropiado y, por eso, peligroso. El proveedor no responde de los daños ocasionados por un uso inadecuado.

¡NO UTILICE EL EQUIPO PARA OTROS USOS A LOS INDICADOS POR EL FABRICANTE!

Reglas generales de seguridad. Siga las instrucciones de seguridad siguientes.

El equipo cumple con el grado de protección IP21.

¡El proveedor no responde por los daños causados por las actividades realizadas en este equipo que no hayan respetado las siguientes instrucciones!

⚠ ***ATENCIÓN:*** Este aparato puede ser utilizado por niños a partir de 15 años o más y por personas con capacidades físicas, sensoriales o mentales reducidas, o sin suficiente experiencia y conocimientos si están bajo supervisión o en caso de haber recibido instrucción sobre el uso seguro del equipo y son conscientes de los posibles peligros.

⚠ ***ATENCIÓN:*** Los niños tienen prohibido jugar con el equipo. Guarde todo el material de embalaje fuera del alcance de los niños *(contiene una envoltura de plástico - puede producirse la asfixia del niño)*.

⚠ ***ATENCIÓN:*** La limpieza y el mantenimiento del aparato, llevada a cabo por el usuario, queda prohibida para los niños sin supervisión.

⚠ ***ATENCIÓN:*** Antes de conectar la alimentación eléctrica principal, revise si la tensión y la frecuencia se corresponden con los datos indicados en el equipo.

⚠ ***ATENCIÓN:*** Compruebe siempre que el enchufe de la corriente eléctrica al que conecta el refrigerador responde a la especificación de la etiqueta del producto (tensión, frecuencia, potencia de entrada).

⚠ ***ATENCIÓN:*** Antes de manipular el equipo, por ejemplo, para la limpieza y el mantenimiento del aparato, desconecte SIEMPRE el aparato de la alimentación de energía eléctrica: ponga el termostato a la posición "O" y desenchúfelo.

⚠ ***ATENCIÓN:***Nunca coloque herramientas u otros objetos en la hélice del ventilador.

⚠ ***ATENCIÓN:***Nunca toque las partes eléctricas con las manos mojadas o húmedas.

⚠ ***ATENCIÓN:***Con el fin de asegurar la potencia de la unidad de refrigeración, nunca bloquee la entrada de aire.

⚠ ***ATENCIÓN:***¡La temperatura del agua no debe superar los 25 °C durante la limpieza!

⚠ ***ATENCIÓN:***Compruebe siempre si enchufe de la corriente eléctrica, al cual conectará el refrigerador, tiene el acceso libre para que, en caso de necesidad, pueda sacar la clavija inmediatamente.

⚠ ***ATENCIÓN:***Para remover la clavija del enchufe, tome la clavija y tire de ella. En ningún caso tire del cable conductor, existe el peligro de que se dañe.

⚠ ***ATENCIÓN***: Para apagar completamente el equipo, remueva la clavija del enchufe de la energía eléctrica.

⚠ ***ATENCIÓN:***En caso de dañarse la instalación eléctrica del producto, debe avisarse a un técnico de servicio profesional. En ningún caso lo repare por si mismo.

⚠ ***ATENCIÓN:¡El sistema refrigerador contiene el refrigerante inflamable R290 (propano)!***

⚠ ***ATENCIÓN:*** El mantenimiento y revisión extraordinarias del sistema deben ser realizados por un técnico profesional autorizado que tenga conocimientos de sistemas de refrigeración y eléctricos. Para realizar el mantenimiento de refrigeradores con R290, los técnicos deben tener especial instrucción y cualificación para la manipulación de sustancias combustibles. ¡Respete las normas jurídicas generales y las medidas de seguridad relacionadas con el mantenimiento y reparaciones!

⚠ ***ATENCIÓN:*** ¡No utilice ni una llama abierta ni ninguna fuente potencial de chispas en las inmediaciones del dispositivo que usa refrigerante***R290***!

⚠ ***ATENCIÓN:*** Tras remover el dispositivo del embalaje, colóquelo de tal manera que el calor producido por la unidad de refrigeración pueda ventilarse adecuadamente.

⚠ ***ATENCIÓN:*** No deben colocarse objetos sobre el dispositivo que impidan la circulación del aire.

5. INSTALACIÓN Y COLOCACIÓN:

Coloque el dispositivo sobre una superficie firme en posición horizontal (pendiente máxima permitida 2 grados). Es necesaria la libre circulación de aire alrededor del equipo.

- *Asegure un espacio libre suficiente para la circulación del aire y la salida de calor.*
- *Asegure una cantidad suficiente de aire fresco.*
- *El equipo no debe ser colocado en un espacio cerrado.*
- *El equipo no debe ser colocado cerca de fuentes térmicas ni exponerse a la radiación solar directa.*

La distancia mínima de obstáculos de las aberturas de ventilación debe ser de 200 mm y del condensador de 500 mm. En los lugares donde no hay ninguna abertura
de ventilación, la distancia mínima es de 70 mm. Lo mejor es utilizar el aparato en habitaciones frías y con buena ventilación. El equipo está destinado a un uso a temperaturas ambiente, mínimas de 16 °C y máximas de 32 °C.

⚠ ***ATENCIÓN:***En caso de que el equipo esté instalado en un espacio parcialmente cerrado (por ejemplo, un armario, barra de bar, etc.), se debe garantizar una ventilación adecuada, especialmente en las áreas con rejillas de ventilación y el condensador. Se recomienda instalar aberturas o rejillas para la entrada y salida de aire (al menos del mismo tamaño que la superficie del condensador del equipo) para que el aire caliente pueda escapar libremente y evitar el sobrecalentamiento.

⚠ ***ATENCIÓN: El equipo NO DEBE utilizarse ni almacenarse a temperaturas menores de 0 °C.*** El equipo está destinado para su uso en ambientes corrientes, úselo únicamente bajo techos protegidos de la lluvia y los rayos del sol. Clase climática N.

⚠ ***PELIGRO:*** ¡Proteja el dispositivo y la conexión eléctrica de la lluvia y salpicaduras de agua!

⚠ ***ATENCIÓN:*** En ningún caso vuelque el dispositivo, ni siquiera durante su transporte.

ℹ ***NOTA:*** Para el correcto funcionamiento y el rendimiento máximo, es importante no cubrir ninguna de las aberturas de ventilación y asegurar la suficiente circulación de aire.

6. CONEXIÓN ELÉCTRICA:

Conecte el equipo a la conexión eléctrica según la especificación en la etiqueta del producto del equipo en particular. La instalación eléctrica está sujeta a las normas locales. En caso de que la fuente de alimentación (cable) sea dañada, deberá ser repuesta por el fabricante, su servicio técnico o alguna persona de similar cualificación, para evitar situaciones peligrosas.

⚠ ***PELIGRO: Si se daña el (cable) de entrada, ¡no use el equipo ni lo ponga en marcha!***

7. PRUEBAS:

El producto se entrega listo para su inmediato uso.

8. GARANTÍA:

El equipo dispone de una garantía acorde al reglamento jurídico general de la República Checa o según el acuerdo comercial. Durante el periodo de garantía, eliminaremos gratuitamente lo defectos aparecidos en el producto que no estén causados por su uso excesivo o inadecuado, manipulación, almacenamiento inadecuado o uso del producto de forma contraria a la indicada en la instrucciones y su construcción destinada al fin especificado por el fabricante. Los materiales sustituidos durante el periodo de garantía serán de nuestra propiedad. La legitimidad de la garantía la decide siempre un servicio autorizado. La garantía otorgada por el vendedor fuera del territorio de la República Checa se rige por el acuerdo entre el vendedor y el comprador en su relación mutua, que no implica la relación directa con el fabricante. Por tanto, el comprador no tiene derecho a reclamar la garantía al fabricante. El transporte u otros costes no forman parte de la garantía.

ATENCIÓN:

El dispositivo eléctrico y el aparato se deben revisar - comprobar en la fecha que indique la legislación vigente del país en el que el equipo está en funcionamiento. La revisión de la instalación eléctrica solo puede llevarla a cabo una persona con licencia vigente para esta actividad. La revisión, piezas de repuesto y controles son llevados a cabo por el fabricante o algún servicio autorizado.

9. CONEXIÓN Y PRESURIZACIÓN (véase Fig. 9)*:*

9.1 Conexión y presurización *SODA PYGMY Green Line new*

1. Entrada CO_2 (Ø 8mm)
2. Entrada de agua (Ø 9,5mm)
3. Válvula de alivio de CO_2
4. Botella presurizada de CO_2
5. Válvula de alivio de agua
6. Filtro de agua
7. Aqua Stop (recomendado)
8. Conexión del agua (agua potable)

9.2 Conexión y presurización *SODA PYGMY 25 Green Line new*

1. Válvula de alivio de CO_2
2. Botella presurizada de CO_2
3. Conexión del agua (agua potable)
4. Aqua Stop (recomendado)
5. Filtro de agua
6. Salida de la soda fría (Ø 8mm)
7. Salida del agua fría (Ø 8mm)
8. Entrada de agua (Ø 8mm)
9. Entrada CO_2 (Ø 8mm)
10. Conector rápido 8 x 8 mm

9.3 Conexión y presurización *SODA Exclusive Green Line new*

1. Conexión del agua (agua potable)
2. Aqua Stop (recomendado)
3. Filtro de agua
4. Válvula de alivio de agua
5. Entrada CO_2 (Ø 8mm)
6. Entrada de agua (Ø 9,5mm)
7. Válvula de alivio de CO_2
8. Botella presurizada de CO_2

9.4 Conexión y presurización *CW COMPACT Green Line new*

1. Conexión del agua (agua potable)
2. Aqua Stop (recomendado)
3. Filtro de agua
4. Entrada de agua (Ø 8mm) (mín. 3, máx. 8 bar)
5. Botella de CO2

9.5 Conexión y presurización *SODA AS-45 Green Line new*

Variante A: SODA / AGUA FRÍA

1. Conexión del agua (agua potable)
2. Aqua Stop (recomendado)
3. Válvula de alivio de agua
4. Filtro de agua
5. Válvula de alivio de CO_2
6. Botella presurizada
7. Conector rápido Y 8 x 8 x 8 mm
8. Entrada CO_2 (Ø 8mm)
9. Entrada de agua a enfriar (Ø 9,5mm)
10. Entrada de agua para la generación de soda (Ø 9,5mm)

9.6 Conexión y presurización *SODA AS-45 Green Line new*

Variante B: SODA / BEBIDA

1. Conexión del agua (agua potable)
2. Aqua Stop (recomendado)
3. Filtro de agua
4. Válvula de alivio de agua
5. Entrada de la bebida a enfriar (Ø 9,5mm)
6. Entrada de agua para la generación de soda (Ø 9,5mm)
7. Entrada CO_2 (Ø 8mm)
8. Válvula de alivio 2 caras de CO_2
9. Botella presurizada
10. Bebida

9.7 Conexión y presurización *SODA AS-110 Green Line new, Soda AS-40 Green Line*

1. Válvula de alivio
2. Botella presurizada
3. Bebida
4. Conector rápido Y 8 x 8 x 8 mm
5. Cabeza de vaciado
6. Filtro de agua
7. Aqua Stop (recomendado)
8. Conexión del agua (agua potable)
9. Válvula de alivio de agua
10. Salida de soda (Ø 9,5mm)
11. Bebida 1, 2 - salida (Ø 9,5mm)
12. Refrigeración (entrada/salida) (Ø 9,5mm)
13. Entrada de la bebida a enfriar (Ø 9,5mm)
14. Entrada de agua (Ø 9,5mm)
15. Entrada de CO_2 (Ø 8mm)
16. Conector rápido 9,5 x 8 mm (3 uds.)
17. Conector rápido 9,5 x 8 mm (2 uds.)

⚠ ***ATENCIÓN:*** 1 vez al mes controle la limpieza del agua en el dispositivo, si es necesario, cámbiela (SODA AS-45 Green Line new, Soda AS-40 Green Line y SODA AS-110 Green Line new).

9.8 Conexión y presurización *Máquina para hacer soda - new exterior 40 l*

1. Conexión del agua (agua potable)
2. Aqua Stop (recomendado)
3. Filtro de agua
4. Válvula de alivio de agua
5. Válvula de alivio de CO_2
6. Botella presurizada
7. Refrigeración
8. Salida de soda (Ø 9,5mm)
9. Interruptor
10. Entrada CO_2 (Ø 8mm)
11. Entrada de agua (Ø 9,5mm)

9.9 Conexión y presurización *Soda Kontakt 70 Green Line, Soda Kontakt 70 Green Line 2x koh.*

1. Entrada CO_2 (Ø 8mm)
2. Entrada de bebida (Ø 9,5mm)
3. Entrada de agua (Ø 9,5mm)
4. Conexión del agua (agua potable)
5. Aqua Stop (recomendado)
6. Filtro de agua
7. Válvula de alivio de CO_2
8. Botella presurizada
9. Cabeza de vaciado (tipo S, A o M)
10. Bebida

10. LLENADO DEL TANQUE DE LÍQUIDO(véase Fig. 10.)*:*

Gama de modelos SODA AS-45 Green Line new, SODA AS-110 Green Line new, Soda AS-40 Green Line

Llene el tanque plástico con agua limpia sin tratamientos químicos hasta la marca MÁX.

⚠ ***ATENCIÓN:*** Antes de la puesta en marcha, llene el depósito de agua hasta la marca MÁX. No use ningún tipo de compuesto químico, podría causar daños en el sistema refrigerador. Para enfriar a temperaturas por debajo del punto de congelación, es posible utilizar una mezcla anticongelante ecológica a base de propilenglicol.

⚠ ***ATENCIÓN:***Compruebe la conexión de salida de la bomba, si no está conectada, salpicará agua de la salida de la bomba al encender el dispositivo.

⚠ ***ATENCIÓN:***Al conectar los recodos de refrigeración puede descender el nivel de agua del tanque de plástico, por eso, compruebe de nuevo el nivel y, si es necesario, rellene con agua.

11. TEMPERATURA Y PUESTA A PUNTO(véase la Fig. 11)*:*

La temperatura de la bebida enfriada (soda) está controlada por un termostato mecánico. En el termostato hay una escala numérica del 1 al 7. El ajuste recomendado es el nivel 5–7 del termostato.

ℹ ***NOTA:*** Ajustando la temperatura en el termostato se influye directamente en la calidad del agua con gas: una temperatura más baja (temperatura recomendada de 2 °C a 3 °C) = agua con gas de mayor calidad.

12. CÓMO TRABAJAR CON LOS CONECTORES RÁPIDOS(véase Fig. 12)*:*

12.1 Montaje del conector rápido:

Tome el conector rápido e introduzca la manguera en dirección al cuerpo del conector rápido hasta el fondo (ca. de 20 mm). La manguera debe estar cortada recta para que la conexión sea perfecta. En caso de que no se pueda introducir la manguera, es necesario humedecer el extremo de esta.

12.2 Desmontaje del conector rápido:

Mantenga el anillo gris en dirección al cuerpo del conector rápido y extraiga la manguera.

⚠ ***ATENCIÓN:*** Si no sujeta el anillo gris y tira de la manguera, el conector rápido se cerrará todavía más sobre la manguera.

⚠ ***ATENCIÓN:*** Durante el desmontaje, la manguera no debe estar bajo presión.

13. MONTAJE DEL GRIFO TIRADOR(véase Fig. 13)*:*

1. Gire la palanca del compensador (1.) hacia abajo (véase la imagen). Podrá ajustar el flujo óptimo deseado y óptimo mediante la palanca del compensador en el grifo.
2. Coloque el grifo en posición vertical al conector multicara.
3. Fije la tuerca giratoria y gire hacia la izquierda. (Se afloja en dirección a la derecha).
4. Ajuste con la llave adjunta.

14. VÁLVULA DE ALIVIO DE AGUA(véase Fig. 14.)*:*

Se recomienda el regulador MRA 1/4-8 m para el correcto funcionamiento del dispositivo.

(en SODA PYGMY 25 Green Line new forma parte del dispositivo)

1. regulador
2. conector rápido JG 1/4 x 9,5 mm
3. manómetro

15. MONTAJE DE LA CABEZA DE VACIADO (véase Fig. 15)*:*

15.1 Salida para el barril a presión:

Modalidad conectada con prensaestopas. la manguera se coloca en el prensaestopa y se fija mediante una horquilla.

⚠ ***ATENCIÓN:*** Antes de enroscar el conector rápido a la rosca 5/8", asegúrese de que en la cabeza de vaciado (entrada de aire del medio a presión) está introducida la válvula de labio (válvula antirretorno 15.A.)

15.2 Salida para la bebida:

Enrosque a la cabeza de vaciado al conector rápido F 5/8" x 3/8" (9,5 mm).

16. PINCHAR Y DESPINCHAR EL BARRIL(véase la Fig. 16.)*:*

16.1 Pinchar el barril:

Procedimiento para pinchar la cabeza de vaciado de TIPO S al barril.

16.2 Despinchar el barril:

Procedimiento para despinchar la cabeza de vaciado de TIPO S del barril.

16.3 Pinchar el barril:
Procedimiento para pinchar la cabeza de vaciado de TIPO A al barril.

16.4 Despinchar el barril:
Procedimiento para despinchar la cabeza de vaciado de TIPO A del barril.

⚠ ***ATENCIÓN:*** Antes de conectar el barril, asegúrese de que el conector y el cuello del barril estén limpios.

17. PUESTA EN MARCHA:

1. Conecte el equipo al CO_2.
2. Conecte el equipo a la entrada de agua o de la bebida.
3. Compruebe que todas las conexiones estén correctamente selladas.
4. En los equipos SODA AS-45 Green Line new, Soda AS-40 Green Line y SODA AS-110 Green Line new, llene el recipiente de refrigeración con agua limpia hasta la marca MAX.
5. Conecte el equipo a la red eléctrica.
6. Llene el sistema con CO_2 hasta el grifo de servicio (del grifo se oye salir CO_2), luego abra la entrada de agua y encienda el equipo con el interruptor principal (en el modelo SODA PYGMY Green Line new mediante el termostato).
7. Ajuste la temperatura según el punto 11.
8. Utilizando el grifo de servicio, puede dispensar la bebida.

El CO_2 debe introducirse en el equipo antes que el agua (bebida).

Para la correcta producción de agua con gas, la temperatura recomendada del agua de entrada es de 11 °C a 15 °C.

El caudal mínimo de agua de entrada para los dispensadores de agua con gas es de 6 l/min. En el equipo Máquina para hacer soda - exterior 200 l new, el caudal mínimo de agua de entrada es de 8 l/min.

⚠ ***ATENCIÓN:*** Si aparece alguna fuga, apague el dispositivo. Corrija la posible fuga del conducto. Si la fuga aparece dentro del sistema o si no sabe como proceder, contacte con el servicio de mantenimiento.

18. ACCESORIOS RECOMENDADOS:

- Aqua Stop
- Filtro de agua (es necesario para el correcto funcionamiento del dispositivo)
- Válvula de alivio de agua (es necesario para el correcto funcionamiento del dispositivo)
- Mangueras y conectores rápidos

NOTA: Los accesorios recomendados no forman parte del embalaje. El proveedor no responde de los daños ocasionados por el uso inadecuado de estos accesorios.

19. TABLA DE AVERÍAS:

Avería	Causa	Eliminación
No sale la soda.	El conducto cerrado de agua en el conector del agua	Abra el grifo del conector del agua.
	No está abierto el conducto de presión de CO_2.	Abra y revise el conducto de presión de CO_2 de la botella presurizadora y configure la presión de CO_2 a mín. 4,5 bar - máx. 5,5 bar.
	Filtro de agua obstruido.	Revise y. si es necesario, cambie el filtro de agua.
	La bomba marcha durante más de 240 segundos seguidos (alcanza del régimen de avería).	La máquina debe reiniciarse mediante la desconexión de la red eléctrica.
La bebida está poco fría.	Termostato mal ajustado.	Gire con la rueda del termostato en dirección a la derecha a la posición 7.
	Mala circulación del aire.	Revise si las láminas del condensador no están obstruidas.
	El sistema se calienta.	Coloque el equipo en un ambiente más fresco.
Conectores rápidos mal apretados.	Manguera mal introducida.	Extraiga la manguera del conector rápido y controle si no hay en esta algún borde afilado, acórtela con un cuchillo si es necesario.
	Muescas en la manguera.	
Baja carbonatación del agua con gas después de cambiar la botella de CO_2.	Recipiente de saturación lleno de agua.	Apague el equipo y cierre el suministro de agua. Llene el sistema con CO_2 hasta el grifo de servicio (se escuchará el silbido del CO_2), luego abra el suministro de agua y encienda el equipo.

NOTA: La conexión del dispositivo al soporte con el grifo depende de la longitud y diámetro del conducto. Cuanto más corta sea la longitud del conducto y menor el diámetro de la manguera, de más calidad será la soda.
La refrigeración del grifo y el buen aislamiento del conducto también tienen que ver con la calidad de la soda.

NOTA: Si después de las comprobaciones arriba recomendadas la avería persiste, póngase en contacto con el servicio de asistencia.

No olvide especificar los siguiente:

- tipo de avería
- el tipo de producto
- el año de fabricación
- número de serie del producto (indicado en la etiqueta)

Pedido de las piezas:
UTILICE SIEMPRE PIEZAS ORIGINALES. Ni el fabricante ni el proveedor se hacen responsables de las piezas que no sean originales o no estén recomendadas por el fabricante.

20. PIEZAS DE REPUESTO:

Para pedir alguna pieza de repuesto, es imprescindible indicar:

- el tipo de producto
- el año de fabricación
- número de serie

21. LIMPIEZA DEL CONDENSADOR(véase Fig. 21)*:*

Es necesario purgar el condensador 1 vez al mes mediante aire a presión. O en caso necesario, barrer desde la parte exterior con un pincel.

22. SANITIZACIÓN (véase Fig. 22)*:*

22.1 Sanitización con agua: solo para líneas de bebidas ***(adaptador de limpieza)***

Conecte el adaptador de limpieza (no es parte del embalaje) al sistema de conducción del agua mediante la manguera.

⚠ ***ATENCIÓN:*** ¡Nunca realice la sanitización con bolas sanitarias en las tuberías que producen agua con gas!

⚠ ***ATENCIÓN:*** La temperatura máxima del agua no debe superar los 25 °C.

Procedimiento para la limpieza:
Pinche la cabeza de vaciado al adaptador de limpieza de la misma manera que pincharía el barril. Después de pincharlo, abra la palanca del grifo tirador y manténgala abierta hasta que del grifo solo salga agua limpia (se enjuagan todos los restos de bebida y parcialmente los sedimentos).
Para mejorar la ejecución de la limpieza del sistema refrigerador utilice bolitas de limpieza que pondrá en la manguera detrás de la cabeza de vaciado y empujará mediante agua a presión a través del conducto de la bebida.

NOTA:El adaptador de limpieza no forma parte del parte del embalaje. Puede comprarse como un accesorio del refrigerador.

NOTA: No olvide desmontar el grifo tirador y extraer las bolitas de limpieza.

22.2 Sanitización química:

Se recomienda la sanitización química para equipos que han estado inactivos o que han estado funcionando durante un período prolongado sin sanitización.

Instrucciones para la sanitización química de las tuberías de agua con gas.

Instrucciones para la sanitización química de las tuberías de bebidas.

23. REVISIÓN ANTES DE CADA USO:

1. Revisión visual.
2. Revisión de los cables de entrada.
3. Suciedad del condensador (en caso de suciedad excesiva, limpie más a menudo de 1 vez al mes).

⚠ ***ATENCIÓN:*** Deje de utilizar el equipo si descubre alguna avería.

24. REVISIONES PERIÓDICAS:

✔ 1 vez al día revise el nivel del agua en el tanque

✔ 1 vez a la semana compruebe que el cable de entrada no esté dañado y que la clavija está firmemente introducida en el enchufe.

✔ 1 vez a la semana compruebe que el equipo no esté expuesto a calor radiante.

✔ 1 vez a la semana compruebe que no hay nada que impida la circulación del aire

✔ 1 vez al mes revise el condensador de la unidad de refrigeración y límpielo periódicamente.

✔ 1 vez al mes controle la limpieza del agua en el dispositivo, si es necesario, cámbiela.

✔ 1 vez al año reserve la revisión de la seguridad eléctrica con un técnico de revisión.

25. MANTENIMIENTO:

Es necesario revisar cada mes si el condensador está limpio, en caso de suciedad, eliminarla mediante aire a presión o barrido, en caso contrario, existe el peligro de que el rendimiento de refrigeración disminuya o se dañe el refrigerador. Limpie el aparato únicamente con un paño suave o levemente húmedo.

26. PROTECCIÓN DEL MEDIO AMBIENTE:

Separación de la basura:

Este producto no debe ser eliminado junto con la basura municipal ordinaria. En la República Checa, la basura electrónica se resuelve en el marco de Rema System (www.remasystem.cz).

En otros países aparte de la República Checa la separación de la basura está sujeta a las normas locales.

La separación de la basura permite el reciclado y de nuevo el uso de productos usados y materiales de embalaje. El uso repetido de materiales reciclados ayuda a proteger el medio ambiente de la contaminación y disminuye el consumo de materias primas. Las normas locales pueden arreglar el modo de liquidación de electrodomésticos domésticos en puntos verdes o en los lugares de compra del producto.

MODELO DE PRODUCTO	RENDIMIENTO DE REFRIGERACIÓN DEL COMPRESOR (HP)	RENDIMIENTO DE REFRIGERACIÓN DEL COMPRESOR (W)	RENDIMIENTO MÁXIMA DE REFRIGERACIÓN (L/HORA)TO 0 °C/TK 45 °C	RENDIMIENTO CONTINUO (L/HORA)	GRADIENTE TÉRMICO Δt (°C)	TENSIÓN	POTENCIA (W)	CORRIENTE NOMINAL (A)	TIPO	PARÁMETROS DE CONEXIÓN TEMPERATURA DEL AGUA DE ENTRADA (°C)	CAUDAL DEL AGUA DE ENTRADA (L/MIN)
SODA PYGMY Green Line new	1/8	310	25	20	10	220-240V 50Hz~1	391	1,70	R290	11 - 15	6
SODA PYGMY 25 Green Line new	1/8	310	25	20	10	220-240V 50Hz~1	391	1,70	R290	11 - 15	6
SODA AS-45 Green Line new	1/8	310	45	25	10	220-240V 50Hz~1	310	1,50	R290	11 - 15	6
SODA AS-110 Green Line new	1/3	890	110	60	10	220-240V 50Hz~1	943	4,10	R290	11 - 15	6
Máquina para hacer soda - new exterior 40 l	-	-	40	-	-	220-240V 50Hz~1	368	1,60	-	11 - 15	6
SODA Exclusive Green Line new	1/8	310	25	20	10	220-240V 50Hz~1	391	1,7	R290	11 - 15	6
CW COMPACT Green Line new	1/8	310	25	20	10	220-240V 50Hz~1	460	2	R290	11 - 15	6
Soda Kontakt 70 Green Line	1/3	860	70	65	10	220-240V 50Hz~1	828	3,60	R290	11 - 15	6
Soda Kontakt 70 Green Line 2x koh.	1/3	860	70	65	10	220-240V 50Hz~1	828	3,60	R290	11 - 15	6
Máquina para hacer soda - new exterior 200 l	-	-	200	-	-	220-240V 50Hz~1	322	1,40	-	11 - 15	8
Soda AS-40 Green Line	1/8	310	45	25	10	220-240V 50Hz~1	644	2,80	R290	11 - 15	6

IMPORTANTE

Queste istruzioni per l'uso contengono le istruzioni per l'installazione, l'uso e il funzionamento del dispositivo. Queste istruzioni per l'uso sono parte integrante dell'apparecchio. Devono essere riposte insieme al dispositivo per tutta la sua durata e devono essere consegnate all'utente ogni volta che il dispositivo viene installato, spostato, utilizzato o manotenuto.
Si prega di leggere attentamente queste istruzioni per l'uso prima di installare e utilizzare il dispositivo perché contengono informazioni necessarie per l'uso corretto e sicuro dell'apparecchio.
A causa del continuo miglioramento dei prodotti, le immagini contenute nelle istruzioni per l'uso sono solo illustrative e possono differire dalla merce acquistata.

Queste istruzioni per l'uso sono la traduzione delle istruzioni per l'uso ceche.

LINDR.CZ s.r.o.

Sadová 132
503 15 Nechanice, Czech Republic

GSM: **+ 420 775 715 494**
tel.: +420 495 447 239

e-mail: info@lindr.cz
web: www.lindr.cz, www.lindr.eu

SIMBOLI E SEGNI UTILIZZATI NELLE ISTRUZIONI PER L'USO:

ATTENZIONE:
Il mancato rispetto delle istruzioni può causare lesioni o danni all'apparecchio.

PERICOLO:
Pericolo di lesioni da scossa elettrica.

NOTA:
Questo simbolo indica informazioni e consigli per l'utente.

ATTENZIONE:
Il sistema di raffreddamento contiene refrigerante infiammabile R290 (propano)!

R290

Indice:

1.	Introduzione	134
2.	Descrizione del dispositivo	134
3.	Targhetta segnaletica	134
4.	Istruzioni generali, precauzioni e istruzioni di sicurezza	134
5.	Installazione e collocazione	135
6.	Collegamento elettrico	136
7.	Collaudo	136
8.	Garanzia	136
9.	Collegamento e pressurizzazione	136
10.	Riempimento del fusto con il fluido	138
11.	Temperatura e regolazione	138
12.	Come lavorare con i raccordi rapidi	138
13.	Installazione del rubinetto della spina	139
14.	Valvola di riduzione della pressione dell'acqua	139
15.	Assemblaggio dell'aprifusto	139
16.	Apertura e chiusura del fusto	139
17.	Messa in servizio	140
18.	Accessori consigliati	140
19.	Tabella dei difetti	141
20.	Pezzi di ricambio	142
21.	Pulizia del condensatore	142
22.	Sanitizzazione	142
23.	Controllo prima di ogni uso	143
24.	Controlli periodici	143
25.	Manutenzione	143
26.	Protezione dell'ambiente:	143

1. INTRODUZIONE:

Grazie per aver scelto di acquistare un prodotto LINDR.

2. DESCRIZIONE DEL DISPOSITIVO:

I gasatori d'acqua sono dispositivi professionali destinati alla produzione di acqua gassata tramite miscelazione di H_2O e CO_2. Questi pratici dispositivi sono adatti alla casa, all'ufficio e agli stabilimenti produttivi.
I dispositivi non sono progettati per il riempimento di fusti.

Queste istruzioni sono destinate ai modelli:

SODA PYGMY Green Line new
SODA PYGMY 25 Green Line new
SODA AS-45 Green Line new
SODA AS-110 Green Line new
Apparecchio per l'acqua frizzante - esterno 40 l new
SODA Exclusive Green Line new
CW COMPACT Green Line new
Soda Kontakt 70 Green Line
Soda Kontakt 70 Green line 2x koh.
Apparecchio per l'acqua frizzante - esterno 200 l new
Soda AS-40 Green Line

3. TARGHETTA SEGNALETICA:

4. ISTRUZIONI GENERALI, PRECAUZIONI E ISTRUZIONI DI SICUREZZA:

Durante l'uso assicurarsi di seguire le istruzioni di sicurezza di base fornite dal produttore del dispositivo. Qualsiasi altro uso è considerato inaccettabile e quindi pericoloso. Il fornitore non è responsabile dei danni causati da un uso improprio.

NON UTILIZZARE IL DISPOSITIVO PER SCOPI DIVERSI DA QUELLI PREVISTI DAL PRODUTTORE!

Regole generali di sicurezza. Si prega di osservare le seguenti istruzioni di sicurezza.

I dispositivi soddisfano il grado di sicurezza IP21.

Il fornitore non è responsabile di eventuali danni causati da interventi eseguiti su questo dispositivo senza osservare le seguenti istruzioni!

⚠ ***ATTENZIONE:*** Questo dispositivo può essere usato dai ragazzi dai 15 anni di età in su e dalle persone con ridotte capacità fisiche o mentali, o che non hanno esperienza e conoscenza, solo se sono sotto supervisione o oppure se sono stati informati circa l'utilizzo sicuro dell'apparecchio e sono in grado di capire i pericoli potenziali.

⚠ ***ATTENZIONE:*** I bambini non devono giocare con l'apparecchio. Tenere tutto il materiale d'imballaggio fuori dalla portata dei bambini *(contiene involucri di plastica - pericolo di soffocamento del bambino)*.

⚠ ***ATTENZIONE:*** La pulizia e la manutenzione dell'apparecchio a cura dell'utente non devono essere eseguite dai bambini non sorvegliati.

⚠ ***ATTENZIONE:*** Prima di collegare l'alimentazione principale, controllare che la tensione e la frequenza corrispondano alle informazioni sul dispositivo.

⚠ ***ATTENZIONE:*** Assicurarsi sempre che la presa di corrente a cui si sta collegando il refrigeratore corrisponda alle specifiche sulla targhetta segnaletica (tensione, frequenza, potenza).

⚠ ***ATTENZIONE:*** Scollegare SEMPRE l'apparecchio dalla rete elettrica prima di qualsiasi intervento sul dispositivo, per esempio la pulizia e la manutenzione dell'apparecchio: mettere il termostato in posizione "O" e tirare la spina.

⚠ ***ATTENZIONE:*** Non inserire mai strumenti o altri oggetti nell'elica del ventilatore.

⚠ ***ATTENZIONE:*** Non toccare mai le parti elettriche con le mani bagnate o umide.

⚠ ***ATTENZIONE:*** Per garantire le prestazioni del dispositivo di raffreddamento, non bloccare mai l'afflusso dell'aria.

⚠ ***ATTENZIONE:***Durante l'igienizzazione, la temperatura dell'acqua non deve superare i 25°C!

⚠ ***ATTENZIONE:*** Assicurarsi sempre che la presa di corrente a cui si collega il refrigeratore sia liberamente accessibile in modo che la spina possa essere estratta immediatamente se necessario.

⚠ ***ATTENZIONE:*** Quando si estrae la spina dalla presa, afferrare la spina e tirare. In nessun caso non tirare il cavo di alimentazione perché ciò potrebbe causare danni.

⚠ ***ATTENZIONE***: Per spegnere completamente il dispositivo, estrarre la spina dalla presa di corrente.

⚠ ***ATTENZIONE:***In caso di danni all'installazione elettrica del prodotto, è necessario chiamare un tecnico specializzato. Non ripararlo in nessun caso da soli.

⚠ ***ATTENZIONE: Il sistema di raffreddamento contiene refrigerante infiammabile R290 (propano)!***

⚠ ***ATTENZIONE:*** La manutenzione straordinaria e l'assistenza del sistema di raffreddamento devono essere eseguite da tecnici addestrati e autorizzati che hanno familiarità con i sistemi di raffreddamento ed elettrici. Per la manutenzione dei refrigeratori con refrigerante R290, i tecnici devono essere appositamente formati e qualificati per maneggiare sostanze infiammabili. Rispettare le norme legali di base e le precauzioni di sicurezza per quanto riguarda la manutenzione e le riparazioni!

⚠***ATTENZIONE:***Non utilizzare fiamme aperte e potenziali fonti di scintille vicino al refrigeratore con il refrigerante ***R290***!

⚠ ***ATTENZIONE:*** Dopo il disimballaggio, posizionare il dispositivo in modo che il calore generato dall'unità di raffreddamento possa essere sufficientemente ventilato.

⚠ ***ATTENZIONE:*** Non posizionare oggetti sul dispositivo che impediscano la circolazione dell'aria.

5. INSTALLAZIONE E COLLOCAZIONE:

Posizionare il dispositivo su una base solida in posizione orizzontale (inclinazione massima consentita 2 gradi). Intorno al dispositivo occorre assicurare la libera circolazione dell'aria.

- *Assicurare uno spazio sufficiente per la circolazione dell'aria e la dissipazione del calore.*
- *Assicurare un afflusso di quantità sufficiente di aria fresca.*
- *Il dispositivo non deve essere collocato in uno spazio chiuso.*
- *Il dispositivo non deve essere collocato vicino a fonti di calore e non deve essere esposto alla luce solare diretta.*

La distanza minima tra l'ostacolo e le aperture di ventilazione
deve essere di 200 mm e dal condensatore di 500 mm. Dove sono assenti le aperture di ventilazione
la distanza minima è di 70 cm. Utilizzare il dispositivo preferibilmente in una stanza fresca e ben ventilata. Il dispositivo è progettato per l'uso ad una temperatura ambiente di min. 16°C e max. 32°C.

⚠ ***ATTENZIONE:*** Nel caso in cui l'apparecchio sia installato in uno spazio parzialmente chiuso (ad esempio un armadio, un bancone, ecc.), è necessario garantire una ventilazione adeguata, in particolare nelle aree con prese d'aria e condensatore. Si consiglia di prevedere aperture o griglie per l'ingresso e l'uscita dell'aria (almeno della stessa superficie del condensatore dell'apparecchio) in modo che l'aria calda possa fuoriuscire liberamente ed evitare il surriscaldamento.

⚠ ***ATTENZIONE: Il dispositivo NON DEVE essere utilizzato o conservato a una temperatura ambiente inferiore a 0°C.*** Il dispositivo è destinato all'uso in ambienti normali, utilizzare solo sotto un tetto protetto dalla pioggia e dalla luce del sole. Classe climatica N.

⚠ ***PERICOLO:*** Proteggere il dispositivo e il collegamento elettrico dalla pioggia e dagli spruzzi d'acqua!

⚠ ***ATTENZIONE:*** Non mettere mai il dispositivo su un lato, neanche durante il trasporto.

> ***NOTA:*** Per il corretto funzionamento e il massimo rendimento del dispositivo, è importante non coprire nessuna delle aperture di ventilazione e assicurare una sufficiente circolazione dell'aria.

6. COLLEGAMENTO ELETTRICO:

Collegare il dispositivo alla connessione elettrica come specificato sulla targhetta segnaletica del dispositivo. L'impianto elettrico è soggetto alla normativa locale. Se la linea di alimentazione (cavo) è danneggiata, deve essere sostituita dal produttore, dal suo tecnico di servizio o da una persona altrettanto qualificata per evitare situazioni pericolose.

⚠ ***PERICOLO: Non utilizzare né accendere il dispositivo se il cavo di alimentazione è danneggiato!***

7. COLLAUDO:

Il prodotto è venduto pronto per essere usato immediatamente.

8. GARANZIA:

Il dispositivo è coperto da una garanzia secondo le norme legali generali della Repubblica Ceca o secondo gli accordi commerciali. Durante il periodo di garanzia, ripareremo gratuitamente qualsiasi difetto del prodotto che non sia stato causato da eccessiva usura, manipolazione impropria, immagazzinamento inadatto o dall'uso del prodotto contrario alle istruzioni e alla sua costruzione stabilita dal produttore per il suo scopo. I materiali sostituiti durante il periodo di garanzia sono di nostra proprietà. Il centro di assistenza autorizzato decide sempre sulla validità della garanzia. La garanzia fornita dal venditore al di fuori della Repubblica Ceca è regolata dall'accordo tra il venditore e l'acquirente nel loro rapporto reciproco, che non è un rapporto diretto con il produttore. Con ciò l'acquirente non acquisisce il diritto di reclamare la garanzia dal produttore. Le spese di spedizione o le spese di altro tipo non sono coperte dalla garanzia.

AVVERTENZA:

Le attrezzature e gli apparecchi elettrici devono essere controllati - revisionati entro i termini previsti dalla legislazione applicabile del paese in cui il dispositivo viene utilizzato. Solo una persona munita di un'autorizzazione valida per questa attività può effettuare le ispezioni del cablaggio elettrico. La manutenzione, i pezzi di ricambio e le ispezioni sono effettuate dal produttore o da un centro di assistenza autorizzato.

9. COLLEGAMENTO E PRESSURIZZAZIONE (cfr. fig. 9.)*:*

9.1 Collegamento e pressurizzazione *SODA PYGMY Green Line new*

1. Ingresso di CO_2 (Ø 8mm)
2. Ingresso dell'acqua (Ø 9,5mm)
3. Riduttore di pressione di CO_2
4. Bombola a pressione CO_2
5. Valvola riduttrice d'acqua
6. Filtro dell'acqua
7. Aqua Stop (consigliato)
8. Allacciamento idrico (acqua potabile)

9.2 Collegamento e pressurizzazione *SODA PYGMY 25 Green Line new*

1. Riduttore di pressione di CO_2
2. Bombola a pressione CO_2
3. Allacciamento idrico (acqua potabile)
4. Aqua Stop (consigliato)
5. Filtro dell'acqua
6. Uscita dell'acqua gassata refrigerata (Ø 8mm)
7. Uscita dell'acqua refrigerata (Ø 8mm)
8. Ingresso dell'acqua (Ø 8mm)
9. Ingresso di CO_2 (Ø 8mm)
10. Raccordo rapido 8 x 8 mm

9.3 Collegamento e pressurizzazione *SODA Exclusive Green Line new*

1. Allacciamento idrico (acqua potabile)
2. Aqua Stop (consigliato)
3. Filtro dell'acqua
4. Valvola riduttrice d'acqua
5. Ingresso di CO_2 (Ø 8mm)
6. Ingresso dell'acqua (Ø 9,5mm)
7. Riduttore di pressione di CO_2
8. Bombola a pressione CO_2

9.4 Collegamento e pressurizzazione *CW COMPACT Green Line new*

1. Allacciamento idrico (acqua potabile)
2. Aqua Stop (consigliato)
3. Filtro dell'acqua
4. Ingresso dell'acqua (Ø 8mm) (min. 3, max. 8 bar)
5. Bombola di CO2

9.5 Collegamento e pressurizzazione *SODA AS-45 Green Line new*

Versione A: ACQUA GASSATA / REFRIGERATA

1. Allacciamento idrico (acqua potabile)
2. Aqua Stop (consigliato)
3. Valvola riduttrice d'acqua
4. Filtro dell'acqua
5. Riduttore di pressione di CO_2
6. Bombola a pressione
7. Raccordo rapido Y 8 x 8 x 8 mm
8. Ingresso di CO_2 (Ø 8mm)
9. Ingresso dell'acqua da raffreddare (Ø 9,5mm)
10. Ingresso dell'acqua per la produzione di acqua gassata (Ø 9,5mm)

9.6 Collegamento e pressurizzazione *SODA AS-45 Green Line new*

Versione B: ACQUA GASSATA / BEVANDA

1. Allacciamento idrico (acqua potabile)
2. Aqua Stop (consigliato)
3. Filtro dell'acqua
4. Valvola riduttrice d'acqua
5. Ingresso bevanda (raffreddamento) (Ø 9,5mm)
6. Ingresso dell'acqua per la produzione di acqua gassata (Ø 9,5mm)
7. Ingresso di CO_2 (Ø 8mm)
8. Riduttore di pressione 2 lati di CO_2
9. Bombola a pressione
10. Bevanda

9.7 Collegamento e pressurizzazione *SODA AS-110 Green Line new, Soda AS-40 Green Line*

1. Valvola di riduzione della pressione
2. Bombola a pressione
3. Bevanda
4. Raccordo rapido Y 8 x 8 x 8 mm
5. Aprifusto
6. Filtro dell'acqua
7. Aqua Stop (consigliato)
8. Allacciamento idrico (acqua potabile)
9. Valvola riduttrice d'acqua
10. Uscita dell'acqua gassata (Ø 9,5mm)
11. Bevanda 1, 2 - uscita (Ø 9,5mm)
12. Refrigerazione supplementare (ingresso / uscita) (Ø 9,5mm)
13. Ingresso della bevanda da raffreddare (Ø 9,5mm)
14. Ingresso dell'acqua (Ø 9,5mm)
15. Ingresso di CO_2 (Ø 8mm)
16. Raccordo rapido 9,5 x 8 mm (3x)
17. Raccordo rapido 9,5 x 8 mm (2x)

⚠ ***ATTENZIONE:*** Controllare una volta al mese la pulizia dell'acqua nel dispositivo, eventualmente cambiarla. (SODA AS-45 Green Line new, Soda AS-40 Green Line e SODA AS-110 Green Line new).

9.8 Collegamento e pressurizzazione *Apparecchio per l'acqua frizzante - esterno 40 l new*

1. Allacciamento idrico (acqua potabile)
2. Aqua Stop (consigliato)
3. Filtro dell'acqua
4. Valvola riduttrice d'acqua
5. Riduttore di pressione di CO_2
6. Bombola a pressione
7. Raffreddamento
8. Uscita dell'acqua gassata (Ø 9,5mm)
9. Interruttore
10. Ingresso di CO_2 (Ø 8mm)
11. Ingresso dell'acqua (Ø 9,5mm)

9.9 Collegamento e pressurizzazione *Soda Kontakt 70 Green Line, Soda Kontakt 70 Green Line 2x koh.*

1. Ingresso di CO_2 (Ø 8mm)
2. Ingresso bevanda (Ø 9,5mm)
3. Ingresso dell'acqua (Ø 9,5mm)
4. Allacciamento idrico (acqua potabile)
5. Aqua Stop (consigliato)
6. Filtro dell'acqua
7. Riduttore di pressione di CO_2
8. Bombola a pressione
9. Aprifusto (tipo S, A o M)
10. Bevanda

10. RIEMPIMENTO DEL FUSTO CON IL FLUIDO (cfr. fig. 10.)*:*

Gamma di modelli SODA AS-45 Green Line new, SODA AS-110 Green Line new, Soda AS-40 Green Line

Riempire il fusto di plastica con acqua pulita non trattata chimicamente fino al livello MAX.

⚠ ***ATTENZIONE:*** Prima di azionare riempire il serbatoio con acqua pulita fino al livello MAX. Non utilizzare nessun prodotto chimico, si potrebbe danneggiare il sistema di raffreddamento. Per raffreddare a temperature di congelamento è possibile utilizzare una miscela antigelo a base di propilenglicole.

⚠ ***ATTENZIONE:*** Controllare il collegamento dell'uscita dalla pompa, se non è collegato dopo l'azionamento dall'uscita della pompa uscirà acqua.

⚠ ***ATTENZIONE:*** Al collegamento del ciclo chiuso di raffreddamento il livello dell'acqua nel fusto di plastica può scendere, controllare quindi nuovamente il livello e se necessario integrare l'acqua.

11. TEMPERATURA E REGOLAZIONE (cfr. fig. 11.)*:*

La temperatura della bevanda refrigerata (soda) è regolata da un termostato meccanico. Sul termostato è presente una scala numerica da 1 a 7. L'impostazione consigliata è tra il livello 5 e 7.

ℹ ***NOTA:*** Regolando la temperatura sul termostato influenzi direttamente la qualità dell'acqua gassata: una temperatura più bassa (temperatura consigliata 2 °C–3 °C) = acqua gassata di qualità superiore.

12. COME LAVORARE CON I RACCORDI RAPIDI (cfr. fig. 12.)*:*

12.1 Montaggio dei raccordi rapidi:

Afferrare il raccordo rapido e inserire il tubo flessibile verso il corpo del raccordo rapido fino all'arresto (circa 20 cm). Il tubo flessibile deve essere tagliato dritto per garantire un collegamento perfetto. Se non si riesce a inserire il tubo, inumidire l'estremità.

12.2 Smontaggio dei raccordi rapidi:

Tenere l'anello grigio verso il corpo del raccordo rapido ed estrarre il tubo flessibile.

⚠ ***ATTENZIONE:*** Se si estrae il tubo flessibile senza tenere l'anello grigio, il raccordo rapido penetrerà ancora di più nel tubo flessibile.

⚠ ***ATTENZIONE:*** I tubi flessibili non devono essere sotto pressione durante lo smontaggio.

13. INSTALLAZIONE DEL RUBINETTO DELLA SPINA (cfr. fig. 13.)*:*

1. Girare la leva del compensatore (1.) in modo che sia rivolta verso il basso (vedi figura). Con la leva del compensatore sul rubinetto impostare il flusso ottimale richiesto.
2. Inserire il rubinetto in posizione perpendicolare sull'innesto con profilo dentato.
3. Fissare con il dado girevole e ruotare verso sinistra. (Per allentare ruotare verso destra).
4. Serrare con la chiave in dotazione.

14. VALVOLA DI RIDUZIONE DELLA PRESSIONE DELL'ACQUA (cfr. fig. 14.)

Per il corretto funzionamento del dispositivo si consiglia il regolatore MRA 1/4-8 m.

(in dotazione nel dispositivo SODA PYGMY 25 Green Line)

1. regolatore
2. raccordo rapido JG M 1/4 x 9,5 mm
3. manometro

15. ASSEMBLAGGIO DELL'APRIFUSTO (cfr. fig. 15.)*:*

15.1 Uscita per la pressurizzazione del fusto:

La variante di collegamento con raccordo, il tubo viene inserito sul raccordo e si fissa con la clip.

⚠ ***ATTENZIONE:*** Prima di avvitare l'attacco rapido sulla filettatura da 5/8", assicurarsi che sull'aprifusto (ingresso dell'aria del fluido pressurizzato) sia inserita la valvola di non ritorno (valvola di ritegno 15.A).

15.2 Uscita per la bevanda:

Avvitare sull'aprifusto il raccordo rapido F 5/8" x 3/8" (9,5 mm).

16. APERTURA E CHIUSURA DEL FUSTO (cfr. fig. 16.)*:*

16.1 Apertura del fusto:

Procedura di apertura dell'aprifusto TIPO S.

16.2 Chiusura del fusto:

Procedura di chiusura dell'aprifusto TIPO S.

16.3 Apertura del fusto:

Procedura di apertura dell'aprifusto TIPO A.

16.4 Chiusura del fusto:

Procedura di chiusura dell'aprifusto TIPO A.

⚠ ***ATTENZIONE:*** Prima di collegare il fusto, assicurarsi che il rubinetto e il collo del fusto siano puliti.

17. MESSA IN SERVIZIO:

1. Collegate l'apparecchio al CO_2.
2. Collegate l'apparecchio all'ingresso dell'acqua o della bevanda.
3. Controllate che tutte le connessioni siano sufficientemente sigillate.
4. Negli apparecchi SODA AS-45 Green Line new, Soda AS-40 Green Line e SODA AS-110 Green Line new, riempite il contenitore di raffreddamento con acqua pulita fino al livello MAX.
5. Collegate l'apparecchio alla rete elettrica.
6. Riempite il sistema di CO_2 fino al rubinetto di erogazione (dal rubinetto si sentirà il sibilo del CO_2), poi aprite l'ingresso dell'acqua e accendete l'apparecchio con l'interruttore principale (sul modello SODA PYGMY Green Line new tramite il termostato).
7. Regolate la temperatura secondo il punto 11.
8. tilizzando il rubinetto di erogazione, potete servire la bevanda.

La CO_2 deve essere immessa nell'apparecchio prima dell'acqua (bevanda).

Per la corretta produzione dell'acqua frizzante, la temperatura consigliata dell'acqua in ingresso è di 11–15 °C.

Il flusso minimo di ingresso dell'acqua per i produttori di acqua frizzante è di 6 l/min. Per il dispositivo Produttore di acqua frizzante – esterno 200 l new, il flusso minimo di ingresso dell'acqua è di 8 l/min.

⚠ ***ATTENZIONE:*** In caso di perdite spegnere il dispositivo. Riparare l'eventuale perdita sul condotto. Rivolgersi all'assistenza se la perdita si verifica all'interno del dispositivo oppure se non si sa come procedere.

18. ACCESSORI CONSIGLIATI:

- Aqua Stop
- Filtro dell'acqua (necessario per il corretto funzionamento del dispositivo)
- Valvola di riduzione della pressione dell'acqua (necessaria per il corretto funzionamento del dispositivo)
- Tubi flessibili e raccordi rapidi

NOTA: Gli accessori consigliati non sono inclusi nella confezione. Il fornitore non è responsabile dei danni causati dal mancato uso di questi accessori consigliati.

19. TABELLA DEI GUASTI:

Guasto	Causa	Rimozione
Non scorre l'acqua gassata.	L'attacco dell'acqua è chiuso sull'allacciamento idrico	Aprire il rubinetto sull'allacciamento idrico.
	Non è aperto l'attacco della pressione di CO2.	Aprire e controllare l'attacco di pressione di CO2 sulla bombola a pressione e impostare la pressione di CO2 a min. 4,5 bar - max. 5,5 bar.
	Filtro dell'acqua intasato.	Controllare ed eventualmente cambiare il filtro dell'acqua.
	La pompa è in funzione da più di 240 secondi consecutivi (entra in regime di guasto).	Riavviare l'apparecchio scollegandolo dalla rete elettrica.
Bevanda poco raffreddata.	Termostato impostato male.	Ruotare parzialmente la rotella del termostato a destra verso il numero 7.
	Cattiva circolazione dell'aria.	Controllare le lamelle del condensatore se non sono otturate.
	Il dispositivo si surriscalda.	Posizionare il dispositivo in un ambiente più fresco.
I raccordi rapidi non tengono.	Tubo flessibile inserito male.	Estrarre il tubo flessibile dal raccordo rapido e controllare se non ci sono dei bordi spigolosi, eventualmente accorciare con il coltello.
	Intaccature sul tubo flessibile.	
Debole effervescenza dell'acqua frizzante dopo la sostituzione della bombola di CO_2.	Allagamento del saturatore.	Spegnere l'apparecchio e chiudere l'ingresso dell'acqua. Riempire il sistema di CO_2 fino al rubinetto di erogazione (dal rubinetto si sentirà il sibilo del CO_2), quindi aprire l'ingresso dell'acqua e accendere l'apparecchio.

NOTA: Quando si collega il dispositivo al supporto con i rubinetti dipende dalla lunghezza e dal diametro del condotto. Minore è la lunghezza del condotto e minore è il diametro dei tubi flessibili, maggiore sarà poi la qualità dell'acqua gassata.
Anche il raffreddamento dei rubinetti e il buon isolamento del condotto ha un impatto positivo sulla qualità dell'acqua gassata.

NOTA: Contattare il servizio di assistenza se il guasto persiste anche dopo i controlli raccomandati sopra esposti.

Si prega di specificare quanto segue:

- tipo di guasto
- il tipo di prodotto
- l'anno di produzione
- numero di serie del prodotto (indicato sulla targhetta)

Ordinazione della componentistica:
UTILIZZARE SEMPRE COMPONENTI ORIGINALI. Il produttore e il fornitore non sono in alcun modo responsabili dei componenti non originali oppure non raccomandati dal produttore.

20. PEZZI DI RICAMBIO:

Per ordinare i pezzi di ricambio è sempre necessario specificare:
- il tipo di prodotto
- l'anno di produzione
- il numero di serie

21. PULIZIA DEL CONDENSATORE (cfr. fig. 21.)*:*

Il condensatore deve essere pulito con aria pressurizzata una volta al mese. Eventualmente spazzare da fuori con una spazzola.

22. SANITIZZAZIONE (cfr. fig. 22.)*:*

22.1 Sanitizzazione con acqua: solo per linee bevande ***(adattatore igienizzante)***

Collegare l'adattatore di sanificazione (non incluso nella confezione) all'impianto idrico mediante un tubo.

⚠ ***ATTENZIONE:*** Non eseguire mai la sanificazione con palline sanitarie sulle tubazioni che producono acqua frizzante!

⚠ ***ATTENZIONE:*** La temperatura massima dell'acqua non deve superare i 25 °C.

Procedura di igienizzazione:

Inserire l'aprifusto nell'adattatore igienizzante allo stesso modo dell'apertura del fusto. Quindi aprire la leva del rubinetto della spina e tenerla aperta fino a quando dal rubinetto non uscirà acqua pulito (in questo modo si sciacquano tutti i residui della bevanda e in parte i depositi).
Per un'igienizzazione migliore del dispositivo di raffreddamento utilizzare dele sfere igienizzanti da inserire nel tubo flessibile dietro l'aprifusto e con la pressione dell'acqua spingerle attraverso il condotto della bevanda.

i ***NOTA:*** L'adattatore igienizzante non è incluso nella confezione. È acquistabile separatamente come accessorio del refrigeratore.

i ***NOTA:*** Non dimenticare di smontare il rubinetto della spina e di rimuovere la sfera igienizzante.

22.2 Sanitizzazione chimica:

La sanificazione chimica è consigliata per apparecchi che sono stati inattivi o che hanno funzionato per un periodo prolungato senza sanificazione.

Istruzioni per la sanitizzazione chimica delle tubazioni dell'acqua frizzante.

Istruzioni per la sanitizzazione chimica delle tubazioni delle bevande.

23. CONTROLLO PRIMA DI OGNI USO:

1. Controllo visivo.
2. Controllo dell'alimentazione del cavo.
3. Depositi nel condensatore (in caso di depositi eccessivi, pulire più spesso di una volta al mese).

⚠ ***ATTENZIONE:*** Non utilizzare il dispositivo in caso di guasti.

24. CONTROLLI PERIODICI:

✔ Controllare una volta al giorno il livello di acqua nel serbatoio

✔ Una volta alla settimana controllare che il cavo di alimentazione non sia danneggiato e che la spina elettrica sia saldamente inserita nella presa.

✔ Una volta alla settimana controllare che il dispositivo non sia esposto a calore radiante.

✔ Una volta alla settimana controllare che la circolazione dell'aria non sia ostacolata in alcun modo.

✔ Una volta al mese controllare il condensatore dell'unità refrigerante e pulire regolarmente.

✔ Controllare una volta al mese la pulizia dell'acqua nel dispositivo, eventualmente cambiarla.

✔ Una volta all'anno provvedere far controllare la sicurezza elettrica da un tecnico della revisione.

25. MANUTENZIONE:

Ogni mese è necessario controllare la pulizia del condensatore, eventuali impurità devono essere soffiate via con aria compressa o spazzate via, in caso contrario esiste il rischio di una riduzione della capacità di raffreddamento o di danneggiare il condensatore.

Passare sull'apparecchio solo con un panno morbido, eventualmente leggermente inumidito.

26. PROTEZIONE DELL'AMBIENTE:

Smaltimento dei rifiuti:

Questo prodotto non deve essere smaltito insieme ai normali rifiuti urbani. Nella Repubblica Ceca, i rifiuti elettronici sono smaltiti nell'ambito del sistema Rema (www.remasystem.cz).

Nei paesi diversi dalla Repubblica Ceca, lo smistamento dei rifiuti è soggetto alle normative locali.

La raccolta differenziata dei rifiuti permette il riciclaggio e il riutilizzo dei prodotti usati e dei materiali di imballaggio. Il riutilizzo di materiali riciclati aiuta a proteggere l'ambiente dall'inquinamento e riduce il consumo di materie prime. I regolamenti locali possono regolare il modo in cui gli elettrodomestici vengono smaltiti nei centri di raccolta locali o nel punto di acquisto del prodotto.

MODELLO DEL PRODOTTO	POTENZA REFRIGERANTE DEL COMPRESSORE (HP)	POTENZA REFRIGERANTE DEL COMPRESSORE (W)	POTENZA REFRIGERANTE MASSIMA (L/ORA)TO 0°C/TK 45°C	POTENZA CONTINUA (L/ORA)	CALO TERMICO Δt (°C)	TENSIONE	POTENZA ASSORBITA (W)	CORRENTE NOMINALE (A)	TIPO	PARAMETRI DI COLLEGAMENTO TEMPERATURA DELL'ACQUA IN INGRESSO (°C)	PORTATA DELL'ACQUA IN INGRESSO (L/MIN)
SODA PYGMY Green Line new	1/8	310	25	20	10	220-240V 50Hz~1	391	1,70	R290	11 - 15	6
SODA PYGMY 25 Green Line new	1/8	310	25	20	10	220-240V 50Hz~1	391	1,70	R290	11 - 15	6
SODA AS-45 Green Line new	1/8	310	45	25	10	220-240V 50Hz~1	310	1,50	R290	11 - 15	6
SODA AS-110 Green Line new	1/3	890	110	60	10	220-240V 50Hz~1	943	4,10	R290	11 - 15	6
Apparecchio per l'acqua frizzante - esterno 40 l new	-	-	40	-	-	220-240V 50Hz~1	368	1,60	-	11 - 15	6
SODA Exclusive Green Line new	1/8	310	25	20	10	220-240V 50Hz~1	391	1,7	R290	11 - 15	6
CW COMPACT Green Line new	1/8	310	25	20	10	220-240V 50Hz~1	460	2	R290	11 - 15	6
Soda Kontakt 70 Green Line	1/3	860	70	65	10	220-240V 50Hz~1	828	3,60	R290	11 - 15	6
Soda Kontakt 70 Green Line 2x koh.	1/3	860	70	65	10	220-240V 50Hz~1	828	3,60	R290	11 - 15	6
Apparecchio per l'acqua frizzante - esterno 200 l new	-	-	200	-	-	220-240V 50Hz~1	322	1,40	-	11 - 15	8
Soda AS-40 Green Line	1/8	310	45	25	10	220-240V 50Hz~1	644	2,80	R290	11 - 15	6

VIKTIG

Denne håndboken inneholder henstillinger ang. installasjon, bruk og betjening av enheten. Håndboken er en integrert del av maskinen. Den må være på plass nær enheten i hele dens levetid og være til rådighet for brukeren når som helst når utstyret installeres, flyttes, brukes eller holdes ved like.
Les denne håndboken nøye før du installerer og bruker enheten, for den inneholder viktige opplysninger som fører til at enheten brukes riktig og trygt.
På grunn av kontinuerlig forbedring av produktene er bildene som finnes i bruksanvisningen kun illustrerende og vil kunne avvike fra varen(e) du har kjøpt.

Denne bruksanvisningen er en oversettelse av den tsjekkiske originalanvisningen.

LINDR.CZ s.r.o.

Sadová 132
503 15 Nechanice, Czech Republic

Mob.: **+ 420 775 715 494**
Tel.: +420 495 447 239

E-post: info@lindr.cz
Nettsted: www.lindr.cz, www.lindr.eu

SYMBOLER OG MERKER SOM ER BRUKT I BRUKSANVISNINGEN:

OBS!
Unnlatelse av å følge anvisningene vil kunne føre til personskade eller skade på enheten.

FARE!
Fare for å få strøm i seg.

MERKNAD:
Dette symbolet indikerer informasjon og anbefalte råd til brukere.

OBS!
Kjølesystemet inneholder brennbart kjølemiddel R290 (propan)!

R290

Innhold:

1.	Innledning	147
2.	Beskrivelse av utstyret	147
3.	Produksjonsskilt	147
4.	Generelle henstillinger, tiltak og henstillinger ang. sikkerhet	147
5.	Installering og plassering	148
6.	Elektrisk tilkoblingsdel	149
7.	Testing	149
8.	Garanti	149
9.	Sammenkobling og trykksetting	149
10.	Fylling av tanken med væske	151
11.	Temperatur og justering	151
12.	Hvordan jobbe med hurtigkoblinger	151
13.	Montering av tappekran	152
14.	Vannreduksjonsventil	152
15.	Hulltakerens konstruksjon	152
16.	Hulltaking og lukking av fat	152
17.	Idriftssetting	153
18.	Anbefalt tilbehør	153
19.	Tabell over defekter	154
20.	Reservedeler	155
21.	Rengjøring av kondensatoren	155
22.	Sanitering	155
23.	Kontroll før hver gang den skal brukes	156
24.	Periodiske kontroller	156
25.	Vedlikehold	156
26.	Miljøvern	156

1. INNLEDNING:

Takk for at du har kjøpt et LINDR-produkt.

2. BESKRIVELSE AV UTSTYRET:

Enheter til produksjon av kullsyrevann er profesjonelt utstyr som er beregnet på framstilling av kjølet kullsyrevann gjennom blanding av H_2O og CO_2. Denne praktiske enheten egner seg til husholdninger, kontorer og produksjonsanlegg.
Enheten er ikke beregnet på fylling av fat.

Denne anvisningen er beregnet på følgende modeller:

SODA PYGMY Green Line new
SODA PYGMY 25 Green Line new
SODA AS-45 Green Line new
SODA AS-110 Green Line new
Enhet til produksjon av kullsyrevann - ekstern 40 l new
SODA Exclusive Green Line new
CW COMPACT Green Line new
Soda Kontakt 70 Green Line
Soda Kontakt 70 Green line 2x koh.
Enhet til produksjon av kullsyrevann - ekstern 200 l new
Soda AS-40 Green Line

3. PRODUKSJONSSKILT:

4. GENERELLE HENSTILLINGER, TILTAK OG HENSTILLINGER ANG. SIKKERHET:

Følg ved bruk de grunnleggende henstillingene ang. sikkerhet som er gitt av produsenten av slikt utstyr. All annen bruk anses som ulovlig og derfor farlig. Leverandøren er ikke ansvarlig for skader forårsaket av feil bruk.

IKKE BRUK UTSTYRET TIL ANDRE FORMÅL ENN DET PRODUSENTEN HAR FASTSATT!

Generelle sikkerhetsregler. Overhold de henstillingene ang. sikkerhet som her følger.

Utstyret oppfyller kravene i IP21 til sikkerhetskabinett.

Leverandøren er ikke ansvarlig for skader forårsaket av gjøremål utført på denne enheten uten å følge anvisningene nedenfor!

⚠ ***OBS!*** Dette apparatet er beregnet for bruk av barn 15 år og oppover og personer med reduserte fysiske, sensoriske eller mentale evner, eller mangel på erfaring og kunnskap, forutsatt at de er under tilsyn eller er instruert i bruk av apparatet på en sikker måte og forstår potensielle farer knyttet til enheten.
⚠ ***OBS!*** Barn får ikke leke med apparatet. Plasser alt innpakningsmateriale slik at det er utilgjengelig for barn *(inneholder en plastpose - potensiell kvelningsfare for barn)*.
⚠ ***OBS!*** Brukerrengjøring og vedlikehold av apparatet får ikke utføres av barn uten tilsyn.
⚠ ***OBS!*** Før du kobler til strømnettet, så sørg for at spenningen og frekvensen samsvarer med dataene som er angitt på enheten.
⚠ ***OBS!*** Sørg alltid for at stikkontakten du kobler til kjøleren svarer til spesifikasjonene på produksjonsskiltet (spenning, frekvens, strømforbruk).
⚠ ***OBS!*** Koble ALLTID apparatet fra strømforsyningen før du skal foreta inngrep i apparatet, f.eks. ved å rengjøre og vedlikeholde enheten: sett termostaten i "O"-posisjon og trekk ut støpselet.
⚠ ***OBS!*** Sett aldri verktøy eller andre gjenstander inn i viftehjulet.
⚠ ***OBS!*** Berør aldri elektriske deler med våte eller fuktige hender.
⚠ ***OBS!*** For at kjølerens ytelse skal kunne sikres, så blokker aldri lufttilførselen.

⚠ ***OBS!*** Ved desinfisering får vanntemperaturen ikke være høyere enn 25 °C!

⚠ ***OBS!*** Sørg alltid for at stikkontakten som du skal koble kjøleren til er fritt tilgjengelig slik at støpselet om nødvendig kan trekkes ut umiddelbart.

⚠ ***OBS!***Når du skal trekke støpselet ut av stikkontakten, ta da tak i støpselet og dra det ut. Ikke dra i strømkabelen; det er fare for skader på denne.

⚠ ***OBS***! For å helt og fullt koble ut utstyret, så trekk støpslet ut av stikkontakten.

⚠ ***OBS!***I tilfelle skade på produktets elektriske anlegg, må en servicetekniker som har fått opplæring tilkalles. Foreta ingen reparasjoner alene.

⚠ ***OBS! Kjølesystemet inneholder brennbart kjølemiddel R290 (propan)!***

⚠ ***OBS!*** Ekstraordinært vedlikehold og service på kjøleanlegget skal utføres av opplærte, autoriserte teknikere som er kjent med kjøleanlegg og elektriske anlegg. Teknikere bør være spesialopplært og -kvalifisert til å håndtere brennbare stoffer for å utføre service på R290-kjølere. Følg de grunnleggende lovbestemmelsene og sikkerhetstiltakene som gjelder service og reparasjoner!

⚠ ***OBS!*** Ikke bruk åpen flamme og potensiell kilde til gnistre i kjølerens nærhet med benyttet kjølemiddel ***R290***!

⚠ ***OBS!*** Plasser kjøleren etter utpakking slik at varmen som genereres av kjøleenheten kan ventileres tilstrekkelig.

⚠ ***OBS!*** Gjenstander som hindrer luftsirkulasjonen får ikke plasseres på kjøleren.

5. INSTALLERING OG PLASSERING:

Plasser kjøleren på et solid underlag i horisontal stilling (maksimal tillatt helning er 2 grader). Fri luftsirkulasjon rundt enheten er nødvendig.

- *Sørg for tilstrekkelig ledig plass for luftsirkulasjon og avledning av varme.*
- *Sørg for tilstrekkelig med frisk luft.*
- *Enheten får ikke plasseres i et lukket rom.*
- *Enheten får ikke plasseres nær varmekilder eller utsettes for direkte sollys.*

Hindringens minimumsavstand fra ventilasjonsåpninger
må være 200 mm og 500 mm fra kondensatorer. På et sted der det ikke er ventilasjonshull er minimumsavstanden 7 cm. Det er best å bruke enheten i et kjølig og godt ventilert lokale. Enheten er beregnet på å brukes ved en omgivelsestemperatur på min. 16 °C og maks. 32 °C.

⚠ ***OBS!*** Hvis apparatet installeres i et delvis lukket rom (f.eks. skap, bardisk osv.), må det sikres tilstrekkelig ventilasjon – spesielt ved ventilasjonsåpninger og kondensator. Det anbefales å lage ventilasjonsåpninger eller gitter for tilførsel og utlufting av luft (minst like store som kondensatorens overflate på apparatet), slik at varm luft kan slippe ut fritt og overoppheting unngås.

⚠ ***OBS! Enheten får IKKE brukes eller lagres ved en omgivelsestemperatur på under 0 °C.*** Enheten er beregnet på bruk i et normalt miljø, bruk kun under tak, beskyttet mot regn og sol. Klimaklasse N.

⚠ ***FARE!*** Beskytt utstyret og den elektriske tilkoblingen mot regn og vannsprut!

⚠ ***OBS!*** Legg ikke under noen omstendighet utstyret på siden, og det heller ikke under transport.

ℹ ***MERKNAD:*** For riktig drift av enheten og dens maksimale ytelse er det viktig å ikke dekke til noen av ventilasjonsåpningene og sikre tilstrekkelig luftsirkulasjon.

6. ELEKTRISK TILKOBLINGSDEL:

Koble utstyret til den elektriske tilkoblingsdelen slik det går fram av spesifikasjonene på den aktuelle enhetens produksjonsskilt. Det elektriske anlegget er underlagt lokale forskrifter. Dersom strømforsyningen (kabelen) er skadet, må den - for å unngå fare - skiftes ut av produsenten, dennes servicerepresentant eller av en tilsvarende kvalifisert person.

⚠ ***FARE! Dersom strømledningen er skadet, får du ikke bruke eller slå på enheten!***

7. TESTING:

Produktet leveres slik at det er klart til umiddelbar bruk.

8. GARANTI:

Det ytes garanti for enheten i henhold til de generelle lovbestemmelsene i Tsjekkia eller i henhold til forretningsavtalen. I løpet av perioden med gratis garantiytelser vil vi utbedre eventuelle defekter på produktet som ikke er forårsaket av overdreven slitasje, feil håndtering, tukling, uegnet oppbevaring eller bruk av produktet i strid med anvisningene og dets konstruksjon slik det av produsenten er fastsatt for formålet. Materiell som skiftes ut i garantiens løp er vår eiendom. Et autorisert serviceverksted avgjør alltid garantiens legitimitet. Garantien gitt av selgeren utenfor Tsjekkia styres av avtalen mellom selgeren og kjøperen i det gjensidige forholdet mellom dem, som ikke er et direkte forhold til produsenten. Dette gir ikke kjøperen rett til å gjøre garantien gjeldende overfor produsenten. Frakt eller andre kostnader dekkes ikke av garantien.

HENSTILLING:
Elektrisk utstyr og apparater skal kontrolleres - inspiseres innenfor frister i henhold til gjeldende lovgivning i det landet hvor utstyret brukes. Inspeksjoner av elektriske anlegg kan kun utføres av en person med gyldig autorisasjon for dette gjøremålet. Service, reservedeler og inspeksjoner står produsenten eller et autorisert servicesenter for.

9. TILKOBLING OG TRYKKSETTING (se fig. 9.):

9.1 Sammenkobling og trykksetting *SODA PYGMY Green Line new*

1. CO_2-inntak (Ø 8mm)
2. Vanninntak (Ø 9,5mm)
3. Reduksjonsventil CO_2
4. Trykkflaske CO_2
5. Vannreduksjonsventil
6. Vannfilter
7. Aqua Stop (anbefalt)
8. Vanntilkobling (drikkevann)

9.2 Sammenkobling og trykksetting *SODA PYGMY 25 Green Line new*

1. Reduksjonsventil CO_2
2. Trykkflaske CO_2
3. Vanntilkobling (drikkevann)
4. Aqua Stop (anbefalt)
5. Vannfilter
6. Uttak for avkjølt kullsyrevann (Ø 8mm)
7. Uttak for avkjølt vann (Ø 8mm)
8. Vanninntak (Ø 8mm)
9. CO_2-inntak (Ø 8mm)
10. Hurtigkobling 8 x 8 mm

9.3 Sammenkobling og trykksetting *SODA Exclusive Green Line new*

1. Vanntilkobling (drikkevann)
2. Aqua Stop (anbefalt)
3. Vannfilter
4. Vannreduksjonsventil
5. CO_2-inntak (Ø 8mm)
6. Vanninntak (Ø 9,5mm)
7. Reduksjonsventil CO_2
8. Trykkflaske CO_2

9.4 Sammenkobling og trykksetting *CW COMPACT Green Line new*

1. Vanntilkobling (drikkevann)
2. Aqua Stop (anbefalt)
3. Vannfilter
4. Vanninntak (Ø 8mm)(min. 3, maks. 8 bar)
5. Flaske med CO2

9.5 Sammenkobling og trykksetting *SODA AS-45 Green Line new*

Variant A: KULLSYREVANN/AVKJØLT VANN

1. Vanntilkobling (drikkevann)
2. Aqua Stop (anbefalt)
3. Vannreduksjonsventil
4. Vannfilter
5. Reduksjonsventil CO2
6. Trykkflaske
7. Hurtigkobling Y 8 x 8 x 8 mm
8. CO2-inntak (Ø 8mm)
9. Vanninntak for kjøling (Ø 9,5mm)
10. Vanninntak for produksjon av kullsyreholdig vann (Ø 9,5mm)

9.6 Sammenkobling og trykksetting *SODA AS-45 Green Line new*

Variant B: KULLSYREVANN/DRIKKEVARE

1. Vanntilkobling (drikkevann)
2. Aqua Stop (anbefalt)
3. Vannfilter
4. Vannreduksjonsventil
5. Inntak drikkevare for kjøling (Ø 9,5mm)
6. Vanninntak for produksjon av kullsyreholdig vann (Ø 9,5mm)
7. CO2-inntak (Ø 8mm)
8. 2 stk. reduksjonsventil CO2
9. Trykkflaske
10. Drikkevare

9.7 Sammenkobling og trykksetting *SODA AS-110 Green Line new, Soda AS-40 Green Line*

1. Reduksjonsventil
2. Trykkflaske
3. Drikkevare
4. Hurtigkobling Y 8 x 8 x 8 mm
5. Hulltaker
6. Vannfilter
7. Aqua Stop (anbefalt)
8. Vanntilkobling (drikkevann)
9. Vannreduksjonsventil
10. Uttak kullsyreholdig vann (Ø 9,5mm)
11. Drikkevare 1, 2 - uttak (Ø 9,5mm)
12. Etterkjøling (inntak/uttak) (Ø 9,5mm)
13. Inntak drikkevare for kjøling (Ø 9,5mm)
14. Vanninntak (Ø 9,5mm)
15. CO2-inntak (Ø 8mm)
16. Hurtigkobling 9,5 x 8 mm (3x)
17. Hurtigkobling 9,5 x 8 mm (2x)

⚠ ***OBS!*** Sjekk én gang i måneden vannets renhet i utstyret, og skift eventuelt ut vannet (SODA AS-45 Green Line new, Soda AS-40 Green Line og SODA AS-110 Green Line new).

9.8 Sammenkobling og trykksetting *Enhet til produksjon av kullsyrevann - ekstern 40 l new*

1. Vanntilkobling (drikkevann)
2. Aqua Stop (anbefalt)
3. Vannfilter
4. Vannreduksjonsventil
5. Reduksjonsventil CO2
6. Trykkflaske
7. Kjøling
8. Uttak KULLSYREHOLDIG VANN (Ø 9,5mm)
9. Utkoblingsbryter
10. CO2-inntak (Ø 8mm)
11. Vanninntak (Ø 9,5mm)

9.9 Sammenkobling og trykksetting *Soda Kontakt 70 Green Line, Soda Kontakt 70 Green Line 2x koh.*

1. CO_2-inntak (Ø 8mm)
2. Inntak drikkevare (Ø 9,5mm)
3. Vanninntak (Ø 9,5mm)
4. Vanntilkobling (drikkevann)
5. Aqua Stop (anbefalt)
6. Vannfilter
7. Reduksjonsventil CO_2
8. Trykkflaske
9. Hulltaker (type S, A eller M)
10. Drikkevare

10. FYLLING AV TANKEN MED VÆSKE (se fig. 10.)*:*

Modellserien SODA AS-45 Green Line new, SODA AS-110 Green Line new, Soda AS-40 Green Line

Fyll plasttanken med rent vann uten kjemikalier helt opp ti MAKS-merket.

⚠ ***OBS!*** Fyll før igangsetting tanken med rent vann helt opp ti MAKS-merket. Ikke bruk noen kjemikalier; kjølesystemet vil kunne komme til skade. For kjøling ned til temperaturer under frysepunktet er det mulig å bruke miljøvennlig antifrostvæske basert på propylenglykol.

⚠ ***OBS!*** Sjekk tilkoblingen til pumpens uttak, dersom den ikke er tilkoblet, vil det etter at utstyret er tilkoblet sprute vann ut av pumpeuttaket.

⚠ ***OBS!*** Ved tilkobling av etterkjølingssløyfen, vil vannstanden i plasttanken kunne synke; sjekk derfor vannstanden på nytt og etterfyll vann om det trengs.

11. TEMPERATUR OG JUSTERING (se fig. 11.)*:*

Temperaturen på den avkjølte drikken (soda) styres av en mekanisk termostat. Termostaten har en tallskala fra 1 til 7. Anbefalt innstilling er mellom nivå 5 og 7.

i ***MERKNAD:*** Ved å justere temperaturen på termostaten påvirker du direkte kvaliteten på sodavannet – lavere temperatur (anbefalt temperatur 2 °C til 3 °C) = bedre kvalitet på sodavannet.

12. HVORDAN JOBBE MED HURTIGKOBLINGER (se fig. 12.)*:*

12.1 Montering av hurtigkoblinger:

Grip tak i hurtigkoblingen og før slangen inn mot hurtigkoblingskorpusen så langt det går (ca. 20 mm). Slangen må være kuttet rett for å sikre en perfekt tilkobling. I tilfelle slangene ikke kan stikkes inn, må enden fuktes.

12.2 Demontering av hurtigkoblingen:

Hold den grå ringen i retning hurtigkoblingens korpus og dra ut slangen.

⚠ ***OBS!*** Dersom du ikke holder fast på den grå ringen og drar i slangen, skjærer hurtigkoblingen seg enda mer inn i slangen.

⚠ ***OBS!*** Under demontering får ikke slanger være under trykk.

13. MONTERING AV TAPPEKRAN (se fig. 13.)*:*

1. Vri på kompensatorspaken (1.) slik at den peker i nedoverretning (se fig.). Ved hjelp av kompensator spaken på kranen stiller du inn en optimal gjennomstrømning slik du ønsker.
2. Sett kranen i loddrett stilling med spesialnøkkel.
3. Lås ved hjelp av unionsmutter og vri i retning mot venstre. (Løsne i retning mot venstre).
4. Stram til med den medfølgende nøkkelen.

14. VANNREDUKSJONSVENTIL (se fig. 14.)*:*

Regulatoren MRA 1/4-8 m anbefales for at utstyret skal virke som det skal.

(når det gjelder SODA PYGMY 25 Green Line new er den en del av utstyret)

1. regulator
2. hurtigkobling JG M 1/4 x 9,5 mm
3. manometer

15. KONSTRUKSJON AV HULLTAKER (se fig. 15.)*:*

15.1 Uttak til trykksetting av fat:

Tilkoblingsvariant med utløp, slangen monteres på utløpet og festes med klemme.

⚠ ***OBS!*** Før hurtigkoblingen skrus på 5/8" gjengen, så sørg for at tilbakeslagsventil 15.A er satt inn på hulltakeren (trykkmediets luftinntak).

15.2 Uttak til drikkevare:

Skru inn på hulltakeren hurtigkobling F 5/8“ x 3/8“ (9,5 mm).

16. HULLTAKING OG LUKKING AV FAT (se fig. 16.)*:*

16.1 Hulltaking av fat:

Framgangsmåte ved bruk av TYPE S-hulltaker til å ta hull på fat.

16.2 Lukking av fat:

Framgangsmåte ved bruk av TYPE S-hulltaker til å lukke fat.

16.3 Hulltaking av fat:

Framgangsmåte ved bruk av TYPE A hulltaker til å ta hull på fat.

16.4 Lukking av fat:

Framgangsmåte ved bruk av TYPE A hulltaker til å lukke fat.

⚠ ***OBS!*** Før tapping av fatet, sørg for at koblingen og fatets hals er rene!

17. IDRIFTSSETTING:

1. Koble apparatet til CO_2.
2. Koble apparatet til vann- eller drikkeinntaket.
3. Kontroller at alle koblinger er tett.
4. På apparatene SODA AS-45 Green Line new, Soda AS-40 Green Line og SODA AS-110 Green Line new, fyll kjølebeholderen med rent vann opp til merket MAX.
5. Koble apparatet til strømnettet.
6. Fyll systemet med CO_2 opp til tappetuten (du vil høre CO_2 fra kranen), åpne deretter vanninntaket og slå på apparatet med hovedbryteren (på modellen SODA PYGMY Green Line new via termostaten).
7. Still inn temperaturen i henhold til punkt 11.
8. Du kan nå tappe drikken ved hjelp av tappetuten.

CO_2 må slippes inn i apparatet før vannet (drikken).

For riktig produksjon av sodavann anbefales en vanntemperatur på 11–15 °C ved inntaket.

Minste vanngjennomstrømning for sodavannsprodusenter er 6 l/min.
For apparatet Enhet til produksjon av kullsyrevann - ekstern 200 l new er minste vanngjennomstrømning 8 l/min.

⚠ ***OBS!*** Dersom utetthet oppstår, så koble ut utstyret. Reparer en eventuelt utett ledning. Dersom utetthet gjør seg gjeldende inni utstyret eller dersom du ikke vet råd, så kontakt kundeservice.

18. ANBEFALT TILBEHØR

- Aqua Stop
- Vannfilter (behøves for at utstyret skal virke som det skal)
- Vannreduksjonsventil (behøves for at utstyret skal virke som det skal)
- Slanger og hurtigkoblinger

MERKNAD: Det anbefalte tilbehøret følger ikke med i pakningen. Leverandøren er ikke ansvarlig for skader forårsaket av manglende bruk av dette anbefalte tilbehøret.

19. TABELL OVER DEFEKTER:

Defekt	Årsak	Botemiddel
Kullsyreholdig vann strømmer ikke ut	Stengt vanninntak på vanntilkoblingen	Åpne kranen på vanntilkoblingen.
	Tilførselen av CO_2-trykk er ikke åpen.	Åpne og sjekk tilførselstrykket CO_2 på trykkflasken og still inn et CO_2-trykk på min. 4,5 bar - maks. 5,5 bar.
	Vannfiltret er tilstoppet.	Sjekk og skift evt. ut vannfiltret.
	Pumpen har vært i gang i mer enn 240 sekunder om gangen (går inn i feilmodus).	Apparatet må startes opp igjen gjennom frakobling fra strømnettet.
Drikkevaren er utilstrekkelig avkjølt.	Termostaten er galt innstilt.	Vri på termostathjulet i retning mot høyretil nummer 7.
	Dårlig luftsirkulasjon.	Kontroller kondensatorens lameller for hvorvidt de er tilstoppet.
	Utstyret overopphetes.	Plasser utstyret på et kjøligere sted.
Hurtigkoblingen tetter ikke.	Slangen er ikke stukket ordentlig inn.	Trekk slangen ut av hurtigkoblingen og sjekk hvorvidt det bak den ikke er noen skarp kant. Forkort eventuelt ved hjelp av kniv.
	Riper på slangen.	
Svak kullsyre i sodavannet etter bytte av CO_2-flaske.	Metningsbeholderen er fylt med vann.	Slå av apparatet og steng vanninntaket. Fyll systemet opp til tappetuten med CO_2 (du vil høre CO_2 sive fra kranen), åpne deretter vanninntaket og slå på apparatet.

MERKNAD: Når du kobler enheten til et stativ med kraner, avhenger det av rørenes lengde og diameter. Jo kortere rørlengde og jo mindre slangediameter, jo bedre blir kullsyrevannet. Etterkjølingen av kranene og god isolering av rørene gir seg i tillegg positivt utslag på kullsyrevannets kvalitet.

MERKNAD: Hvis defekten varer ved etter kontrollene som er anbefalt ovenfor, kontakt serviceavdelingen.

Ikke glem å oppgi følgende:

- Type defekt
- Produkttype
- Produksjonsår
- Produktets produksjonsnummer (angitt på skiltet)

Bestilling av deler:

BRUK ALLTID ORIGINALRESERVEDELER. Verken produsenten eller leverandøren påtar seg noe ansvar for deler som ikke er originale eller anbefalt av produsenten.

20. RESERVEDELER:

Når du skal bestille reservedeler, må du oppgi følgende:

- Produkttype
- Produksjonsår
- Produksjonsnummer

21. RENGJØRING AV KONSENSATOR (se fig. 21.)*:*

Kondensatoren må blåses gjennom én gang i måneden ved hjelp av lufttrykk. Eventuelt må kondensatoren børstes utenpå med en børste.

22. SANITERING (se fig. 22.)*:*

22.1 Sanitering med vann: kun for drikkevarelinjer ***(desinfiseringsadapter)***

Koble desinfiseringsadapteren (følger ikke med i pakningen) til vannforsyningen ved hjelp av en slange.

⚠ ***OBS!*** Utfør aldri sanitering med saniteringskuler på rør som produserer sodavann!

⚠ ***OBS!*** Maksimal vanntemperatur må ikke overstige 25 °C.

Framgangsmåte ved desinfisering:

Kjør hulltakeren inn i desinfiseringsadapteren på samme måte som om du skulle ta hull på et fat. Etter å ha tatt hull på fatet, så åpne tappekranen og hold den åpen til rent vann renner ut av kranen (alle drikkevarerester og delvise avleiringer vil bli skylt ut).
For å rense kjøleutstyret bedre, så bruk desinfiserende kuler som du setter inn i slangen bak hulltakeren og press dem gjennom drikkevareslangen ved hjelp av vann under trykk.

MERKNAD:Desinfiseringsadapteren følger ikke med i pakningen. Kan kjøpes som tilbehør til kjøleren.

MERKNAD: Ikke glem å demontere tappekranen og ta løs desinfiseringskulen.

22.2 Kjemisk sanitering:

Kjemisk sanitering anbefales for utstyr som har stått ubrukt, eller for utstyr som har vært i drift lenge uten sanitering.

Instruksjoner for kjemisk sanitering av sodavannsrør.

Instruksjoner for kjemisk sanitering av drikkerør.

23. KONTROLL FØR HVER GANG DEN SKAL BRUKES:

1. Visuell kontroll.
2. Kontroll av tilførselskabelen.
3. Tilstopping av kondensator (i tilfelle overdreven tilstopping, så gjør rent oftere enn én gang i måneden).

⚠ ***OBS!*** Ikke bruk utstyret dersom du har oppdaget en defekt.

24. PERIODISKE KONTROLLER:

✔ Kontroller én gang daglig vannstanden i tanken

✔ Sjekk én gang i uken at strømledningen ikke er skadet og at støpselet er satt godt inn i stikkontakten.

✔ Sjekk én gang i uken at enheten ikke utsettes for intens varme.

✔ Sjekk én gang i uken at ingenting hindrer luftsirkulasjonen.

✔ Sjekk kjøleenhetens kondensator én gang i måneden og gjør jevnlig rent.

✔ Sjekk én gang i måneden vannets renhet i utstyret, og skift eventuelt ut vannet.

✔ Sørg for at den elektriske sikkerheten kontrolleres én gang i året av en kontrolltekniker.

25. VEDLIKEHOLD:

Det er nødvendig å hver måned kontrollere kondensatorens renhet, og eventuelt blåse ut smuss med trykkluft, eller gjøre den ren ved å feie den, ellers er det fare for redusert kjølekapasitet eller skade på kjøleren.

Tørk over apparatet kun med en myk, evt. lett fuktet klut.

26. MILJØVERN:

Avfallssortering:

Dette produktet får ikke kastes sammen med vanlig husholdningsavfall. I Tsjekkia håndteres elektrisk avfall gjennom Rema-systemet (www.remasystem.cz).

I andre land enn Tsjekkia er avfallssortering underlagt lokale forskrifter.

Sortert avfall gjør gjenvinning og gjenbruk av brukte produkter og emballasjematerialer mulig. Gjenbruk av gjenvinningsmaterialer bidrar til å beskytte miljøet mot forurensning og reduserer forbruket av råvarer. Lokale forskrifter kan regulere avhending av husholdningsapparater på lokale innsamlingssteder (miljøstasjoner) eller på stedet der produktet er kjøpt.

PRODUKT-MODELL	KOMPRESSORENS KJØLEYTELSE (HK)	KOMPRESSORENS KJØLEYTELSE (W)	MAKS. KJØLEYTELSE (L/TIME)TO 0 °C/TK 45 °C	FORTL. YTELSE (L/TIME)	FALL I TEMPERATUR Δt (°C)	SPENNING	STRØMFORBRUK (W)	NOMINELL STRØM (A)	TYPE	TILKOBLINGSPARAMETERE	
										INNTAGSVANN-TEMPERATUR (°C)	INNTAGSVANNGJEN-NOMSTRØMNING (L/MIN)
SODA PYGMY Green Line new	1/8	310	25	20	10	220-240V 50Hz~1	391	1,70	R290	11 - 15	6
SODA PYGMY 25 Green Line new	1/8	310	25	20	10	220-240V 50Hz~1	391	1,70	R290	11 - 15	6
SODA AS-45 Green Line new	1/8	310	45	25	10	220-240V 50Hz~1	310	1,50	R290	11 - 15	6
SODA AS-110 Green Line new	1/3	890	110	60	10	220-240V 50Hz~1	943	4,10	R290	11 - 15	6
Enhet til produksjon av kullsyrevann - ekstern 40 l new	-	-	40	-	-	220-240V 50Hz~1	368	1,60	-	11 - 15	6
SODA Exclusive Green Line new	1/8	310	25	20	10	220-240V 50Hz~1	391	1,7	R290	11 - 15	6
CW COMPACT Green Line new	1/8	310	25	20	10	220-240V 50Hz~1	460	2	R290	11 - 15	6
Soda Kontakt 70 Green Line	1/3	860	70	65	10	220-240V 50Hz~1	828	3,60	R290	11 - 15	6
Soda Kontakt 70 Green Line 2x koh.	1/3	860	70	65	10	220-240V 50Hz~1	828	3,60	R290	11 - 15	6
Enhet til produksjon av kullsyrevann - ekstern 200 l new	-	-	200	-	-	220-240V 50Hz~1	322	1,40	-	11 - 15	8
Soda AS-40 Green Line	1/8	310	45	25	10	220-240V 50Hz~1	644	2,80	R290	11 - 15	6

ВАЖНО

Настоящее руководство содержит инструкции по установке, использованию и эксплуатации оборудования. Оно является неотъемлемой составной частью оборудования. Руководство должно храниться вместе с оборудованием в течение всего срока службы и предоставляться пользователю при каждой установке, перемещении, использовании или техническом обслуживании оборудования.

Внимательно прочитайте данное руководство перед установкой и использованием оборудования, оно содержит важную информацию, которая поможет правильно и безопасно использовать устройство.

В связи с постоянным совершенствованием продукции изображения в руководстве являются лишь иллюстративными и могут отличаться от приобретенного изделия.

Настоящее руководство – это перевод оригинального чешского руководства.

LINDR.CZ s.r.o.

Sadová 132
503 15 Nechanice, Czech Republic

моб.: **+ 420 775 715 494**
тел.: +420 495 447 239

e-mail: info@lindr.cz
web: www.lindr.cz, www.lindr.eu

СИМВОЛЫ И ОБОЗНАЧЕНИЯ, ИСПОЛЬЗУЕМЫЕ В РУКОВОДСТВЕ ПО ЭКСПЛУАТАЦИИ:

ВНИМАНИЕ!
Несоблюдение инструкций может привести к травме или повреждению устройства.

ОПАСНОСТЬ:
Опасность удара электрическим током.

ПРИМЕЧАНИЕ:
Этот символ обозначает информацию и советы пользователям.

ВНИМАНИЕ!
Система охлаждения содержит легковоспламеняющийся хладагент R290 (пропан)!

R290

Содержание:

1. Введение 160
2. Описание оборудования 160
3. Заводская табличка 160
4. Общие указания, меры предосторожности и правила техники безопасности 160
5. Установка и размещение 162
6. Электрический ввод 162
7. Тестирование 162
8. Гарантия 163
9. Соединения и подъем давления в системе 163
10. Наполнение емкости жидкостью 165
11. Температура и настройка 165
12. Как работать с быстроразъемными соединениями 165
13. Монтаж разливного крана 166
14. Водяной редукционный клапан 166
15. Сборка заборной головки 166
16. Установка заборной головки на бочонок и снятие с бочонка 166
17. Ввод в эксплутацию 167
18. Рекомендуемые принадлежности 167
19. Таблица неисправностей 168
20. Запасные части 169
21. Чистка конденсатора 169
22. Санитарная обработка 169
23. Проверка перед каждым использованием 170
24. Периодические проверки 170
25. Техническое обслуживание 170
26. Охрана окружающей среды 170

1. ВВЕДЕНИЕ:

Благодарим Вас за приобретение изделия фирмы «LINDR».

2. ОПИСАНИЕ ОБОРУДОВАНИЯ:

Оборудование для газирования воды – профессиональные устройства, предназначенные для приготовления охлажденной газированной воды путем смешивания H_2O и CO_2. Это практичное оборудование предназначено для использования в домашнем хозяйстве, в офисе и на производстве.
Оборудование не предназначено для наполнения бочонков.

Настоящее руководство предназначено для моделей:

SODA PYGMY Green Line new
SODA PYGMY 25 Green Line new
SODA AS-45 Green Line new
SODA AS-110 Green Line new
Оборудование для газирования воды – наружное 40 l new
SODA Exclusive Green Line new
CW COMPACT Green Line new
Soda Kontakt 70 Green Line
Soda Kontakt 70 Green line 2x koh.
Оборудование для газирования воды – наружное 200 l new
Soda AS-40 Green Line

3. ЗАВОДСКАЯ ТАБЛИЧКА:

4. ОБЩИЕ УКАЗАНИЯ, МЕРЫ ПРЕДОСТОРОЖНОСТИ И ПРАВИЛА ТЕХНИКИ БЕЗОПАСНОСТИ:

При использовании оборудования обязательно соблюдайте основные правила техники безопасности, определенные его производителем. Любое другое использование оборудования считается неприемлемым и, следовательно, опасным. Поставщик не несет ответственности за ущерб, вызванный неправильным использованием оборудования.

НЕ ИСПОЛЬЗУЙТЕ ОБОРУДОВАНИЕ ДЛЯ КАКИХ-ЛИБО ДРУГИХ ЦЕЛЕЙ, В ОТЛИЧИЕ ОТ ПРЕДПИСАННЫХ ЕГО ПРОИЗВОДИТЕЛЕМ!

Общие правила техники безопасности. Соблюдайте следующие правила техники безопасности.

Степень защиты оболочки оборудования IP21.

Поставщик не несет ответственности за ущерб, причиненный в результате работ, проведенных на данном оборудовании без соблюдения следующих инструкций!

⚠ ***ВНИМАНИЕ!*** Данным оборудованием могут пользоваться дети в возрасте 15 лет и старше, а также лица с ограниченными физическими, сенсорными или умственными способностями или с недостаточным опытом и знаниями, при условии, что они находятся под присмотром или прошли инструктаж по безопасному использованию оборудования и осознают исходящую от него потенциальную опасность.

⚠ ***ВНИМАНИЕ!*** Запрещено использовать оборудование в качестве детских игрушек. Храните все упаковочные материалы в недоступном для детей месте *(они содержат пластиковую упаковку – опасность удушения)*.

⚠ ***ВНИМАНИЕ!*** Чистка и обслуживание оборудования пользователем не должны проводиться детьми без присмотра.

⚠ ***ВНИМАНИЕ!*** Перед подключением основного источника питания убедитесь в том, что напряжение и частота эл. тока соответствуют информации, указанной на оборудовании.

⚠ ***ВНИМАНИЕ!*** Всегда следите за тем, чтобы штепсельная розетка, к которой Вы подключаете охладитель, соответствовала характеристикам на заводской табличке (напряжение, частота, потребляемая мощность).

⚠ ***ВНИМАНИЕ!*** Перед любым вмешательством в оборудование ВСЕГДА отключайте его от электросети – например, перед его чисткой и техническим обслуживанием: поставьте термостат в положение «O» и извлеките вилку из штепсельной розетки.

⚠ ***ВНИМАНИЕ!*** Никогда не приближайте инструменты и другие предметы к пропеллеру вентилятора.

⚠ ***ВНИМАНИЕ!*** Никогда не прикасайтесь к электрическим деталям мокрыми или влажными руками.

⚠ ***ВНИМАНИЕ!*** Для обеспечения работоспособности охлаждающего оборудования никогда не перекрывайте подачу к нему воздуха.

⚠ ***ВНИМАНИЕ!*** Во время промывки оборудования температура воды не должна превышать 25°C!

⚠ ***ВНИМАНИЕ!*** Всегда следите за тем, чтобы к штепсельной розетке, к которой Вы будете подключать охладитель, был обеспечен свободный доступ, чтобы при необходимости можно было сразу же извлечь из нее штепсельную вилку шнура питания.

⚠ ***ВНИМАНИЕ!*** При извлечении вилки из розетки возьмитесь за вилку и потяните за нее. Ни в коем случае не тяните за сам шнур питания – это может привести к его повреждению.

⚠ ***ВНИМАНИЕ***! Для полного выключения оборудования извлеките вилку из розетки.

⚠ ***ВНИМАНИЕ!*** В случае повреждения электропроводки изделия необходимо вызвать квалифицированного сервисного техника. Ни в коем случае не ремонтируйте изделие самостоятельно.

⚠ ***ВНИМАНИЕ! Система охлаждения содержит легковоспламеняющийся хладагент R290 (пропан)!***

⚠ ***ВНИМАНИЕ!*** Внеочередное техническое обслуживание и сервисное обслуживание системы охлаждения должны проводиться обученными, авторизованными техниками, знакомыми с холодильными и электрическими системами. Для обслуживания охладителей с хладагентом R290 технический персонал должен быть специально обучен и обладать квалификацией для работы с легковоспламеняющимися веществами. Соблюдайте основные правовые нормы и правила техники безопасности при обслуживании и ремонте!

⚠ ***ВНИМАНИЕ!*** Не пользуйтесь открытым огнем и потенциальными источниками искр вблизи оборудования с хладагентом ***R290***!

⚠ ***ВНИМАНИЕ!*** После распаковки расположите оборудование таким образом, чтобы выделяемое им тепло могло в достаточной степени вентилироваться.

⚠ ***ВНИМАНИЕ!*** Не ставьте на оборудование предметы, препятствующие циркуляции воздуха.

5. УСТАНОВКА И РАЗМЕЩЕНИЕ:

Установите оборудование на прочное основание в горизонтальном положении (максимально допустимый наклон 2°). Вокруг оборудования необходимо обеспечить свободную циркуляцию воздуха.

- *Обеспечьте достаточное свободное пространство для циркуляции воздуха и рассеивания тепла.*
- *Обеспечьте поступление к охладителю достаточного количества свежего воздуха.*
- *Оборудование не должно располагаться в закрытом пространстве.*
- *Оборудование нельзя размещать вблизи источников тепла и подвергать воздействию прямых солнечных лучей.*

Минимальное расстояние от вентиляционных отверстий до препятствий должно составлять 200 мм, а от конденсатора – 500 мм. Там, где нет вентиляционных отверстий, минимальное расстояние должно составлять 70 мм. Используйте оборудование предпочтительно в прохладном и хорошо проветриваемом помещении. Оборудование предназначено для использования при температуре окружающей среды не ниже 16°C и не выше 32°C.

⚠ ***ВНИМАНИЕ!*** В случае если устройство установлено в частично закрытом пространстве (например, в шкафу, барной стойке и т. п.), необходимо обеспечить достаточную вентиляцию — особенно в местах с вентиляционными отверстиями и конденсатором. Рекомендуется предусмотреть вентиляционные отверстия или решётки для притока и отвода воздуха (как минимум той же площади, что и площадь конденсатора данного устройства), чтобы тёплый воздух мог свободно выходить и не происходил перегрев.

⚠ ***ВНИМАНИЕ! Оборудование НЕ ДОЛЖНО использоваться или храниться при температуре окружающей среды ниже 0°C.*** Оно предназначено для использования в обычных условиях, используйте его только под крышей, защищенной от дождя и солнечного света. Климатический класс N.

⚠ ***ОПАСНОСТЬ:*** Защитите оборудование и электрический ввод от дождя и брызг воды!

⚠ ***ВНИМАНИЕ!*** Никогда не кладите оборудование на бок, даже при его транспортировке.

ПРИМЕЧАНИЕ: Для правильной работы и максимальной производительности оборудования важно не закрывать ни одно из вентиляционных отверстий и обеспечить достаточную циркуляцию воздуха.

6. ЭЛЕКТРИЧЕСКИЙ ВВОД:

Подключите оборудование к вводу электросети с характеристиками, указанными на его заводской табличке. Подключение к электросети осуществляется в соответствии с местными предписаниями. Если шнур питания (кабель) поврежден, он должен быть заменен производителем, его сервисным техником или аналогичным квалифицированным специалистом, чтобы избежать возникновения опасной ситуации.

⚠ ***ОПАСНОСТЬ: Если шнур питания (кабель) поврежден, не используйте и не включайте оборудование!***

7. ТЕСТИРОВАНИЕ:

Изделие поставляется готовым к немедленному использованию.

8. ГАРАНТИИ:

Гарантия на оборудование предоставляется в соответствии с общими правовыми нормами Чешской Республики или в соответствии с коммерческим договором. В течение гарантийного срока мы бесплатно устраним любые дефекты изделия, которые не были вызваны чрезмерным износом, неправильным обращением, ненадлежащим хранением или использованием изделия в нарушение правил руководства пользователя и не в соответствии с его конструкцией, назначение которой определено производителем. Материалы, замененные в течение гарантийного срока, являются нашей собственностью. Решение о правомерности гарантии всегда принимает авторизованная сервисная служба. Гарантия, предоставляемая продавцом за пределами Чешской Республики, регулируется соглашением между продавцом и покупателем в рамках их взаимных отношений, которые не являются прямыми отношениями с производителем. Покупатель в этом случае не имеет права требовать гарантии от производителя. Доставка и другие расходы не покрываются гарантией.

ПРЕДУПРЕЖДЕНИЕ:

Электрическое оборудование и устройства должны проверяться в соответствии с действующим законодательством страны, в которой эксплуатируется оборудование. Проверки электропроводки может проводить только лицо, имеющее действующее разрешение на этот вид деятельности. Сервисное обслуживание, запасные части и проверки осуществляются производителем или авторизованным сервисным центром.

9. СОЕДИНЕНИЯ И ПОДЪЕМ ДАВЛЕНИЯ В СИСТЕМЕ (см. рис. 9.)*:*

9.1 Присоединение и подъем давления *SODA PYGMY Green Line new*

1. Ввод CO_2 (Ø 8mm)
2. Ввод воды (Ø 9,5mm)
3. Редукционный клапан CO_2
4. Баллон под давлением с CO_2
5. Водяной редукционный клапан
6. Водяной фильтр
7. Aqua Stop (рекомендуется)
8. Присоединение к водопроводу (питьевая вода)

9.2 Присоединение и подъем давления *SODA PYGMY 25 Green Line new*

1. Редукционный клапан CO_2
2. Баллон под давлением с CO_2
3. Присоединение к водопроводу (питьевая вода)
4. Aqua Stop (рекомендуется)
5. Водяной фильтр
6. Вывод охлажденной газированной воды (Ø 8mm)
7. Вывод охлажденной воды (Ø 8mm)
8. Ввод воды (Ø 8mm)
9. Ввод CO_2 (Ø 8mm)
10. Быстроразъемное соединение 8 x 8 мм

9.3 Присоединение и подъем давления *SODA Exclusive Green Line new*

1. Присоединение к водопроводу (питьевая вода)
2. Aqua Stop (рекомендуется)
3. Водяной фильтр
4. Водяной редукционный клапан
5. Ввод CO_2 (Ø 8mm)
6. Ввод воды (Ø 9,5mm)
7. Редукционный клапан CO_2
8. Баллон под давлением с CO_2

9.4 Присоединение и подъем давления *CW COMPACT Green Line new*

1. Присоединение к водопроводу (питьевая вода)
2. Aqua Stop (рекомендуется)
3. Водяной фильтр
4. Ввод воды (Ø 8mm)(мин. 3, макс. 8 бар)
5. Баллон с CO_2

9.5 Присоединение и подъем давления *SODA AS-45 Green Line new*

Вариант A: ГАЗИРОВАННАЯ ВОДА / ОХЛАЖДЕННАЯ ВОДА

1. Присоединение к водопроводу (питьевая вода)
2. Aqua Stop (рекомендуется)
3. Водяной редукционный клапан
4. Водяной фильтр
5. Редукционный клапан CO_2
6. Баллон под давлением
7. Быстроразъемное соединение Y 8 x 8 x 8 мм
8. Ввод CO_2 (Ø 8mm)
9. Ввод воды для охлаждения (Ø 9,5mm)
10. Ввод воды для газирования (Ø 9,5mm)

9.6 Присоединение и подъем давления *SODA AS-45 Green Line new*

Вариант B: ГАЗИРОВАННАЯ ВОДА / НАПИТОК

1. Присоединение к водопроводу (питьевая вода)
2. Aqua Stop (рекомендуется)
3. Водяной фильтр
4. Водяной редукционный клапан
5. Ввод напитка для охлаждения (Ø9,5mm)
6. Ввод воды для газирования (Ø 9,5mm)
7. Ввод CO_2 (Ø 8mm)
8. Редукционный клапан 2-ступенчатый CO_2
9. Баллон под давлением
10. Напиток

9.7 Присоединение и подъем давления *SODA AS-110 Green Line new, Soda AS-40 Green Line*

1. Редукционный клапан
2. Баллон под давлением
3. Напиток
4. Быстроразъемное соединение Y 8 x 8 x 8 мм
5. Заборная головка
6. Водяной фильтр
7. Aqua Stop (рекомендуется)
8. Присоединение к водопроводу (питьевая вода)
9. Водяной редукционный клапан
10. Вывод газированной воды (Ø 9,5mm)
11. Напиток 1, 2 – вывод (Ø 9,5mm)
12. Дополнительное охлаждение (ввод / вывод) (Ø 9,5mm)
13. Ввод напитка для охлаждения (Ø 9,5mm)
14. Ввод воды (Ø 9,5mm)
15. Ввод CO_2 (Ø 8mm)
16. Быстроразъемное соединение 9,5 x 8 мм (3 шт.)
17. Быстроразъемное соединение 9,5 x 8 мм (2 шт.)

⚠ ***ВНИМАНИЕ!*** Проверяйте чистоту воды в устройстве раз в месяц, при необходимости ее замените (SODA AS-45 Green Line new, Soda AS-40 Green Line и SODA AS-110 Green Line new).

9.8 Присоединение и подъем давления *Оборудование для газирования воды – наружное 40 l new*

1. Присоединение к водопроводу (питьевая вода)
2. Aqua Stop (рекомендуется)
3. Водяной фильтр
4. Водяной редукционный клапан
5. Редукционный клапан CO_2
6. Баллон под давлением
7. Охлаждение
8. Вывод ГАЗИРОВАННОЙ ВОДЫ (Ø 9,5mm)
9. Выключатель
10. Ввод CO_2 (Ø 8mm)
11. Ввод воды (Ø 9,5mm)

9.9 Присоединение и подъем давления *Soda Kontakt 70 Green Line, Soda Kontakt 70 Green Line 2x koh.*

1. Ввод CO_2 (Ø 8mm)
2. Вход напитка (Ø 9,5mm)
3. Ввод воды (Ø 9,5mm)
4. Присоединение к водопроводу (питьевая вода)
5. Aqua Stop (рекомендуется)
6. Водяной фильтр
7. Редукционный клапан CO_2
8. Баллон под давлением
9. Заборная головка (тип S, A или M)
10. Напиток

10. НАПОЛНЕНИЕ ЕМКОСТИ ЖИДКОСТЬЮ (см. рис. 10.)*:*

Модельная серия SODA AS-45 Green Line new, SODA AS-110 Green Line new, Soda AS-40 Green Line

Заполните пластмассовую емкость чистой водой без химической обработки до отметки MAX.

⚠ ***ВНИМАНИЕ!*** Перед началом работы заполните емкость чистой водой до отметки MAX. Не используйте химические средства, они могут привести к повреждению системы охлаждения. Экологически чистый антифриз на основе пропиленгликоля может быть использован для охлаждения до отрицательных величин температуры.

⚠ ***ВНИМАНИЕ!*** Проверьте присоединение выпускного отверстия насоса: если оно не присоединено, то при включении устройства из выпускного отверстия насоса будет брызгать вода.

⚠ ***ВНИМАНИЕ!*** При подключении контура доохлаждения уровень воды в пластмассовой емкости может понизиться, поэтому проверьте уровень еще раз и при необходимости долейте воду.

11. ТЕМПЕРАТУРА И НАСТРОЙКА (см. рис. 11.)*:*

Температура охлаждаемого напитка (соды) регулируется механическим термостатом. На термостате имеется числовая шкала от 1 до 7. Рекомендуемая настройка — уровень 5–7 на термостате.

ℹ ***ПРИМЕЧАНИЕ:*** Настройкой температуры на термостате вы напрямую влияете на качество содовой воды — более низкая температура (рекомендуемая температура 2–3 °C) = более качественная содовая вода.

12. КАК РАБОТАТЬ С БЫСТРОРАЗЪЕМНЫМИ СОЕДИНЕНИЯМИ (см. рис. 12.)*:*

12.1 Установка быстроразъемных соединений:

Возьмитесь за быстроразъемное соединение и вставьте шланг в корпус быстроразъемного соединения до упора (примерно на 20 мм). Шланг должен быть отрезан прямо, чтобы обеспечить идеальное соединение. Если шланг не удается вставить, необходимо увлажнить его конец.

12.2 Демонтаж быстроразъемных соединений:

Извлеките шланг, удерживая серое кольцо в направлении корпуса быстроразъемного соединения.

⚠ ***ВНИМАНИЕ!*** Если не удерживать серое кольцо и тянуть за шланг, то быстроразъемное соединение еще больше врежется в шланг.

⚠ ***ВНИМАНИЕ!*** Во время демонтажа шланги не должны находиться под давлением.

13. УСТАНОВКА РАЗЛИВНОГО КРАНА (см. рис. 13.)*:*

1. Поверните рычажок компенсатора (1) так, чтобы он был направлен вниз (см. рисунок). Теперь рычажком компенсатора на кране задайте оптимальный, требуемый Вами объем потока напитка.
2. Установите кран в вертикальном положении при помощи шлицевого соединения.
3. Зафиксируйте кран накидной гайкой, крутите ее влево. (Отпускается при повороте вправо).
4. Затяните гайку ключом из комплекта.

14. ВОДЯНОЙ РЕДУКЦИОННЫЙ КЛАПАН (см. рис. 14.)*:*

Регулятор MRA 1/4-8 m с целью правильной работы оборудования.

(у SODA PYGMY 25 Green Line new он является составной частью оборудования)

1. регулятор
2. быстроразъемное соединение JG M 1/4 x 9,5 мм
3. манометр

15. СБОРКА ЗАБОРНОЙ ГОЛОВКИ (см. рис. 15.)*:*

15.1 Вывод для подъема давления в бочонке:

Вариант соединения с выводом, шланг надевается на вывод и фиксируется зажимом.

⚠ ***ВНИМАНИЕ!*** Перед навинчиванием быстроразъемного соединения на резьбу 5/8“ убедитесь в том, что в заборную головку (вход воздуха напорной среды-носителя) вставлен газовый клапан заборной головки (обратный клапан 15.A).

15.2 Вывод для напитка:

На заборную головку навинтите быстроразъемное соединение F 5/8“ x 3/8“ (9,5 мм).

16. УСТАНОВКА ЗАБОРНОЙ ГОЛОВКИ НА БОЧОНОК И ЕЕ СНЯТИЕ С БОЧОНКА (см. рис. 16.)*:*

16.1 Установка заборной головки:

Процедура установки ТИП S заборной головки на бочонок.

16.2 Съем заборной головки:

Процедура съема ТИП S заборной головки с бочонка.

16.3 Установка заборной головки:

Процедура установки ТИП А заборной головки на бочонок.

16.4 Съем заборной головки:

Процедура съема ТИП А заборной головки с бочонка.

⚠ ***ВНИМАНИЕ!*** Перед подключением кега убедитесь, что кеговый разъём и горловина кега чистые!

17. ВВОД В ЭКСПЛУАТАЦИЮ:

1. Подсоедините устройство к CO_2.
2. Подсоедините устройство к подаче воды или напитка.
3. Проверьте, чтобы все соединения были достаточно герметичны.
4. У устройств SODA AS-45 Green Line new, Soda AS-40 Green Line и SODA AS-110 Green Line new заполните охлаждающую емкость чистой водой до отметки MAX.
5. Подключите устройство к электросети.
6. Заполните систему CO_2 до разливочного крана (из крана должен выходить шипящий CO_2), затем откройте подачу воды и включите устройство главным выключателем (термостатом у модели SODA PYGMY Green Line new).
7. Установите температуру согласно пункту 11.
8. С помощью разливочного крана можно наливать напиток.

CO_2 должен быть подан в устройство раньше, чем вода (напиток).

Для правильного образования содовой воды рекомендуемая температура входящей воды составляет 11–15 °C.

Минимальный входной расход воды для производителей содовой воды составляет 6 л/мин. У устройства Оборудование для газирования воды – наружное 200 l new минимальный входной расход воды составляет 8 л/мин.

⚠ ***ВНИМАНИЕ!*** При отсутствии герметичности отключите оборудование. Возникшую негерметичность на контуре устраните. Если утечка происходит внутри устройства или Вы не знаете, что делать, обратитесь в сервисную службу.

18. РЕКОМЕНДУЕМЫЕ ПРИНАДЛЕЖНОСТИ:

- Aqua Stop
- Водяной фильтр (необходим для правильной работы устройства)
- Водяной редукционный клапан (необходим для правильной работы устройства)
- Шланги и быстроразъемные соединения

ПРИМЕЧАНИЕ: Рекомендуемые принадлежности не входят в комплект оборудования. Поставщик не несет ответственности за ущерб, вызванный использованием нерекомендуемых принадлежностей.

19. ТАБЛИЦА НЕИСПРАВНОСТЕЙ:

Неисправность	Причина	Устранение
Газированная вода не течет	Перекрыта подача воды на вводе от водопровода Перекрыта подача CO_2 под давлением. Загрязнен водяной фильтр. Насос работает более 240 секунд подряд (переходит в режим неисправности).	Откройте кран подачи воды на вводе от водопровода Откройте и проверьте подачу CO_2 под давлением на баллоне и настройте давление CO_2 мин. на 4,5 бар – макс. 5,5 бар. Проверьте, при необходимости замените водяной фильтр. Устройство необходимо перезапустить, отключив его от источника питания.
Напиток недостаточно охлажден.	Неправильная настройка термостата. Недостаточная циркуляция воздуха. Оборудование перегревается.	Поверните колесико термостата вправо на цифру 7. Проверьте ребра конденсатора на предмет засорения. Поместите оборудование в более прохладное место.
Неплотные быстроразъемные соединения.	Неправильно вставленный шланг. Царапины на шланге.	Извлеките шланг из быстроразъемного соединения и убедитесь в том, что на шланге нет повреждения от острой кромки, при необходимости отрежьте поврежденную часть ножом.
Слабая газированность содовой воды после замены баллона CO_2.	Заводнённая сатураторная ёмкость.	Выключите устройство, перекройте подачу воды. Заполните систему CO_2 до разливочного крана (из крана должен выходить CO_2 со свистом), затем откройте подачу воды и включите устройство.

ПРИМЕЧАНИЕ: При подключении устройства к стойке с кранами имеют значение длина и диаметр линии. Чем короче длина линии и меньше диаметр шланга, тем выше качество газированной воды.
Охлаждение кранов и хорошая изоляция линии также положительно влияют на качество газированной воды.

ПРИМЕЧАНИЕ: Если неисправность сохраняется и после проведения рекомендованных выше проверок, обратитесь в сервисный центр.

Не забудьте указать следующее:

- вид неисправности
- тип изделия
- год выпуска
- заводской номер изделия (указан на табличке)

Заказ деталй:
ВСЕГДА ИСПОЛЬЗУЙТЕ ОРИГИНАЛЬНЫЕ ДЕТАЛИ. Ни производитель, ни поставщик не несут ответственности за детали, которые не являются оригинальными или рекомендованными производителем.

20. ЗАПАСНЫЕ ЧАСТИ:

При заказе запасных частей всегда необходимо указывать:

- тип изделия
- год выпуска
- заводской номер

21. ЧИСТКА КОНДЕНСАТОРА (см. рис. 21.)*:*

Раз в месяц конденсатор необходимо продувать под сжатым воздухом. Или очистить его снаружи щеткой.

22. САНИТАРНАЯ ОБРАБОТКА (см. рис. 22.)*:*

22.1 Санитарная обработка водой: только для линий напитков ***(адаптер для промывки)***

Присоедините адаптер для промывки (не входит в комплект поставки) к системе водоснабжения с помощью шланга.

⚠ ***ВНИМАНИЕ!*** Никогда не проводите санитацию с помощью санитарных шариков в трубопроводах, производящих газированную воду!

⚠ ***ВНИМАНИЕ!*** Максимальная температура воды не должна превышать 25°C!

Процедура промывки:
Вставьте заборную головку в промывочный адаптер таким же образом, как и в бочонок. После установки заборной головки откройте рычаг разливного крана и держите его открытым до тех пор, пока из крана не потечет чистая вода (смывая остатки напитка и частично осадок). Для лучшей промывки охлаждающего оборудования используйте промывочные шарики, которые вставляются в шланг за заборной головкой и проталкиваются через шланги для напитков под давлением воды.

i ***ПРИМЕЧАНИЕ:*** Адаптер для промывки не входит в комплект поставки. Его можно приобрести в качестве принадлежности для охладителя.

i ***ПРИМЕЧАНИЕ:*** Не забудьте демонтировать разливной кран и извлечь промывочный шарик.

22.2 Химическая санитация:

Химическая санитация рекомендуется для оборудования, которое было в простое или эксплуатировалось длительное время без проведения санитации.

Инструкция по химической санитарии трубопровода газированной воды.

Инструкция по химической санитарии трубопровода для напитков.

23. ПРОВЕРКА ПЕРЕД КАЖДЫМ ИСПОЛЬЗОВАНИЕМ

1. Визуальная проверка.
2. Проверка кабельной проводки.
3. Засорение конденсатора (в случае чрезмерного загрязнения чистка должна проводиться чаще, чем 1 раз в месяц).

⚠ ***ВНИМАНИЕ!*** Не используйте оборудование при обнаружении его неисправности.

24. ПЕРИОДИЧЕСКИЕ ПРОВЕРКИ:

✔ Раз в день проверяйте уровень воды в емкости.

✔ Раз в неделю проверяйте, не поврежден ли кабель питания и плотно ли вставлена вилка в розетку.

✔ Раз в неделю проверяйте, не подвергается ли оборудование воздействию лучистого тепла.

✔ Раз в неделю проверяйте, не препятствует ли что-либо циркуляции воздуха.

✔ Раз в месяц проверяйте конденсатор охладителя и регулярно его очищайте.

✔ Проверяйте чистоту воды в устройстве раз в месяц, при необходимости ее замените.

✔ Раз в год организуйте проверку электробезопасности техником-инспектором.

25. ТЕХНИЧЕСКОЕ ОБСЛУЖИВАНИЕ:

Ежемесячно необходимо проверять чистоту конденсатора, любые загрязнения следует продуть сжатым воздухом или смести их с поверхности, иначе существует риск снижения холодопроизводительности или повреждения конденсатора.
Протирайте устройство только мягкой или слегка влажной тканью.

26. ЗАЩИТА ОКРУЖАЮЩЕЙ СРЕДЫ:

Сортировка отходов:

Данное изделие нельзя выбрасывать вместе с обычными бытовыми отходами. В Чешской Республике электротехнические отходы утилизируются в рамках системы Rema Systém (www.remasystem.cz).

В других странах сортировка отходов регулируется местными предписаниями.

Сортированные отходы позволяют утилизировать и повторно использовать бывшие в употреблении изделия и упаковочные материалы. Повторное использование переработанных материалов помогает защитить окружающую среду от загрязнения и сократить потребление сырья. Местные предписания могут регулировать порядок утилизации бытовой техники в местных центрах сбора или в месте покупки.

МОДЕЛЬ ИЗДЕЛИЯ	ХОЛОДОПРОИЗВО-ДИТЕЛЬНОСТЬ КОМПРЕССОРА (ЛС)	ХОЛОДОПРОИЗВО-ДИТЕЛЬНОСТЬ КОМПРЕССОРА (ВТ)	МАКСИМАЛЬНАЯ ХО-ЛОДОПРОИЗВОДИ-ТЕЛЬНОСТЬ (Л/ЧАС) ОБОРУДОВАНИЯ 0°C/ТК 45°C	ТЕКУЩ. МОЩНОСТЬ (Л/ЧАС)	ПЕРЕПАД ТЕМП. Δt (°C)	НАПРЯЖЕНИЕ	ПОТР. МОЩНОСТЬ (ВТ)	НОМИН. ТОК (А)	ТИП	ПАРАМЕТРЫ ПОДКЛЮЧЕНИЯ ТЕМПЕРАТУРА ВХОДНОЙ ВОДЫ (°C)	РАСХОД ВХОДНОЙ ВОДЫ (Л/МИН)
SODA PYGMY Green Line new	1/8	310	25	20	10	220-240V 50Hz~1	391	1,70	R290	11 - 15	6
SODA PYGMY 25 Green Line new	1/8	310	25	20	10	220-240V 50Hz~1	391	1,70	R290	11 - 15	6
SODA AS-45 Green Line new	1/8	310	45	25	10	220-240V 50Hz~1	310	1,50	R290	11 - 15	6
SODA AS-110 Green Line new	1/3	890	110	60	10	220-240V 50Hz~1	943	4,10	R290	11 - 15	6
Оборудование для газирования воды – наружное 40 l new	-	-	40	-	-	220-240V 50Hz~1	368	1,60	-	11 - 15	6
SODA Exclusive Green Line new	1/8	310	25	20	10	220-240V 50Hz~1	391	1,7	R290	11 - 15	6
CW COMPACT Green Line new	1/8	310	25	20	10	220-240V 50Hz~1	460	2	R290	11 - 15	6
Soda Kontakt 70 Green Line	1/3	860	70	65	10	220-240V 50Hz~1	828	3,60	R290	11 - 15	6
Soda Kontakt 70 Green Line 2x koh.	1/3	860	70	65	10	220-240V 50Hz~1	828	3,60	R290	11 - 15	6
Оборудование для газирования воды – наружное 200 l new	-	-	200	-	-	220-240V 50Hz~1	322	1,40	-	11 - 15	8
Soda AS-40 Green Line	1/8	310	45	25	10	220-240V 50Hz~1	644	2,80	R290	11 - 15	6

9.

9.1

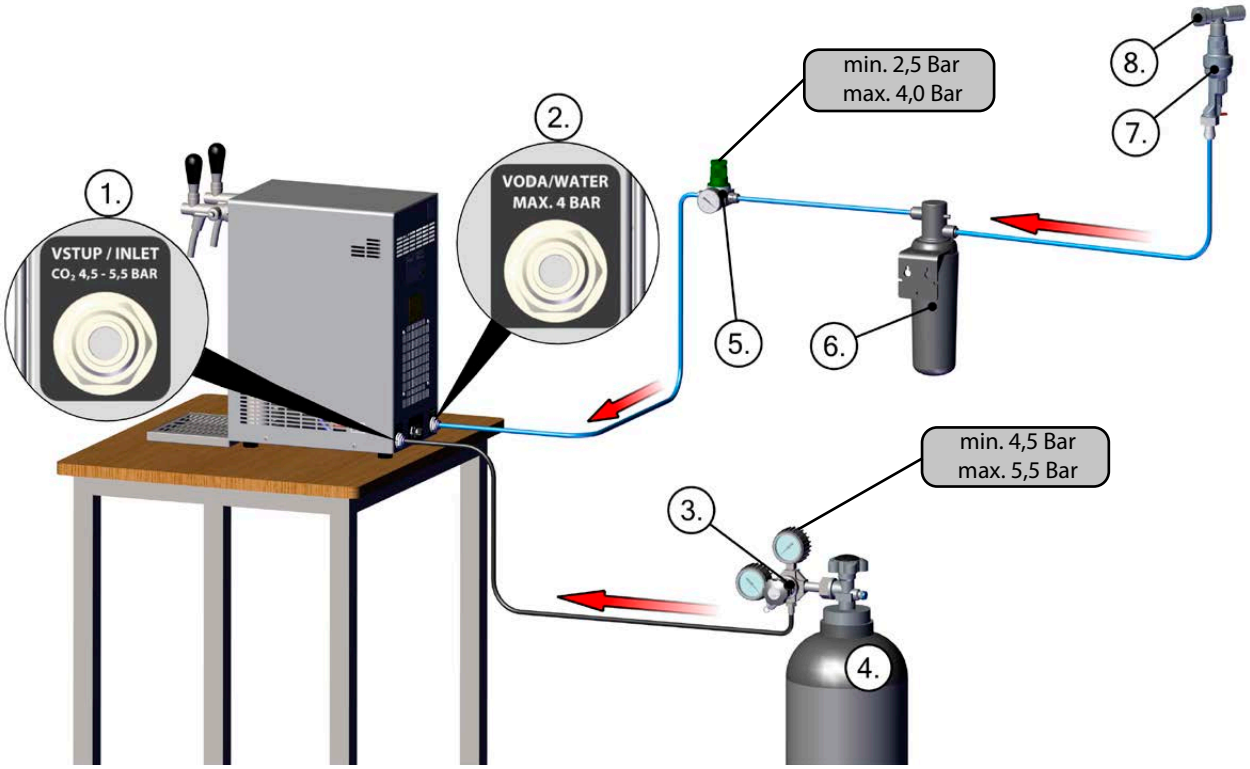
min. 2,5 Bar
max. 4,0 Bar
min. 4,5 Bar
max. 5,5 Bar
VSTUP / INLET
CO_2 4,5 - 5,5 BAR
VODA/WATER
MAX. 4 BAR
1.
2.
3.
4.
5.
6.
7.
8.

9.2

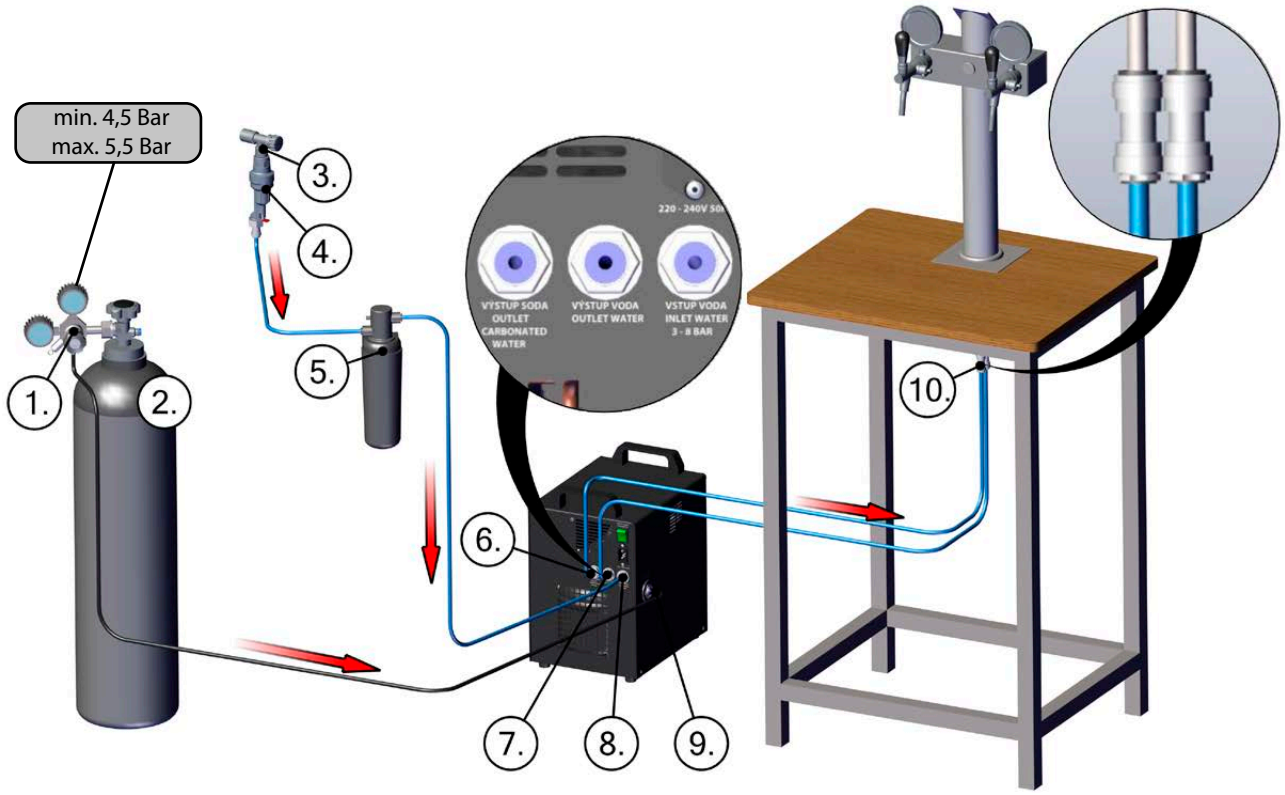
min. 4,5 Bar
max. 5,5 Bar
VÝSTUP SODA
OUTLET
CARBONATED
WATER
VÝSTUP VODA
OUTLET WATER
VSTUP VODA
INLET WATER
3 - 8 BAR
1.
2.
3.
4.
5.
6.
7.
8.
9.
10.

9.3

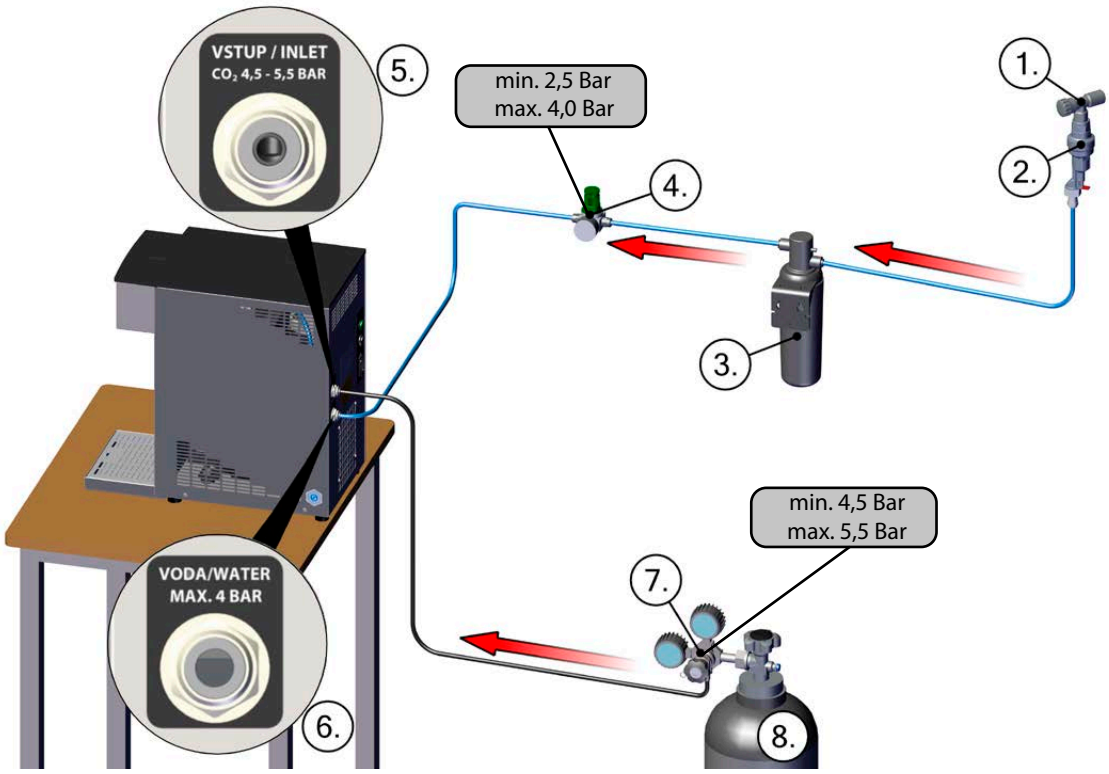
VSTUP / INLET
CO_2 4,5 - 5,5 BAR
5.
min. 2,5 Bar
max. 4,0 Bar
1.
2.
4.
3.
min. 4,5 Bar
max. 5,5 Bar
7.
VODA/WATER
MAX. 4 BAR
6.
8.

9.4

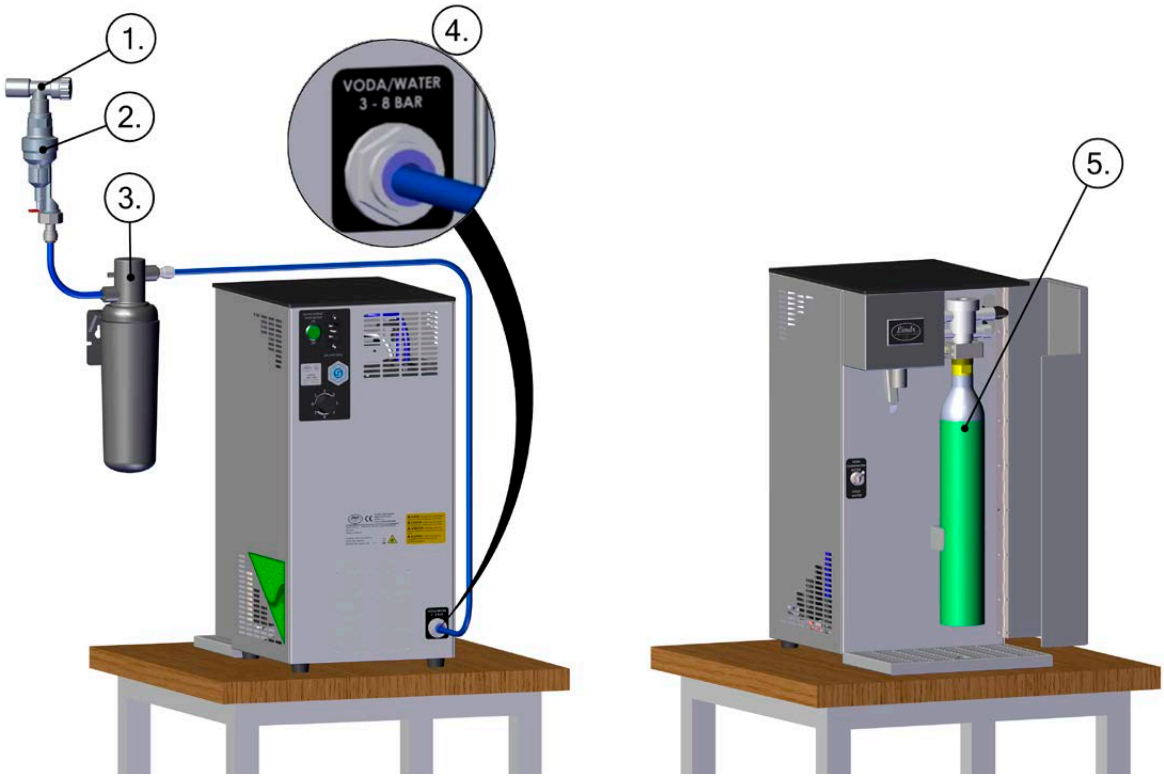
1.
2.
3.
4.
VODA/WATER
3 - 8 BAR
5.

9.5

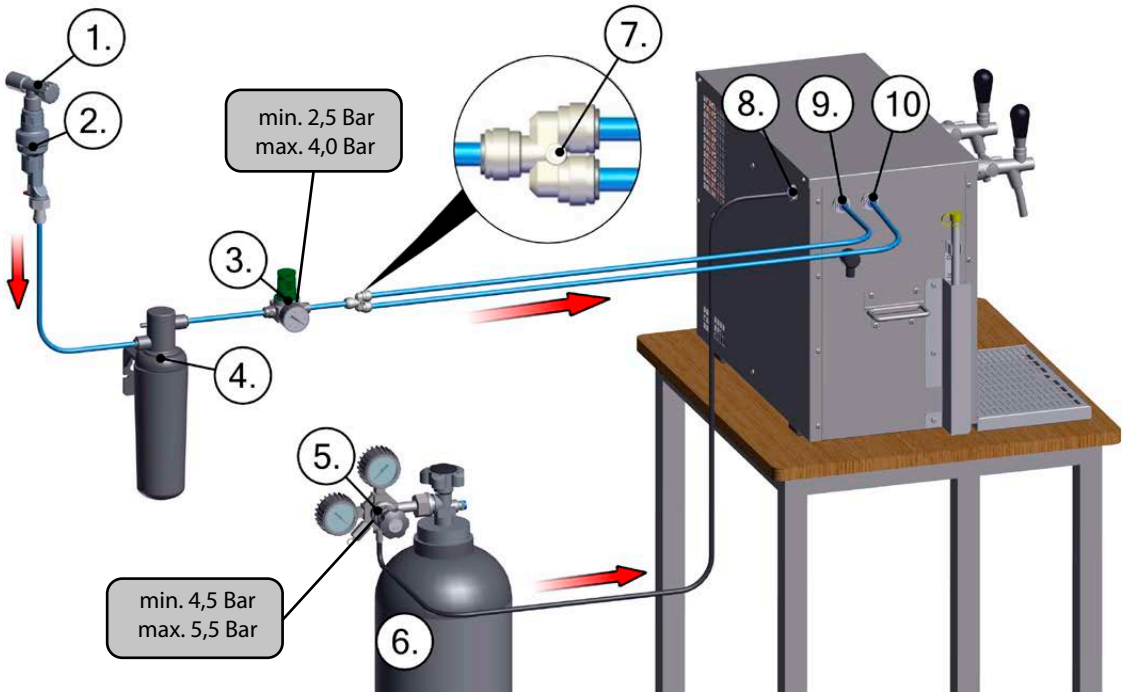
1.
2.
min. 2,5 Bar
max. 4,0 Bar
7.
8.
9.
10
3.
4.
5.
min. 4,5 Bar
max. 5,5 Bar
6.

9.6

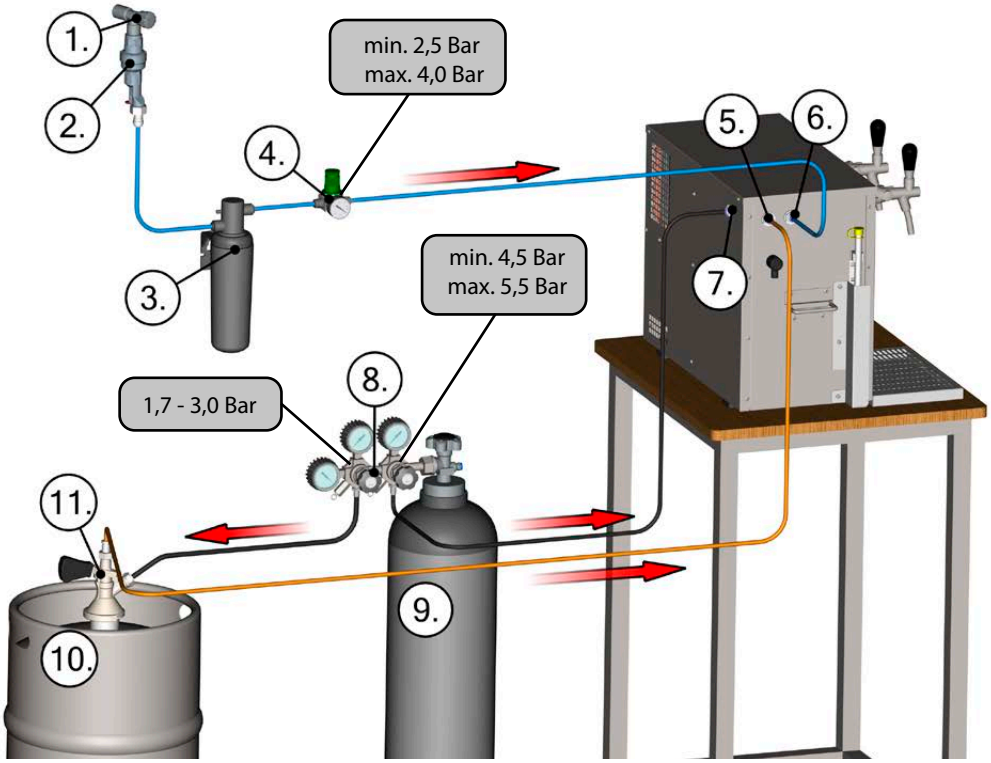
1.
2.
min. 2,5 Bar
max. 4,0 Bar
4.
5.
6.
3.
min. 4,5 Bar
max. 5,5 Bar
7.
8.
1,7 - 3,0 Bar
11.
9.
10.

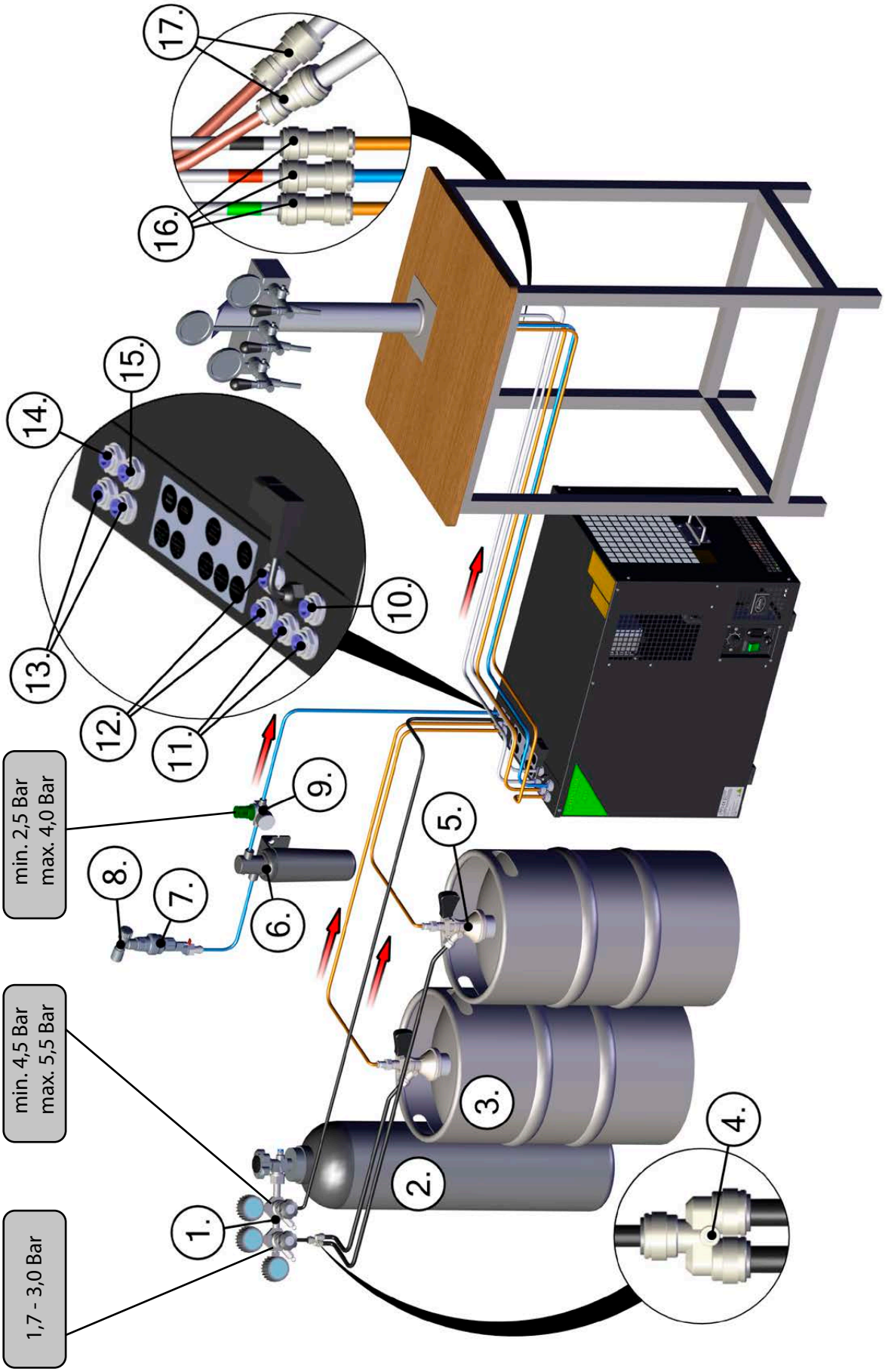
1,7 - 3,0 Bar
min. 4,5 Bar
max. 5,5 Bar
min. 2,5 Bar
max. 4,0 Bar
1.
2.
3.
4.
5.
6.
7.
8.
9.
10.
11.
12.
13.
14.
15.
16.
17.

9.8

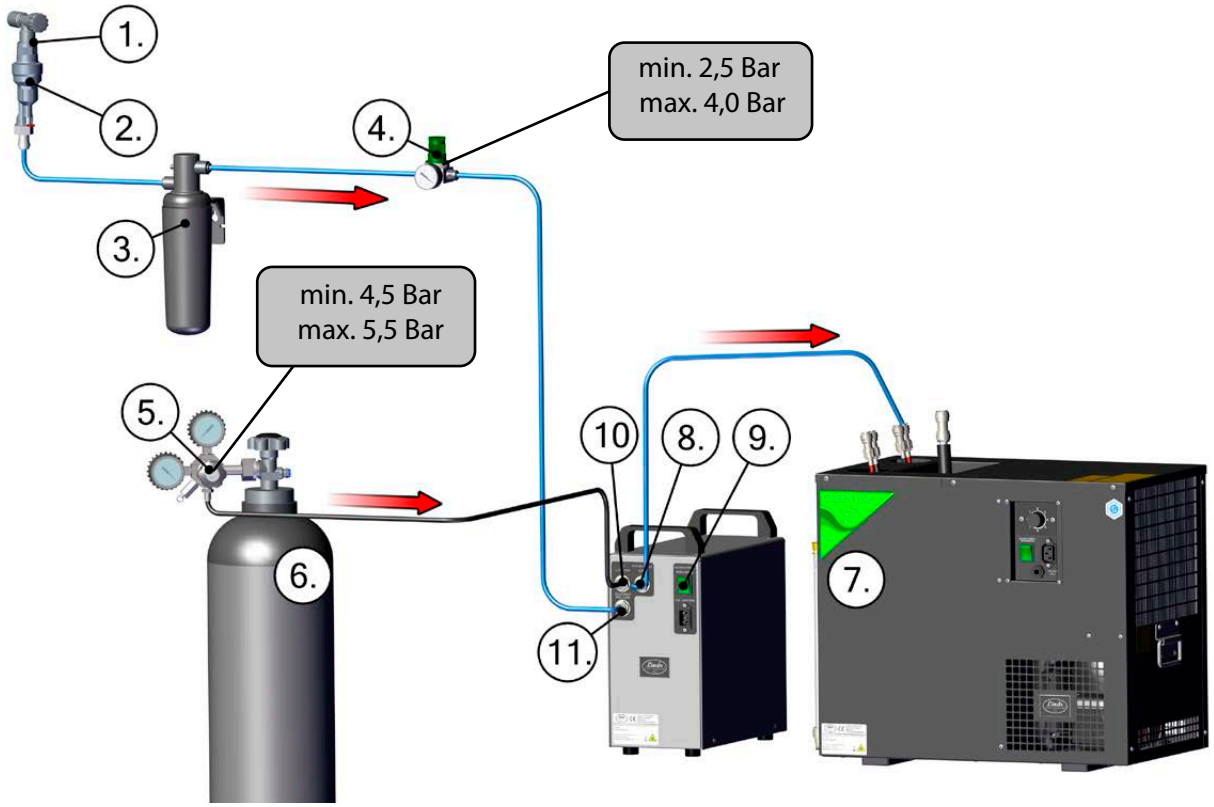
1.
2.
3.
4.
min. 2,5 Bar
max. 4,0 Bar
min. 4,5 Bar
max. 5,5 Bar
5.
6.
7.
8.
9.
10
11.

9.9

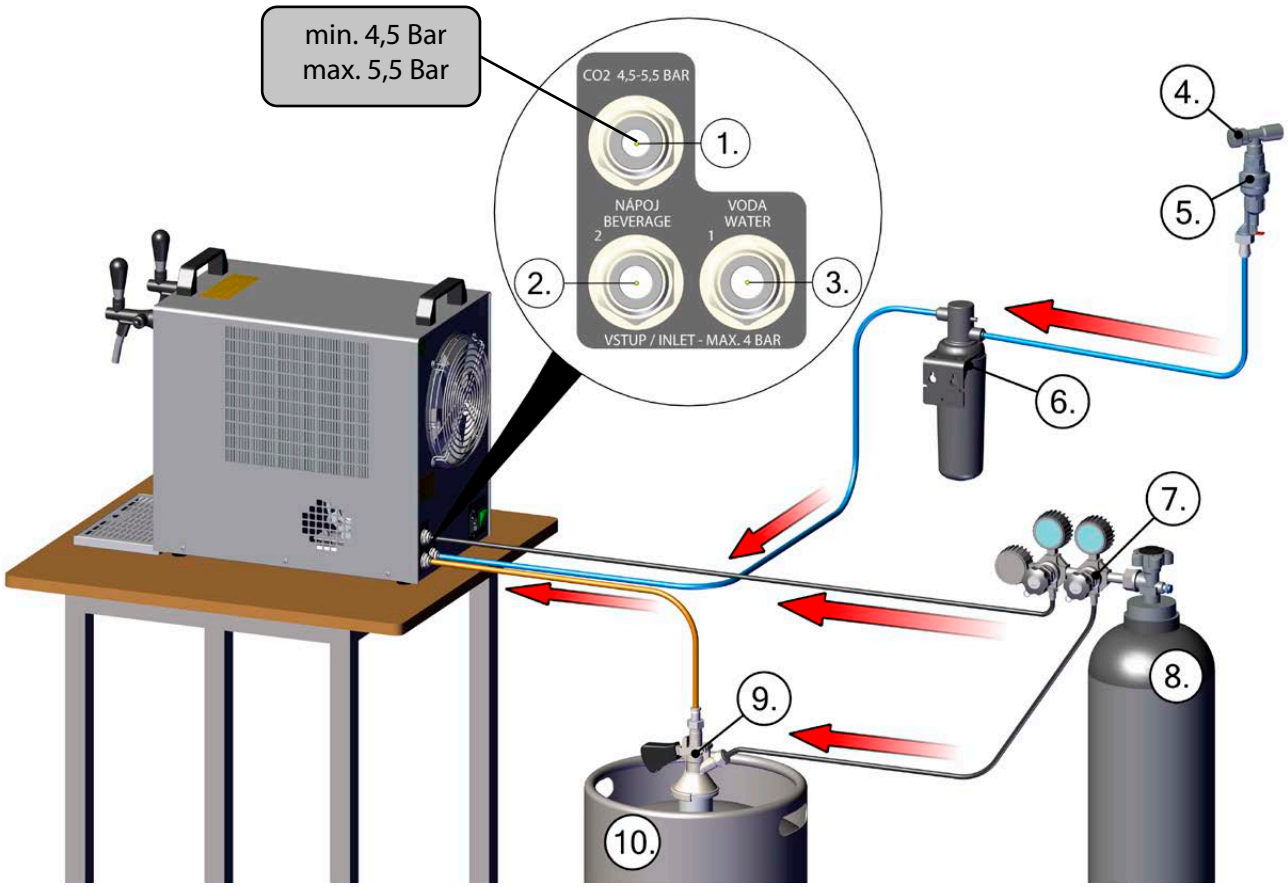
min. 4,5 Bar
max. 5,5 Bar
CO2 4,5-5,5 BAR
1.
NÁPOJ
BEVERAGE
2
VODA
WATER
1
2.
3.
VSTUP / INLET - MAX. 4 BAR
4.
5.
6.
7.
8.
9.
10.

10.

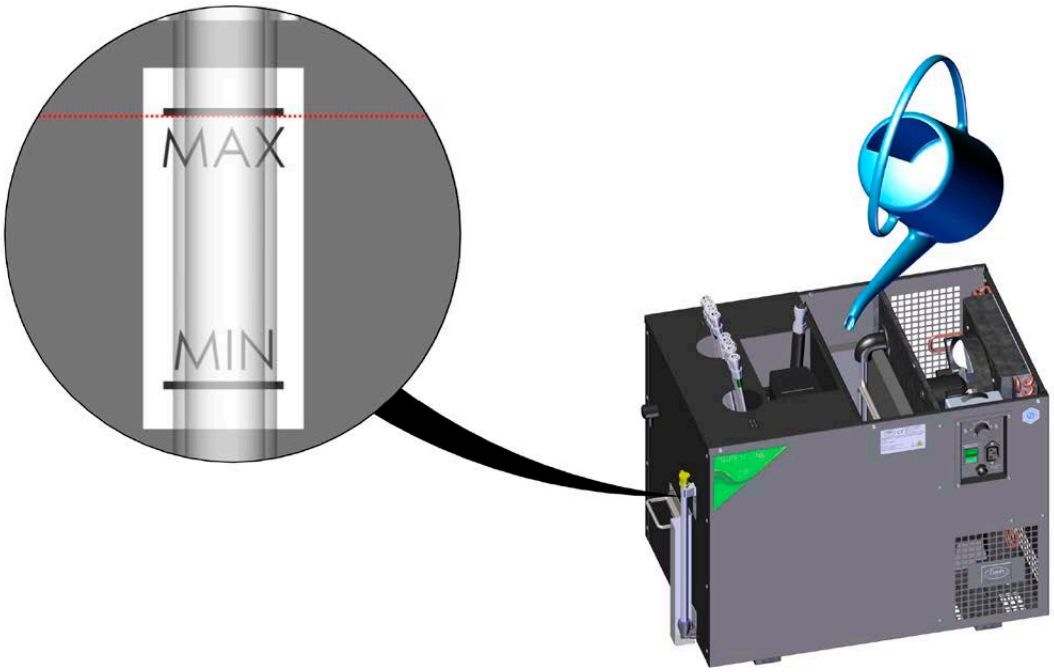

11.

0 = OFF

5 - 7 = 2°- 3°C

7 = MIN. 2°C

12.

12.1

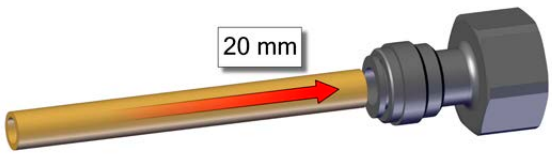

12.2

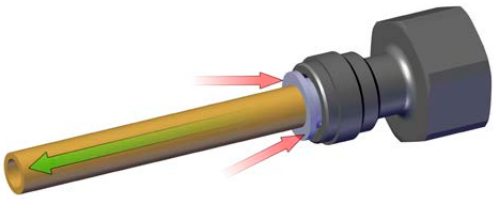

13.

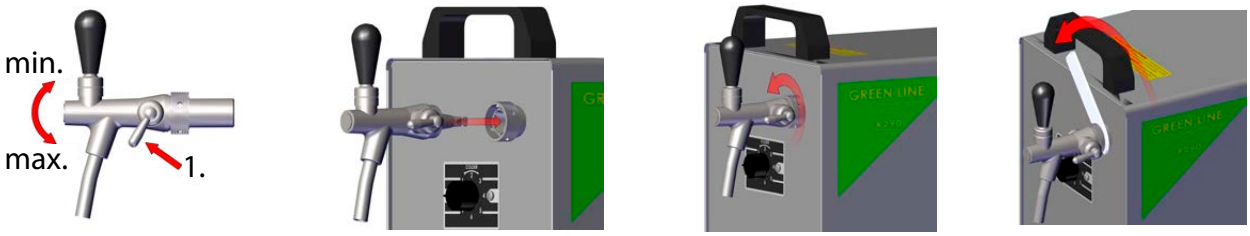

14.

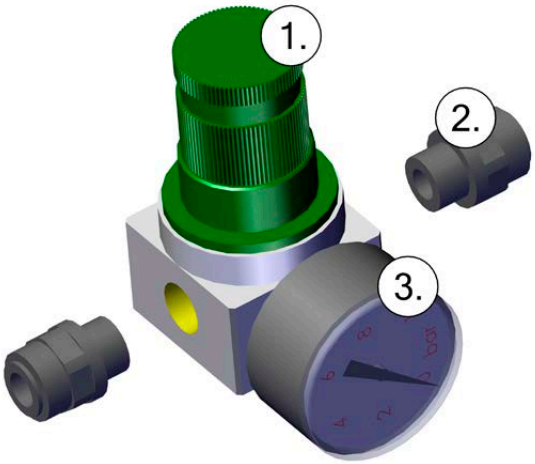

15.

15.1

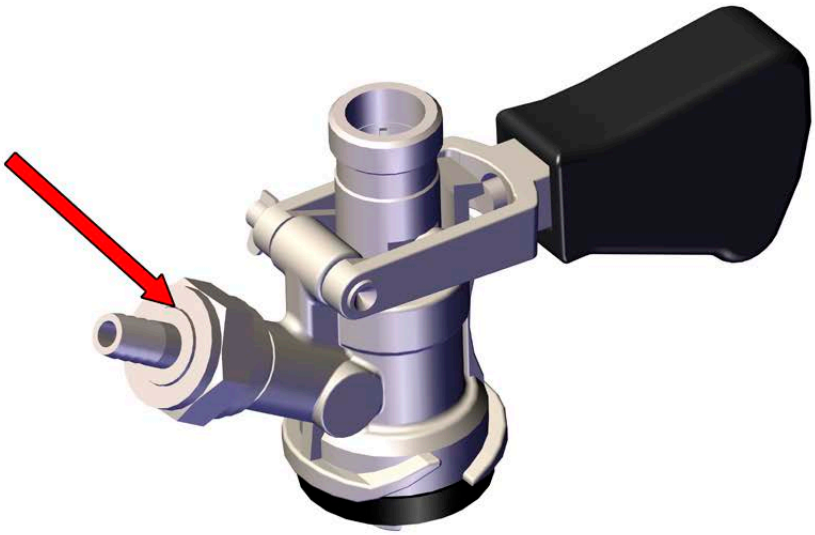

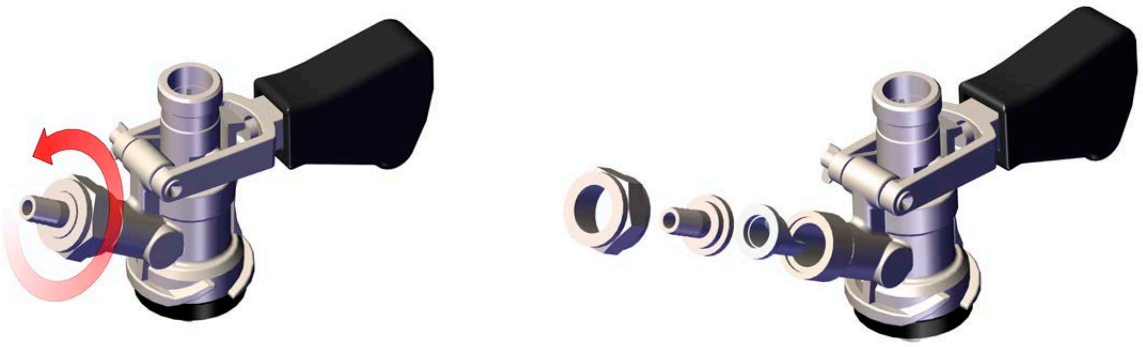

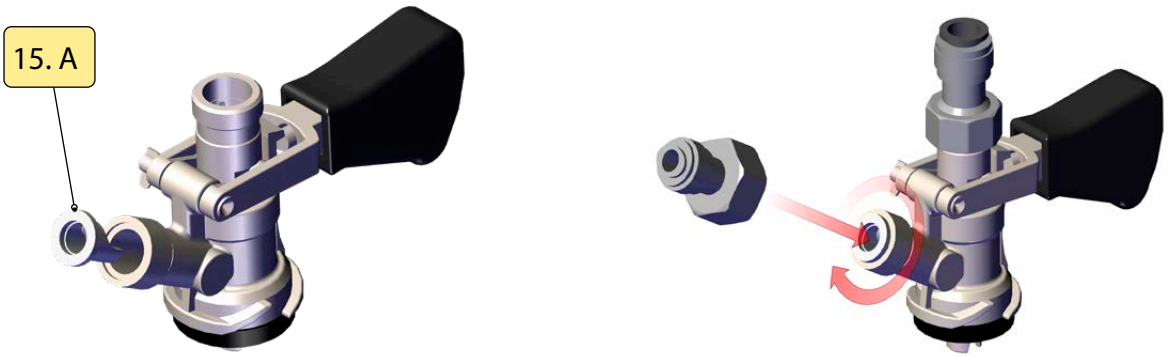

15.2

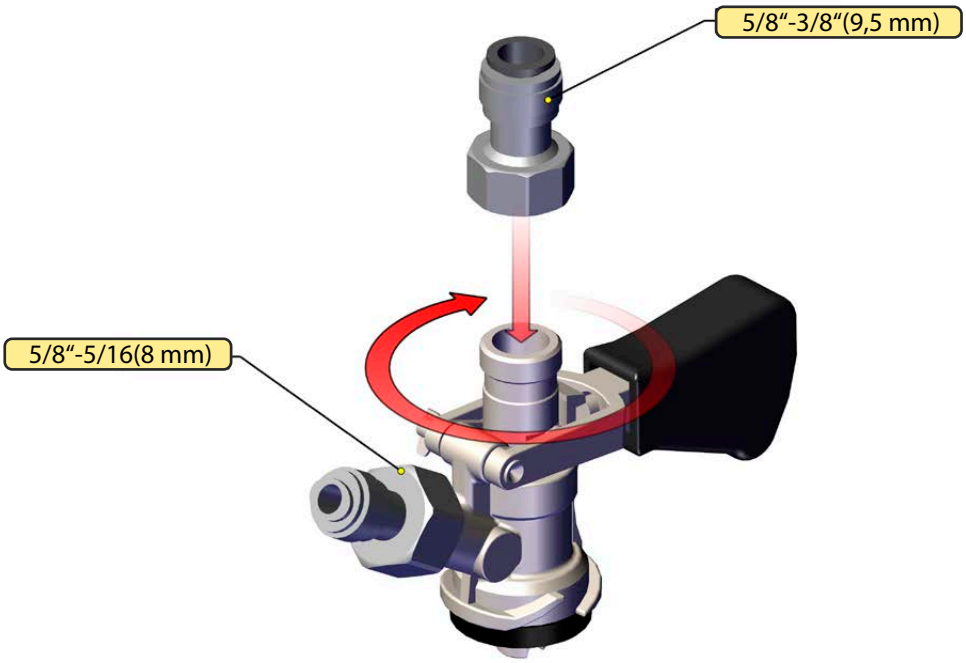

16.

16.1

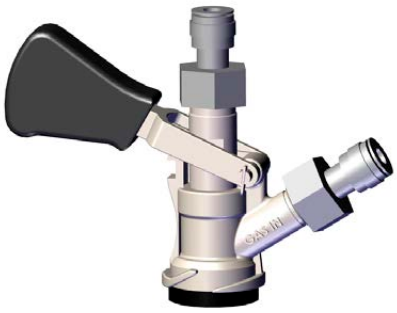

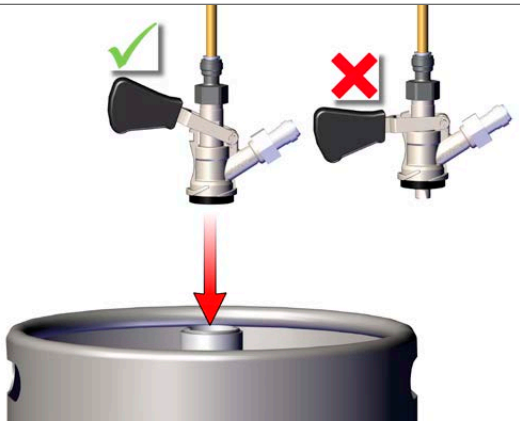

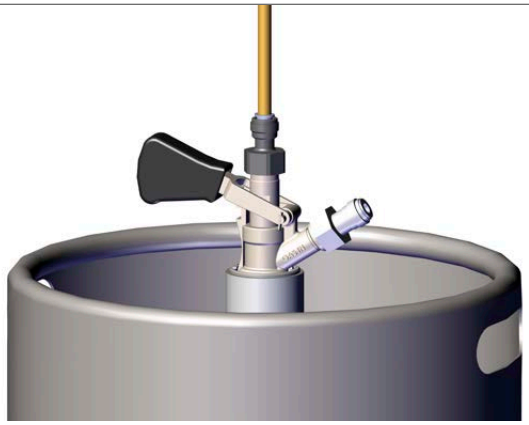

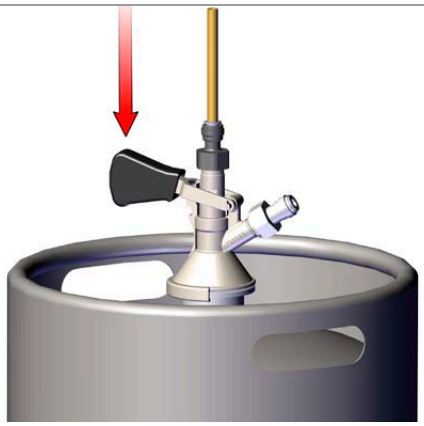

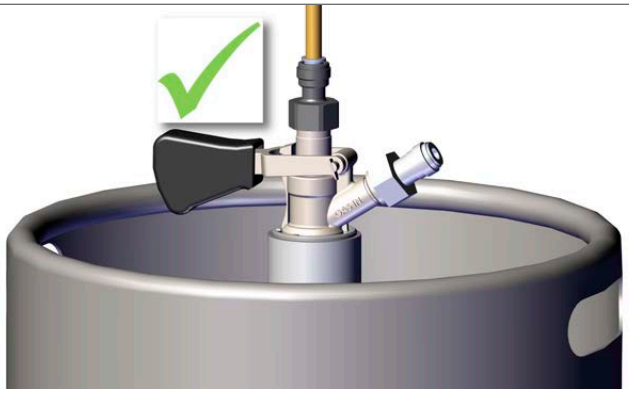

16.2

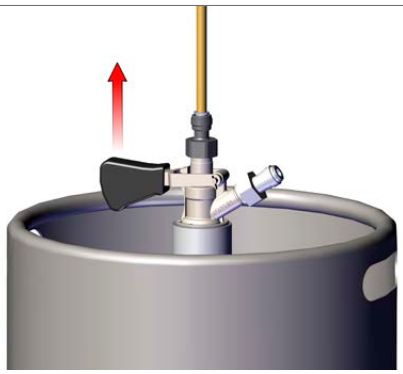

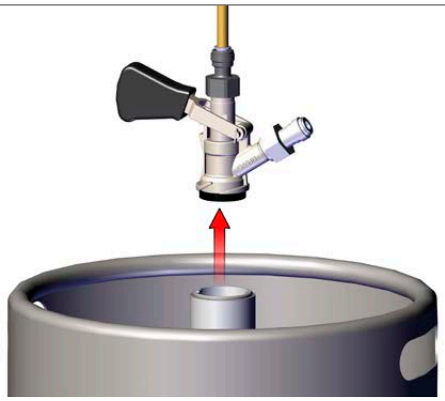

16.3

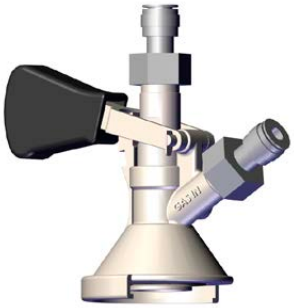

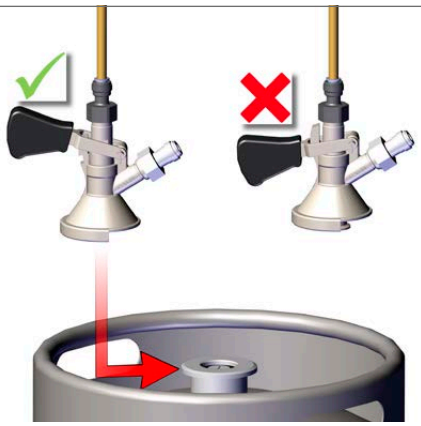

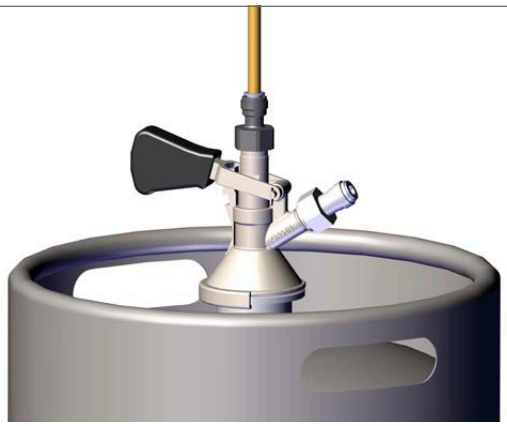

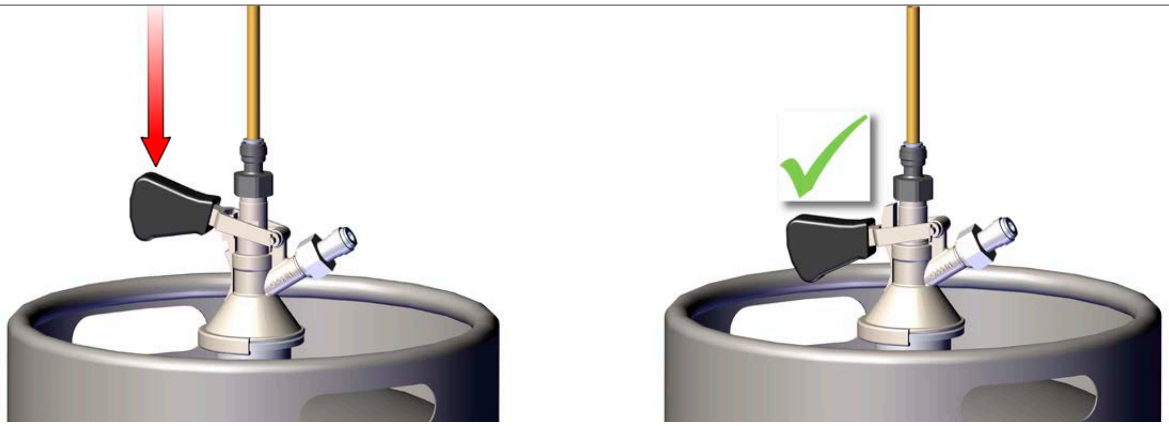

14.4

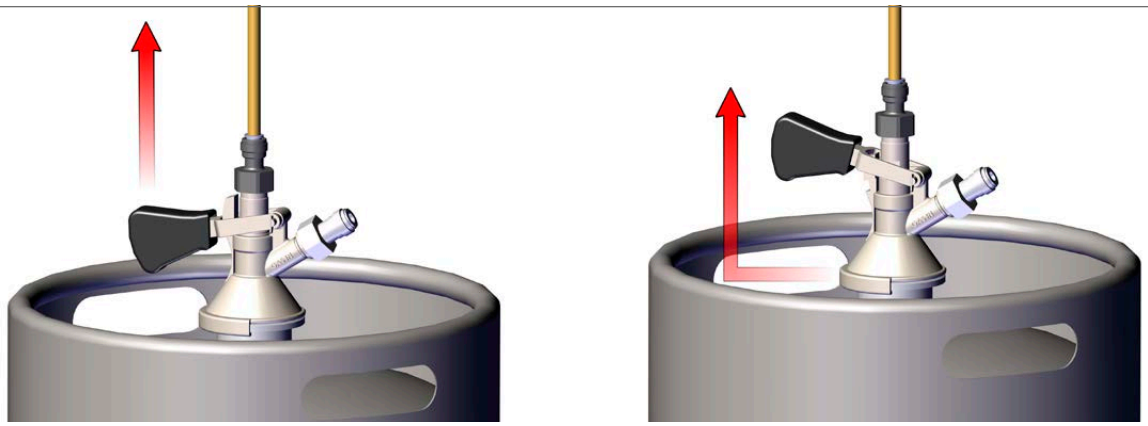

21.

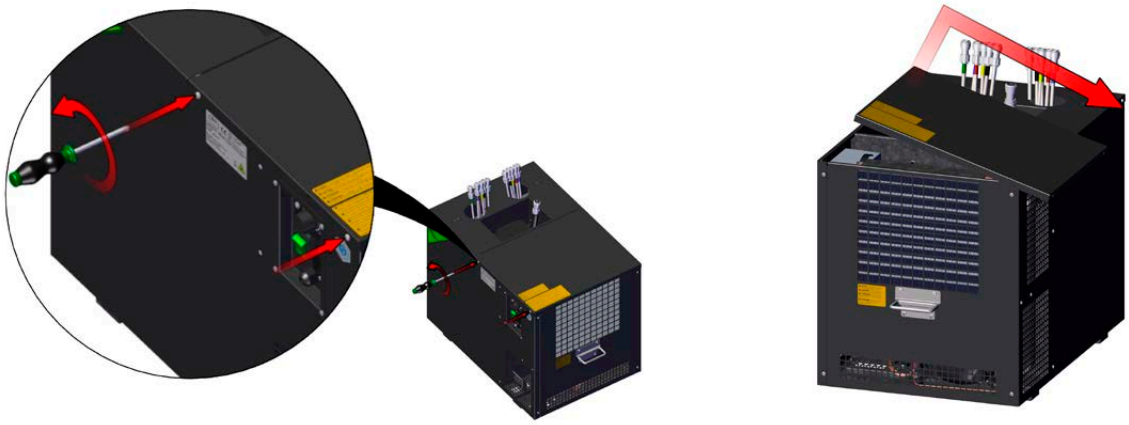

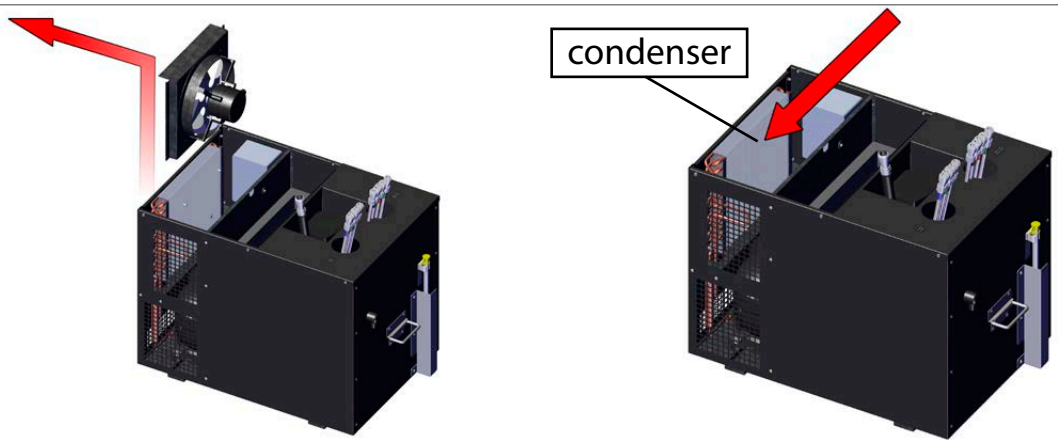

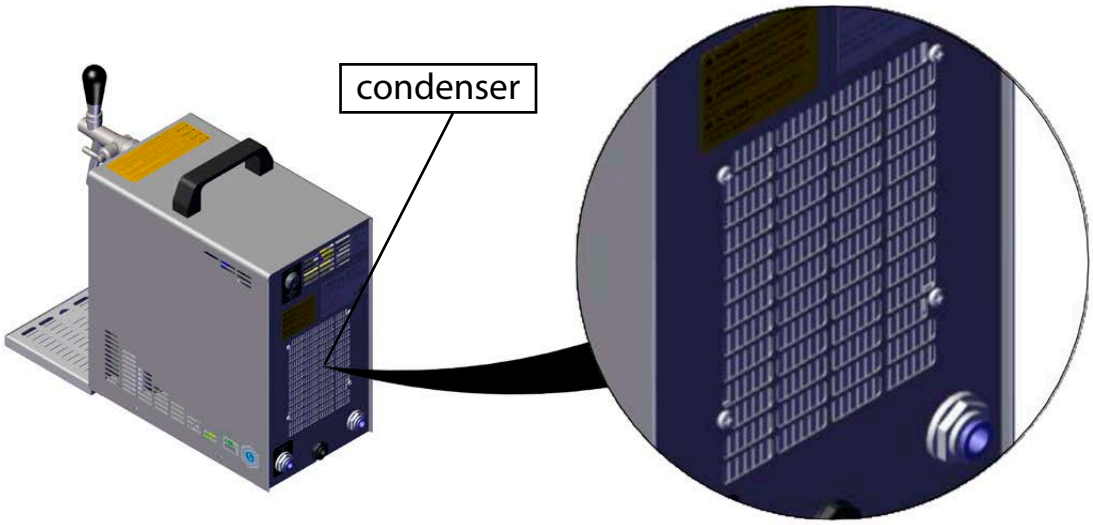
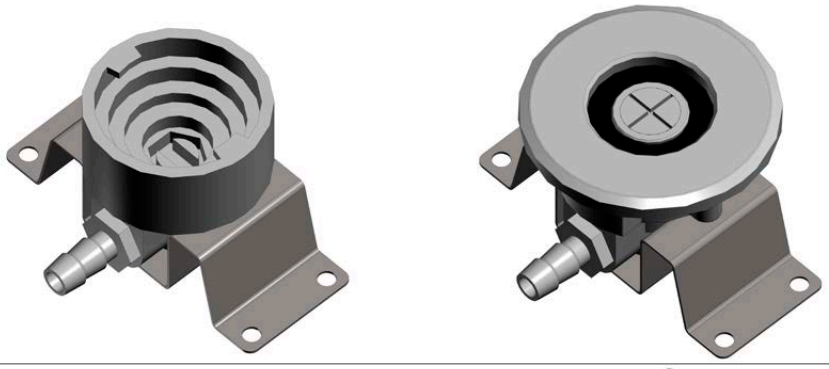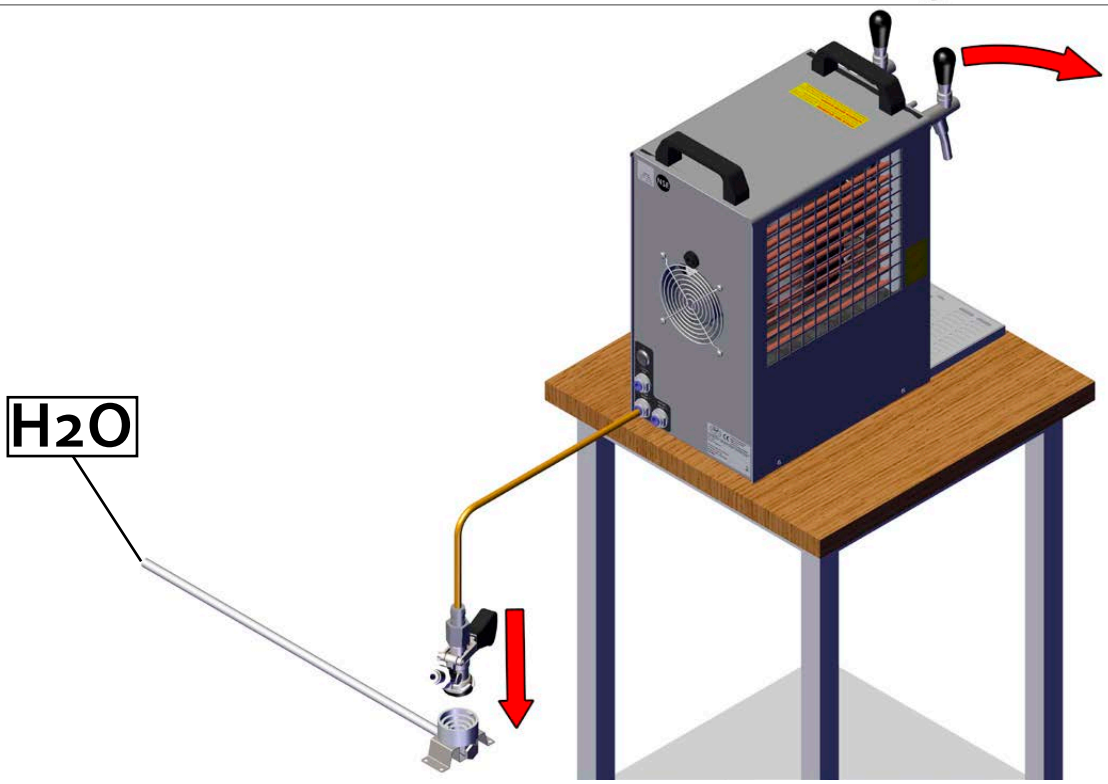
22.